makita

EN	Cordless Vacuum Cleaner	INSTRUCTION MANUAL	8
PL	Odkurzacz akumulatorowy	INSTRUKCJA OBSŁUGI	18
HU	Vezeték nélküli porszívó	HASZNÁLATI KÉZIKÖNYV	29
SK	Akumulátorový vysávač	NÁVOD NA OBSLUHU	39
CS	Bezdrátový akumulátorový vysavač	NÁVOD K OBSLUZE	49
UK	Акумуляторний пилосос	ІНСТРУКЦІЯ З ЕКСПЛУАТАЦІЇ	59
RO	Aspirator fără cablu	MANUAL DE INSTRUCŢIUNI	70
DE	Akku-Staubsauger	BETRIEBSANLEITUNG	81

VC014GL

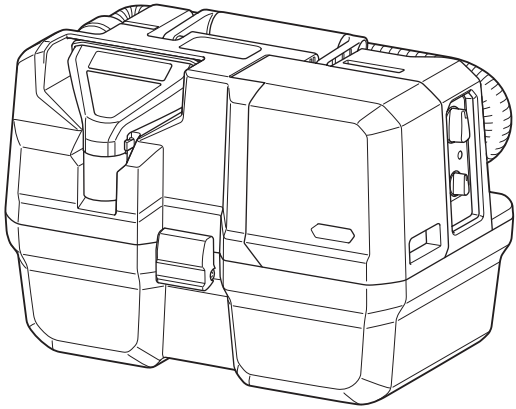

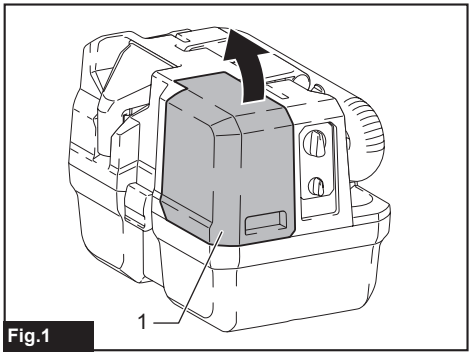

Fig.1

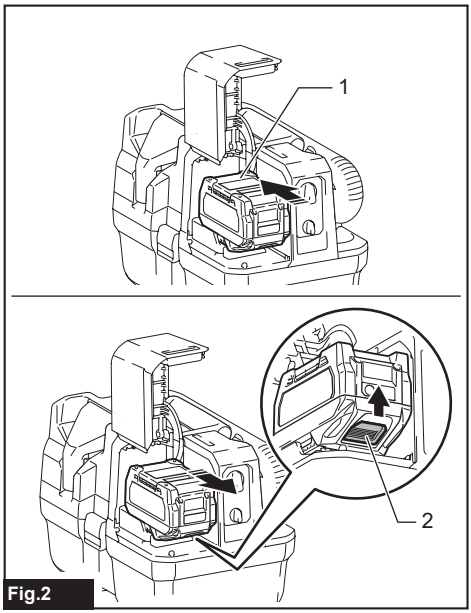

Fig.2

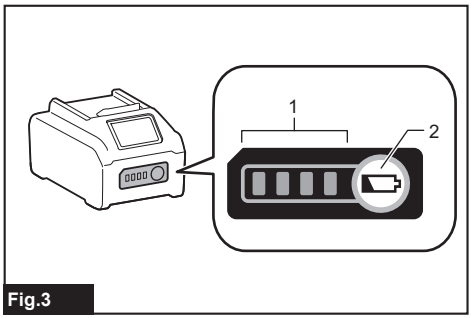

Fig.3

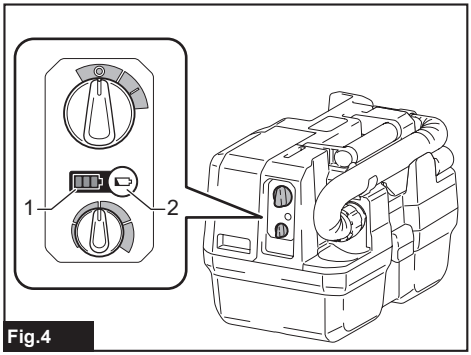

Fig.4

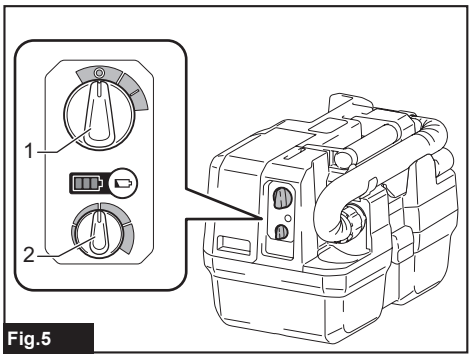

Fig.5

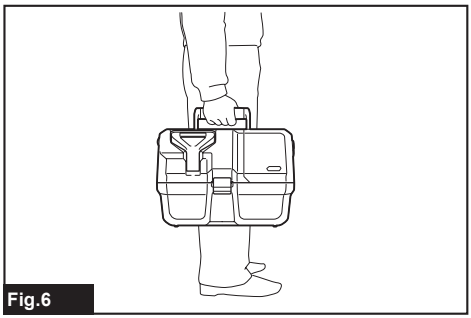
Fig.6

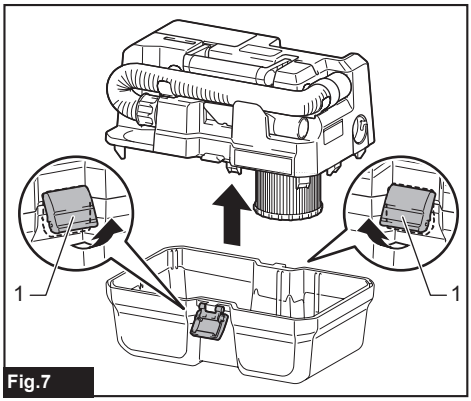

Fig.7

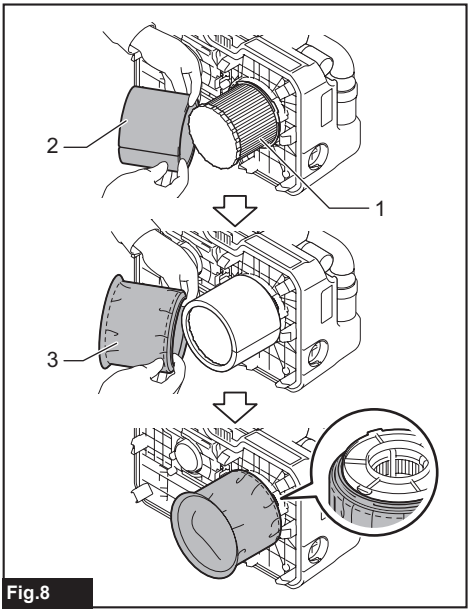

Fig.8

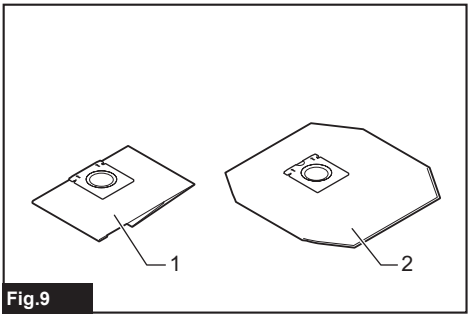

Fig.9

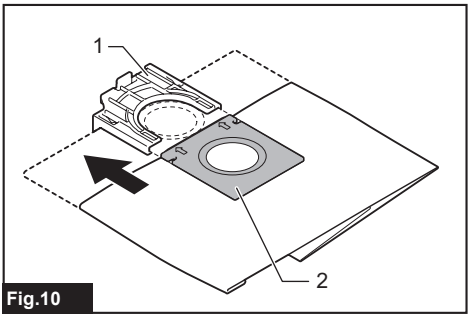

Fig.10

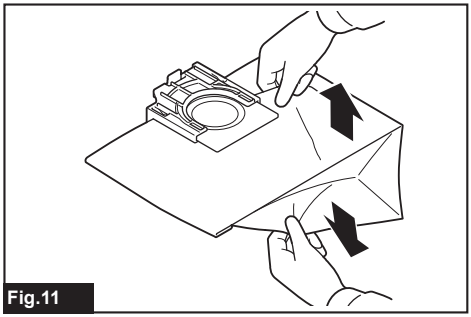
Fig.11

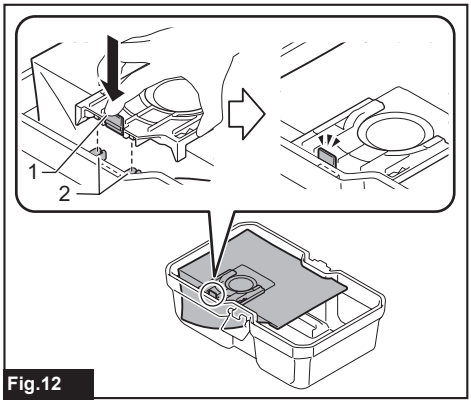

Fig.12

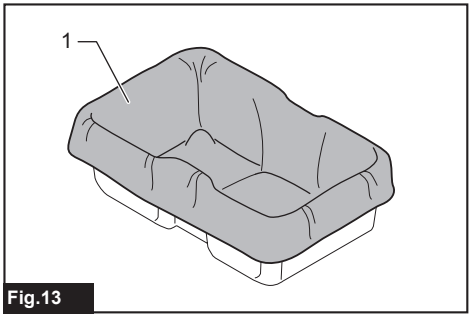

Fig.13

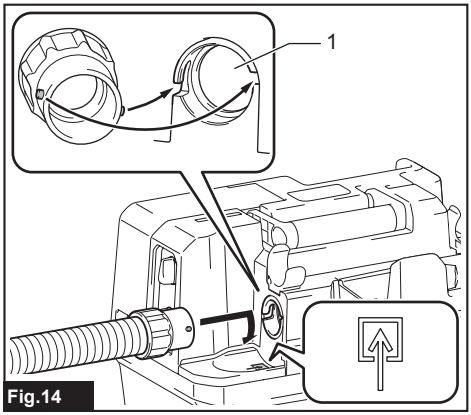

Fig.14

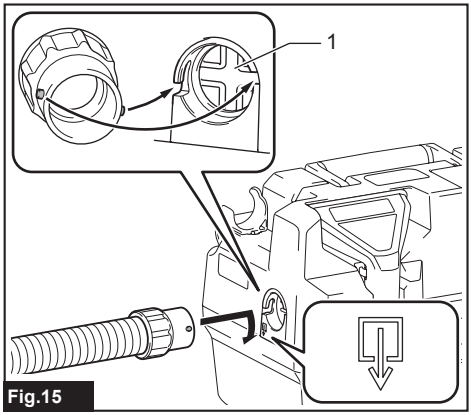

Fig.15

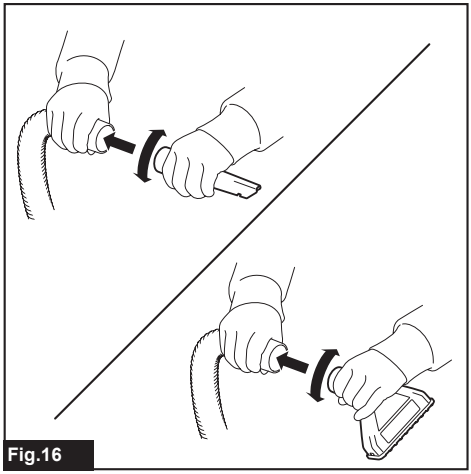
Fig.16

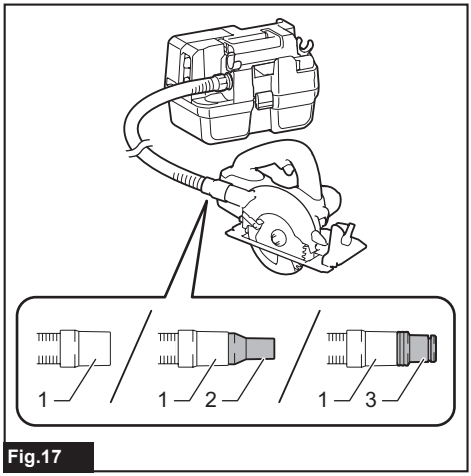

Fig.17

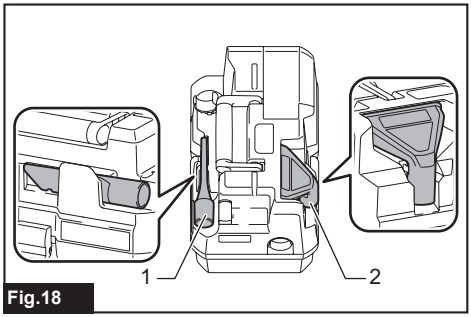

Fig.18

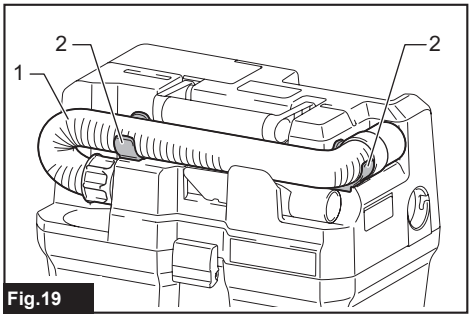

Fig.19

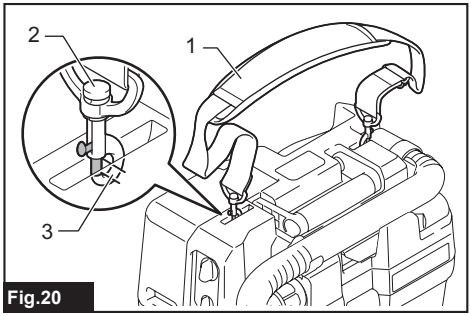

Fig.20

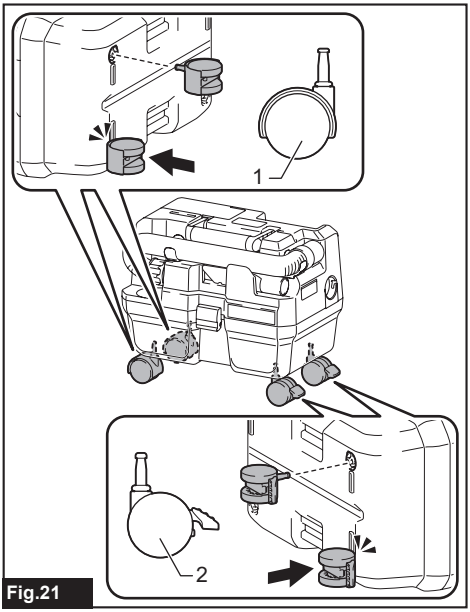

Fig.21

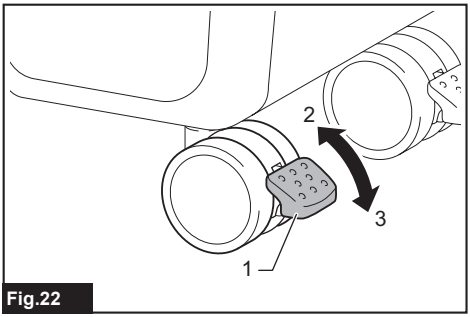

Fig.22

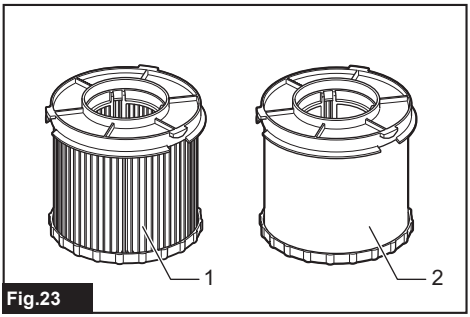

Fig.23

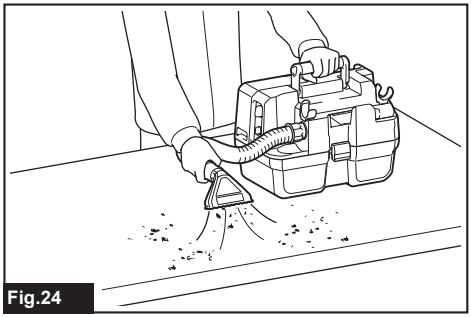
Fig.24

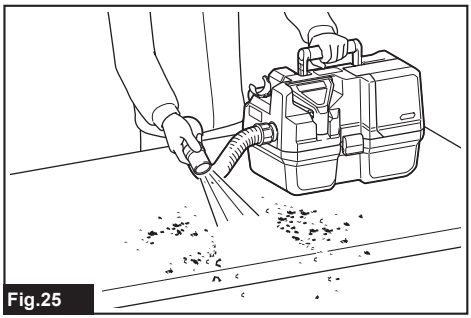
Fig.25

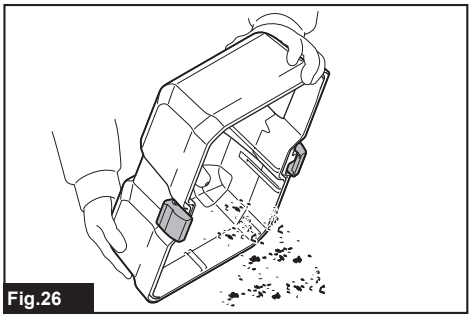
Fig.26

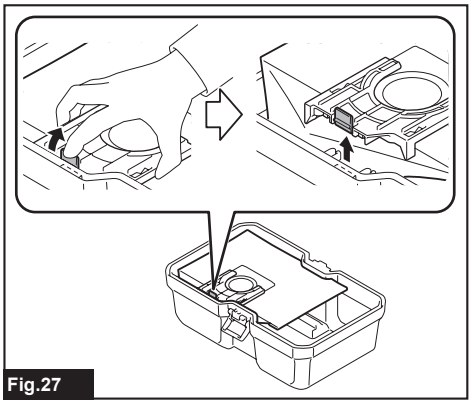
Fig.27

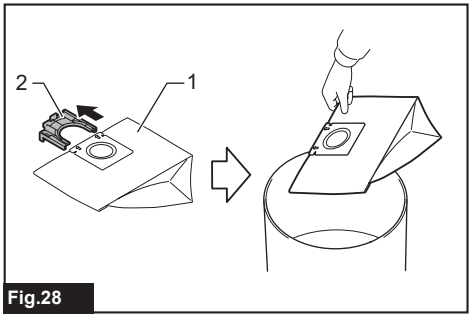

Fig.28

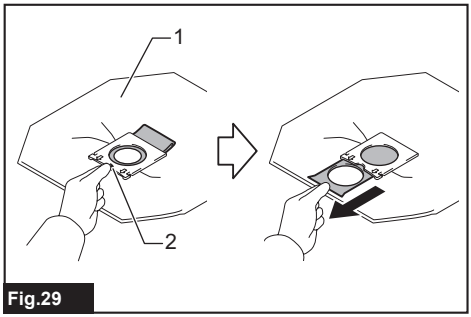

Fig.29

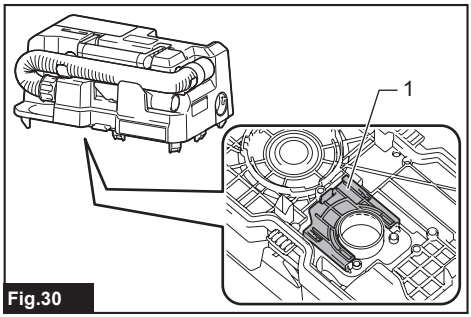

Fig.30

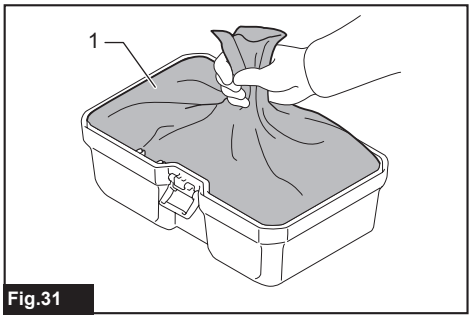

Fig.31

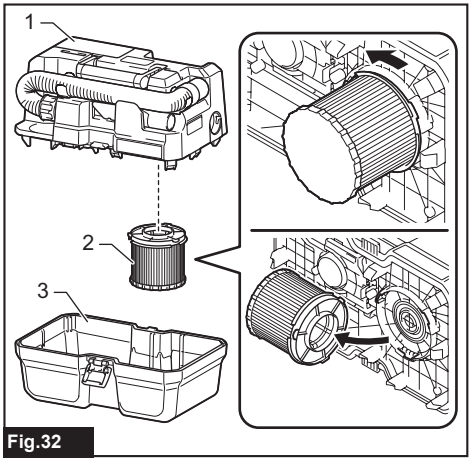

Fig.32

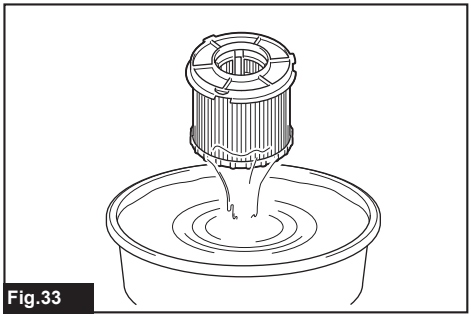
Fig.33

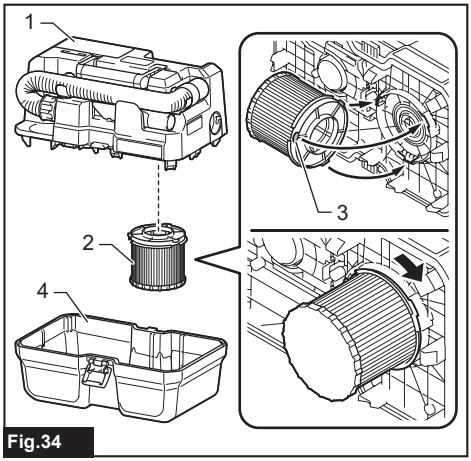

Fig.34

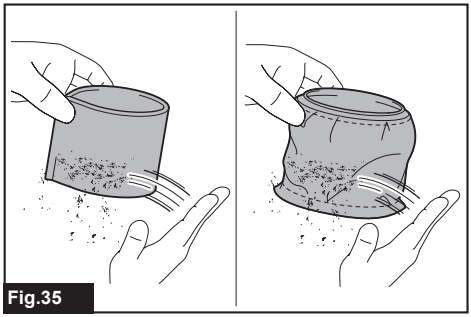

Fig.35

WARNING

- This machine is not intended for use by persons including children with reduced physical, sensory or mental capabilities, or lack of experience and knowledge.
- Children should be supervised to ensure that they do not play with the cleaner.
- See the chapter “SPECIFICATIONS” for the type reference of the battery.
- See the section “Important safety instructions for battery cartridge” for prohibited matters or important matters of the battery cartridge.
- See the section “Installing or removing battery cartridge” for how to remove or install the battery.
- When disposing the battery cartridge, remove it from the tool and dispose of it in a safe place. Follow your local regulations relating to disposal of battery.
- If the tool is not used for a long period of time, the battery must be removed from the tool.
- Do not short the battery cartridge.
- See the chapter “MAINTENANCE” for the appropriate details of precautions during user maintenance.

SPECIFICATIONS

Model:		**VC014GL**
Maximum air volume at the end of hose (with BL4050F)		2.0 m^3/min
Maximum air volume at turbine (with BL4050F)		2.9 m^3/min
Maximum vacuum (with BL4050F)		15 kPa
Nominal overpressure (when using as a blower)		15 kPa
Recoverable capacity	Dust	7.5 L
	Water *	4.5 L
Dimensions (L x W x H)		400 mm x 251 mm x 282 mm
Rated voltage		D.C. 36 V - 40 V max
Net weight		5.0 - 6.2 kg
Protection degree		IPX4

- Due to our continuing program of research and development, the specifications herein are subject to change without notice.
- Specifications may differ from country to country.
- The weight includes accessories (Hose, Wide nozzle, Sash nozzle) and battery cartridge(s). The lightest and heaviest combination weight of the appliance and battery cartridge(s) are shown in the table.

* The capacity of water depends on the condition of use.

Applicable battery cartridge and charger

Battery cartridge	BL4020 / BL4025 / BL4040 / BL4040F / BL4050F / BL4080F
Charger	DC40RA / DC40RB / DC40RC / DC40WA / BCC01 / BCC02

- Some of the battery cartridges and chargers listed above may not be available depending on your region of residence.

⚠***WARNING:*** **Only use the battery cartridges and chargers listed above.** Use of any other battery cartridges and chargers may cause injury and/or fire.

Symbols

The followings show the symbols which may be used for the equipment. Be sure that you understand their meaning before use.

	Read instruction manual.
	Take particular care and attention.

	Warning! The cleaner may contain hazardous dust.
	Dust class L (light). The cleaners are capable of picking up dust class L. Follow your country's regulations relating to dusts and to occupational health and safety.
	Never stand on the cleaner.
	A representative battery applicable to this product.
Ni-MH Li-ion	Only for EU countries Due to the presence of hazardous components in the equipment, waste electrical and electronic equipment, accumulators and batteries may have a negative impact on the environment and human health. Do not dispose of electrical and electronic appliances or batteries with household waste! In accordance with the European Directive on waste electrical and electronic equipment and on accumulators and batteries and waste accumulators and batteries, as well as their adaptation to national law, waste electrical equipment, batteries and accumulators should be stored separately and delivered to a separate collection point for municipal waste, operating in accordance with the regulations on environmental protection. This is indicated by the symbol of the crossed-out wheeled bin placed on the equipment.

Intended use

The appliance is intended for collecting both wet and dry dust. The appliance is suitable for commercial use, for example in hotels, schools, hospitals, factories, shops, offices and rental businesses.

Noise

The typical A-weighted noise level determined according to EN60335-2-69:
Work mode: No load (vacuum)
Sound pressure level (L_{pA}) : 75 dB (A)
Uncertainty (K) : 2.5 dB (A)
Work mode: No load (blower)
Sound pressure level (L_{pA}) : 75 dB (A)
Uncertainty (K) : 2.5 dB (A)

The noise level under working may exceed 80 dB (A).

NOTE: The declared noise emission value(s) has been measured in accordance with a standard test method and may be used for comparing one tool with another.

NOTE: The declared noise emission value(s) may also be used in a preliminary assessment of exposure.

WARNING: **Wear ear protection.**

WARNING: **The noise emission during actual use of the power tool can differ from the declared value(s) depending on the ways in which the tool is used especially what kind of workpiece is processed.**

WARNING: **Be sure to identify safety measures to protect the operator that are based on an estimation of exposure in the actual conditions of use (taking account of all parts of the operating cycle such as the times when the tool is switched off and when it is running idle in addition to the trigger time).**

Vibration

The vibration total value (tri-axial vector sum) determined according to EN60335-2-69:
Work mode: No load (vacuum)
Vibration emission (a_h) : 2.5 m/s^2 or less
Uncertainty (K) : 1.5 m/s^2
Work mode: No load (blower)
Vibration emission (a_h) : 2.5 m/s^2 or less
Uncertainty (K) : 1.5 m/s^2

NOTE: The declared vibration total value(s) has been measured in accordance with a standard test method and may be used for comparing one tool with another.

NOTE: The declared vibration total value(s) may also be used in a preliminary assessment of exposure.

WARNING: **The vibration emission during actual use of the power tool can differ from the declared value(s) depending on the ways in which the tool is used especially what kind of workpiece is processed.**

WARNING: **Be sure to identify safety measures to protect the operator that are based on an estimation of exposure in the actual conditions of use (taking account of all parts of the operating cycle such as the times when the tool is switched off and when it is running idle in addition to the trigger time).**

Declarations of Conformity

For European countries only

The Declarations of conformity are included in Annex A to this instruction manual.

SAFETY WARNINGS

Cordless vacuum cleaner safety warnings

WARNING: **IMPORTANT! READ CAREFULLY all safety warnings and all instructions BEFORE USE.** Failure to follow the warnings and instructions may result in electric shock, fire and/or serious injury.

1. **Before use, make sure that this cleaner must be used by people who have been adequately instructed on the use of this cleaner.**
2. **Before use, operators shall be provided with information, instruction and training for the use of the machine and the substances for which it is to be used, including the safe method of removal and disposal of the material collected.**
3. **If foam/liquid comes out, switch off immediately.**
4. **Clean the water level limiting device regularly and examine it for signs of damage.**
5. **Always make sure that filters are correctly installed before use. Do not use the cleaner without filters in place. Replace a damaged filter immediately. It is recommended to have some spares as filters are consumable items.**
6. **AVOID UNINTENTIONAL STARTING. Be sure switch is OFF when installing battery(ies).**
7. **Do not attempt to pick up flammable materials, fireworks, lighted cigarettes, hot ashes, hot metal chips, and sharp materials such as razors, needles, broken glass or the like.**
8. **NEVER USE THE CLEANER IN THE VICINITY OF GASOLINE, GAS, PAINT, ADHESIVES OR OTHER HIGHLY EXPLOSIVE SUBSTANCES. The switch emits sparks when turned ON and OFF. And so does the motor commutator during operation. A dangerous explosion may result.**
9. **Never vacuum up toxic, carcinogenic, combustible or other hazardous materials such as asbestos, arsenic, barium, beryllium, lead, pesticides, or other health endangering materials.**
10. **Always place the cleaner on a horizontal flat surface to prevent it from falling or moving unintentionally.**
11. **Never use the cleaner outdoors in the rain.**
12. **For Finland, this machine is not to be used outdoors at low temperature.**
13. **Do not use close to heat sources (stoves, etc.).**
14. **Ensure an adequate air change rate in the room because the exhaust air is discharged to the room where the appliance is used. Reference to National regulations is necessary.**
15. **Do not block suction inlet/outlet/cooling vents. These vents permit cooling of the motor. Blockage should be carefully avoided otherwise the motor will burn out due to a lack of ventilation.**
16. **Keep proper footing and balance at all times.**
17. **Do not fold, tug or step on the hose.**
18. **Stop the cleaner immediately if you notice poor performance or anything abnormal during operation.**
19. **REMOVE THE BATTERY(IES). When not in use, before servicing, and when changing accessories.**
20. **Clean and service the cleaner immediately after each use to keep it in tiptop operating condition.**
21. **MAINTAIN THE CLEANER WITH CARE. Keep the cleaner clean for better and safer performance. Follow instructions for changing accessories. Keep handles dry, clean, and free from oil and grease.**
22. **CHECK DAMAGED PARTS. Before further use of the cleaner, a guard or other part that is damaged should be carefully checked to determine that it will operate properly and perform its intended function. Check for alignment of moving parts, binding of moving parts, breakage of parts, mounting, and any other conditions that may affect its operation. A guard or other part that is damaged should be properly repaired or replaced by an authorized service center unless otherwise indicated elsewhere in this instruction manual. Have defective switches replaced by authorized service center. Don't use the cleaner if switch does not turn it on and off.**
23. **For user servicing, the machine shall be dismantled, cleaned and serviced, as far as is reasonably practicable, without causing risk to the maintenance staff and others.**
24. **The machine should be technically inspected by the manufacturer, or an instructed person, at least annually, consisting of, for example, inspection of filters for damage, air tightness of the machine and proper function of the control mechanism.**
25. **When carrying out service or repair operations, all contaminated items which cannot be satisfactorily cleaned are to be disposed of; such items shall be disposed of in impervious bags in accordance with any current regulation for the disposal of such waste.**
26. **REPLACEMENT PARTS. When servicing, use only identical replacement parts.**
27. **When not in use, always store the cleaner indoors.**
28. **Wet filters and the interior part of the liquid container shall be dried before storage.**
29. **Be kind to your cleaner. Rough handling can cause breakage of even the most sturdily built cleaner.**
30. **Do not attempt to clean the exterior or interior with benzine, thinner or cleaning chemicals. Cracks and discoloration may be caused.**
31. **Do not use cleaner in an enclosed space where flammable, explosive or toxic vapors are given off by oil-based paint, paint-thinner, gasoline, some mothproofing substances, etc., or in areas where flammable dust is present.**
32. **Do not operate the cleaner or any tool while under the influence of drugs or alcohol.**
33. **As a basic rule of safety, use safety goggles or safety glasses with side shields.**
34. **Use a dust mask in dusty work conditions.**
35. **This machine is not intended for use by persons including children with reduced physical, sensory or mental capabilities, or lack of experience and knowledge.**
36. **Children should be supervised to ensure that they do not play with the cleaner.**

37. **Never handle battery(ies) and cleaner with wet hands.**
38. **Use extreme caution when cleaning on stairs.**
39. **Do not use the cleaner as a stool or work bench. The machine may fall down and may result in personal injury.**

Battery tool use and care

1. **Recharge only with the charger specified by the manufacturer.** A charger that is suitable for one type of battery pack may create a risk of fire when used with another battery pack.
2. **Use power tools only with specifically designated battery packs.** Use of any other battery packs may create a risk of injury and fire.
3. **When battery pack is not in use, keep it away from other metal objects, like paper clips, coins, keys, nails, screws or other small metal objects, that can make a connection from one terminal to another.** Shorting the battery terminals together may cause burns or a fire.
4. **Under abusive conditions, liquid may be ejected from the battery; avoid contact. If contact accidentally occurs, flush with water. If liquid contacts eyes, additionally seek medical help.** Liquid ejected from the battery may cause irritation or burns.
5. **Do not use a battery pack or tool that is damaged or modified.** Damaged or modified batteries may exhibit unpredictable behaviour resulting in fire, explosion or risk of injury.
6. **Do not expose a battery pack or tool to fire or excessive temperature.** Exposure to fire or temperature above 130 °C may cause explosion.
7. **Follow all charging instructions and do not charge the battery pack or tool outside the temperature range specified in the instructions.** Charging improperly or at temperatures outside the specified range may damage the battery and increase the risk of fire.

SAVE THESE INSTRUCTIONS.

WARNING: **DO NOT let comfort or familiarity with product (gained from repeated use) replace strict adherence to safety rules for the subject product. MISUSE or failure to follow the safety rules stated in this instruction manual may cause serious personal injury.**

Important safety instructions for battery cartridge

1. **Before using battery cartridge, read all instructions and cautionary markings on (1) battery charger, (2) battery, and (3) product using battery.**
2. **Do not disassemble or tamper with the battery cartridge.** It may result in a fire, excessive heat, or explosion.
3. **If operating time has become excessively shorter, stop operating immediately. It may result in a risk of overheating, possible burns and even an explosion.**
4. **If electrolyte gets into your eyes, rinse them out with clear water and seek medical attention right away. It may result in loss of your eyesight.**
5. **Do not short the battery cartridge:**
   (1) **Do not touch the terminals with any conductive material.**
   (2) **Avoid storing battery cartridge in a container with other metal objects such as nails, coins, etc.**
   (3) **Do not expose battery cartridge to water or rain.**
   A battery short can cause a large current flow, overheating, possible burns and even a breakdown.
6. **Do not store and use the tool and battery cartridge in locations where the temperature may reach or exceed 50 °C (122 °F).**
7. **Do not incinerate the battery cartridge even if it is severely damaged or is completely worn out. The battery cartridge can explode in a fire.**
8. **Do not nail, cut, crush, throw, drop the battery cartridge, or hit against a hard object to the battery cartridge.** Such conduct may result in a fire, excessive heat, or explosion.
9. **Do not use a damaged battery.**
10. **The contained lithium-ion batteries are subject to the Dangerous Goods Legislation requirements.**
    For commercial transports e.g. by third parties, forwarding agents, special requirement on packaging and labeling must be observed.
    For preparation of the item being shipped, consulting an expert for hazardous material is required.
    Please also observe possibly more detailed national regulations.
    Tape or mask off open contacts and pack up the battery in such a manner that it cannot move around in the packaging.
11. **When disposing the battery cartridge, remove it from the tool and dispose of it in a safe place. Follow your local regulations relating to disposal of battery.**
12. **Use the batteries only with the products specified by Makita.** Installing the batteries to non-compliant products may result in a fire, excessive heat, explosion, or leak of electrolyte.
13. **If the tool is not used for a long period of time, the battery must be removed from the tool.**
14. **During and after use, the battery cartridge may take on heat which can cause burns or low temperature burns. Pay attention to the handling of hot battery cartridges.**
15. **Do not touch the terminal of the tool immediately after use as it may get hot enough to cause burns.**
16. **Do not allow chips, dust, or soil stuck into the terminals, holes, and grooves of the battery cartridge.** It may cause heating, catching fire, burst and malfunction of the tool or battery cartridge, resulting in burns or personal injury.
17. **Unless the tool supports the use near high-voltage electrical power lines, do not use the battery cartridge near high-voltage**

electrical power lines. It may result in a malfunction or breakdown of the tool or battery cartridge.

18. **Keep the battery away from children.**

SAVE THESE INSTRUCTIONS.

⚠*CAUTION:* **Only use genuine Makita batteries.** Use of non-genuine Makita batteries, or batteries that have been altered, may result in the battery bursting causing fires, personal injury and damage. It will also void the Makita warranty for the Makita tool and charger.

Tips for maintaining maximum battery life

1. **Charge the battery cartridge before completely discharged. Always stop tool operation and charge the battery cartridge when you notice less tool power.**
2. **Never recharge a fully charged battery cartridge. Overcharging shortens the battery service life.**
3. **Charge the battery cartridge with room temperature at 10 °C - 40 °C (50 °F - 104 °F). Let a hot battery cartridge cool down before charging it.**
4. **When not using the battery cartridge, remove it from the tool or the charger.**
5. **Charge the battery cartridge if you do not use it for a long period (more than six months).**

FUNCTIONAL DESCRIPTION

⚠*CAUTION:* **Always be sure that the appliance is switched off and the battery cartridge is removed before adjusting or checking function on the appliance.**

Installing or removing battery cartridge

⚠*CAUTION:* **Always switch off the appliance before installing or removing the battery cartridge.**

⚠*CAUTION:* **Hold the cleaner and the battery cartridge firmly when installing or removing battery cartridge.** Failure to hold the cleaner and the battery cartridge firmly may cause them to slip off your hands and result in damage to the cleaner and battery cartridge and a personal injury.

⚠*CAUTION:* **Be careful not to pinch your fingers when opening or closing the battery cover.** Failure to do so may cause personal injury.

To install the battery cartridge, open the battery cover first and then insert the battery cartridge.

► **Fig.1:** **1.** Battery cover

NOTE: The battery cover is locked when you open it up to the upright position. Do not open the battery cover forcibly. It may come off and cause breakage.

Align the tongue on the battery cartridge with the groove in the housing and slip it into place. Insert it all the way until it locks in place with a little click. Then close the battery cover.

To remove the battery cartridge, slide it from the appliance while sliding the button on the front of the cartridge.

► **Fig.2:** **1.** Battery cartridge **2.** Button

⚠*CAUTION:* **Always install the battery cartridge fully.** If not, it may accidentally fall out of the appliance, causing injury to you or someone around you.

⚠*CAUTION:* **Do not install the battery cartridge forcibly.** If the cartridge does not slide in easily, it is not being inserted correctly.

Indicating the remaining battery capacity

Press the check button on the battery cartridge to indicate the remaining battery capacity. The indicator lamps light up for a few seconds.

► **Fig.3:** **1.** Indicator lamps **2.** Check button

Indicator lamps			Remaining capacity
■ Lighted	□ Off	◪ Blinking	
■ ■ ■ ■			75% to 100%
■ ■ ■ □			50% to 75%
■ ■ □ □			25% to 50%
■ □ □ □			0% to 25%
◪ □ □ □			Charge the battery.
■ ■ □ □ ↑↓ □ □ ■ ■			The battery may have malfunctioned.

NOTE: Depending on the conditions of use and the ambient temperature, the indication may differ slightly from the actual capacity.

NOTE: The first (far left) indicator lamp will blink when the battery protection system works.

Battery indicator on control panel

► **Fig.4:** **1.** Battery indicator **2.** Check button

Press the check button to indicate the remaining battery capacities. The remaining battery capacity is shown as the following table.

Battery indicator status			Remaining battery capacity
On	Off	Blinking	
			50% to 100%
			20% to 50%
			0% to 20%
			Charge the battery
			Battery not inserted

Appliance / battery protection system

The appliance is equipped with an appliance/battery protection system. This system automatically cuts off power to the motor to extend appliance and battery life. The appliance will automatically stop during operation if the appliance or battery is placed under one of the following conditions:

Overload protection

When the appliance/battery is operated in a manner that causes it to draw an abnormally high current, the appliance automatically stops without any indication. In this situation, turn the appliance off and stop the application that caused the appliance to become overloaded. Then turn the appliance on to restart.

Overheat protection

When the appliance/battery is overheated, the appliance stops automatically and the battery indicator blinks. Let the appliance cool down before turning the appliance on again.

On	Blinking

Overdischarge protection

When the battery capacity becomes low, the appliance stops automatically. If the appliance does not operate even when the switches are operated, remove the batteries from the appliance and charge the batteries.

Protections against other causes

Protection system is also designed for other causes that could damage the appliance and allows the appliance to stop automatically. Take all the following steps to clear the causes, when the appliance has been brought to a temporary halt or stop in operation.

1. Turn the appliance off, and then turn it on again to restart.
2. Charge the battery(ies) or replace it/them with recharged battery(ies).
3. Let the appliance and battery(ies) cool down.

If no improvement can be found by restoring protection system, then contact your local Makita Service Center.

Electronic function

Restart prevention

When you insert the battery cartridge while the switch lever is in the ON position, the appliance does not start. If you press the check button, the battery indicator blinks. To start the appliance, turn the switch lever to OFF and then ON again.

On	Blinking

Switch action

Turning cleaner on

- Turn the switch lever in the "I" (ON) position.

Turning cleaner off

- Turn the switch lever in the "O" (OFF) position.

Adjusting suction power

The suction power can be adjusted according to your work needs.

- Turn the suction force adjusting knob to the left to reduce the suction power.
- Turn the suction force adjusting knob to the right to increase the suction power.

► **Fig.5:** **1.** Switch lever **2.** Suction force adjusting knob

Auto-suction stop during wet suction operation

⚠***WARNING:*** **Do not use for a long time while the float is at work.** Using the cleaner with its float at work for a long time can cause overheat, resulting in the cleaner deformation. In the worst case, it may lead to smoke emission or fire.

⚠***WARNING:*** **Do not pick up foam or soapy liquid.** It can cause foam to come out of air exit before the float works. Continuous use under such conditions may cause an electric shock and breakage of the cleaner.

The cleaner has a float mechanism that prevents water from immersing into the motor when picking up more than a certain amount of water. When the tank is full and the cleaner no longer picks up water, switch off the cleaner and empty the tank.

Carriage handle

⚠*CAUTION:* **Carry the appliance by the handle. Do not hold the recessed handle of the battery cover.**

⚠*CAUTION:* **Lift and carry the appliance with due care.** Failure to do so may result in personal injury or damage to the appliance.

When carrying the cleaner, carry it by holding the handle on the head. The handle is retractable at the head when not in use.
► **Fig.6**

NOTE: When water is in the tank, switch off the cleaner and empty the tank before carrying. The water inside may leak.

ASSEMBLY

⚠*CAUTION:* **Always be sure that the appliance is switched off and the battery cartridge is removed before carrying out any work on the appliance.**

⚠*CAUTION:* **Always wear dust mask during assembly or maintenance.**

Installing prefilter set

Optional accessory

NOTE: Use the prefilter set only when picking up dry dust with HEPA filter. If you use the prefilter set for picking up water, the water suction capacity may be reduced.

The prefilter set, consisting of the prefilter and damper, reduces dust clogging in the HEPA filter to keep the suction power.

1. Release the locking hooks and remove the head unit.
► **Fig.7:** **1.** Locking hook

2. Set the damper on the HEPA filter and cover it with the prefilter. Be sure to hook the rubber band of the prefilter onto the lip of the HEPA filter.
► **Fig.8:** **1.** HEPA filter **2.** Damper **3.** Prefilter

3. Mount the head unit and lock it.

Installing paper pack/filter bag

Optional accessory

⚠*CAUTION:* **Never pick up water or other liquids or wet dust when using a paper pack/filter bag.** Picking up such things may cause the paper pack/filter bag breakage.

⚠*CAUTION:* **Using a paper pack to pick up concrete or gypsum dust is likely to clog. Do not continue to use the clogged paper pack.** Otherwise the paper pack will break.

NOTE: At the time of shipment, a paper pack is installed.

Paper pack and filter bag are throw-away type. Throw away the entire paper pack/filter bag without emptying when they have become full.
Select a paper pack or a filter bag depending on your work.

Types of filters	Recommended use
Paper pack	For picking up dust and hair
Filter bag	For picking up concrete dust or wood chips

► **Fig.9:** **1.** Paper pack **2.** Filter bag

1. Insert the cardboard of a paper pack/filter bag into the slot on the dust stopper until it clicks.
► **Fig.10:** **1.** Dust stopper **2.** Cardboard

2. Unfold the paper pack/filter bag fully.
► **Fig.11**

3. Place the dust stopper on the mounting part of the tank. Then push the dust stopper until the lever locks the dust stopper into place.
► **Fig.12:** **1.** Lever **2.** Mounting part

Installing polyethylene bag

Optional accessory

With a polyethylene bag installed in the tank, you can easily empty the tank without letting your hands dirty.

Lay a polyethylene bag over the tank.
► **Fig.13:** **1.** Polyethylene bag

Install the head unit and lock the appliance.

Connecting the hose

NOTICE: **Never force the hose for bending or stamp it. Never move the cleaner by a hose.** Forcing, stamping and pulling the hose may cause a breakage or deformation of the hose.

NOTICE: **Do not pick up large wastes such as planer carvings and concrete pieces.** It may cause a hose stuffing and damage.

For vacuum cleaning

Insert the hose into the suction inlet and turn it clockwise until it clicks.
► **Fig.14:** **1.** Suction inlet

For blowing

Insert the hose to blower outlet and turn it clockwise until it clicks.
► **Fig.15:** **1.** Blower outlet

NOTE: This cleaner has the suction inlet and blower outlet separately. Connect the hose to the proper port depending on your work.

Connecting the nozzle

Attach the wide nozzle, sash nozzle, or other nozzles supplied as optional accessories depending on your purpose. To attach the nozzle, twist and insert it to the end of the hose.
► **Fig.16**

Connecting the tool

Optional accessory

To connect the tool, connect the end of the hose to the tool's extraction outlet. Depending on the tool, you may need the optional joint 22-38 or the front cuff 24.
► **Fig.17:** **1.** Hose **2.** Joint 22-38 **3.** Front cuff 24

NOTE: When connecting the tool, always make sure that the hose is connected to the suction inlet on the cleaner.

Storage of hose and nozzles

The hose and nozzles can be stored on the appliance as illustrated.
► **Fig.18:** **1.** Sash nozzle **2.** Wide nozzle

When storing the hose, fix it with the hooks.
► **Fig.19:** **1.** Hose **2.** Hook

Installing the shoulder strap

⚠***CAUTION:*** **Lift and carry the appliance with due care.** Failure to do so may result in personal injury or damage to the appliance.

Attach the hooks of the shoulder strap onto the mounts of the cleaner as shown in the figure.
► **Fig.20:** **1.** Shoulder strap **2.** Hook **3.** Mount

Installing caster

Optional accessory

To install casters, insert them into the holes in the bottom of the tank.

Installing place	Types of casters
Cleaner side	Caster without stopper
Blower side	Caster with stopper

► **Fig.21:** **1.** Caster without stopper **2.** Caster with stopper

To remove the casters, pull them out.

Locking and unlocking casters

⚠***CAUTION:*** **To prevent unintentional movement, lock the casters during operation, when interrupting operation, and when storing the cleaner.**

Casters can be locked with stoppers.
Lower the stopper levers by hand to lock the casters, and raise the stopper levers up to release.
► **Fig.22:** **1.** Stopper lever **2.** Unlocked position **3.** Locked position

NOTE: When moving the cleaner, make sure that the casters are unlocked. Moving the cleaner with the casters in a locked position may cause damage to the casters.

OPERATION

Using as a vacuum cleaner

NOTICE: **Use the HEPA filter when picking up dry dust.**

NOTICE: **If you continue to pick up water with the HEPA filter, the suction power may be reduced. In that case, dry the HEPA filter. Use the wet filter when picking up water repeatedly.**

► **Fig.23:** **1.** HEPA filter **2.** Wet filter

1. Install the hose and nozzle onto the suction inlet and turn on the appliance.

2. After vacuum cleaning, empty the tank before it becomes full.
► **Fig.24**

Using as a blower

⚠***CAUTION:*** **Do not blow out muddy water.** If foreign objects are blown into eyes, it may result in personal injury.

⚠***CAUTION:*** **Do not operate as a blower against the wind.** The foreign objects that you blow may return toward you by the wind and get into your eyes.

⚠***CAUTION:*** **Always use protective goggles, a cap and mask while operating.**

⚠***CAUTION:*** **Never point the nozzle at anyone in the vicinity.**

⚠***CAUTION:*** **Be aware of your surroundings when using as a blower.** The operator or user is responsible for accidents or hazards occurring to other people or their property.

⚠***CAUTION:*** **Do not use the appliance for blowing air into objects, like rubber rafting, balls or other inflatable products.** Increased motor revolution may cause dangerous fan breakage.

1. Install the hose into the blower outlet.

2. Point the hose tip to the object to be blown off and turn on the appliance.
► **Fig.25**

NOTE: To clean narrow space, connecting the sash nozzle to the hose makes it easy.

MAINTENANCE

⚠*CAUTION:* **Always be sure that the appliance is switched off and the battery cartridge is removed before attempting to perform inspection or maintenance.**

⚠*CAUTION:* **To reduce the contact to the dust, use goggles and dust mask when emptying the tank or cleaning the filter.**

NOTICE: **Never use gasoline, benzine, thinner, alcohol or the like. Discoloration, deformation or cracks may result.**

To maintain product SAFETY and RELIABILITY, repairs, any other maintenance or adjustment should be performed by Makita Authorized or Factory Service Centers, always using Makita replacement parts.

Disposing of dust

⚠*CAUTION:* **Do not apply a great impact on the tank.** A great impact may cause deformation and damage to the parts.

⚠*CAUTION:* **Empty the tank at least once a day although this depends on picked-up dust volume in the tank.** Failure to do so may weaken the suction force and cause the motor to break.

⚠*CAUTION:* **Do not grab the hook when emptying the tank.** Grabbing the hook may cause the hook to break.

Release the locking hooks and lift the head unit up off the tank.
Shake off the dust from the filter and then dispose of the dust from the tank.
► **Fig.26**

Disposing of paper pack/filter bag

1. Remove the dust stopper and paper pack/filter bag together from the mounting part.
► **Fig.27**

2. Perform the procedures below depending on the dust container type:

When using the paper pack

Remove the dust stopper and dispose of the paper pack.
► **Fig.28:** **1.** Paper pack **2.** Dust stopper

When using the filter bag

Remove the dust stopper.

Pull the strip on the side of the opening to shut the filter bag and dispose of the entire filter bag.
► **Fig.29:** **1.** Filter bag **2.** Strip

3. Replace with a new paper pack/filter bag.

For replacement procedure, refer to the section of "*Installing paper pack/filter bag*."

When you do not use a paper pack/filter bag, place the dust stopper in storage position on the head unit.
► **Fig.30:** **1.** Dust stopper

NOTICE: **Never throw away the dust stopper because it should be used whenever either the paper pack or filer bag is used.**

Disposing of polyethylene bag

Remove the polyethylene bag out of the tank, closing the opening of the bag by hand.
► **Fig.31:** **1.** Polyethylene bag

NOTE: Take the polyethylene bag out of the tank carefully to avoid it from being scratched and torn by the edges inside the tank.

NOTE: Empty the polyethylene bag before it becomes full. Too much dust in the tank may cause the polyethylene bag to be torn.

Cleaning of HEPA filter/wet filter and prefilter set

NOTICE: **Do not rub or scratch the HEPA filter/wet filter with hard objects such as a brush and a paddle.**

Clogged HEPA filter/wet filter cause poor suction performance. Clean out the filter from time to time.

1. To remove the HEPA filter/wet filter, unlock and remove the head unit.

2. Turn the HEPA filter/wet filter counterclockwise and pull out of the head unit.
► **Fig.32:** **1.** Head unit **2.** HEPA filter **3.** Tank

3. To remove dust adhering to the HEPA filter/wet filter, shake the frame bottom quickly several times. Occasionally wash the HEPA filter/wet filter in water and rinse, and if HEPA filter, dry thoroughly in the shade before use. Never wash the filter in a washing machine.
► **Fig.33**

4. To install the HEPA filter/wet filter, place and twist it clockwise so that the securing lips are firmly locked in the head unit.
► **Fig.34:** **1.** Head unit **2.** HEPA filter **3.** Securing lip **4.** Tank

5. Mount the head unit on the tank and lock it.

When using the prefilter set, routinely wipe and shake dust off the prefilter and the damper by hand.
► **Fig.35**

NOTE: The filter wears out in course of time. It is recommended to have some spares for them.

OPTIONAL ACCESSORIES

⚠*CAUTION:* **These accessories or attachments are recommended for use with your Makita tool specified in this manual.** The use of any other accessories or attachments might present a risk of injury to persons. Only use accessory or attachment for its stated purpose.

If you need any assistance for more details regarding these accessories, ask your local Makita Service Center.

- Hose
- Pipe
- Front cuff 24
- Joint 22-38
- Nozzle
- Brush
- Shoulder strap
- Caster set
- Polyethylene bag
- Paper pack
- Filter bag
- Wet filter
- HEPA filter
- Prefilter set
- Makita genuine battery and charger

NOTE: Some items in the list may be included in the tool package as standard accessories. They may differ from country to country.

OSTRZEŻENIE

- To urządzenie nie jest przeznaczone do użytkowania przez osoby, w tym dzieci, o ograniczonej sprawności ruchowej, sensorycznej lub umysłowej oraz osoby nieposiadające odpowiedniej wiedzy i doświadczenia.
- Należy zwracać uwagę, aby dzieci nie bawiły się odkurzaczem.
- Informacje na temat zalecanych akumulatorów zawiera rozdział „DANE TECHNICZNE”.
- Zabronione czynności oraz istotne informacje dotyczące akumulatora opisano w sekcji „Ważne zasady bezpieczeństwa dotyczące akumulatora”.
- Sposób montażu i demontażu opisano w punkcie „Wkładanie i wyjmowanie akumulatora”.
- Jeśli zajdzie konieczność utylizacji akumulatora, należy wyjąć go z narzędzia i przekazać w bezpieczne miejsce. Postępować zgodnie z przepisami lokalnymi dotyczącymi usuwania akumulatorów.
- Jeśli narzędzie nie będzie używane przez dłuższy czas, należy wyjąć z niego akumulator.
- Nie doprowadzać do zwarcia akumulatora.
- Szczegółowe informacje na temat środków ostrożności podczas konserwacji wykonywanej przez użytkownika zawiera rozdział „KONSERWACJA”.

DANE TECHNICZNE

Model:		**VC014GL**
Maksymalny przepływ powietrza na końcu węża (z BL4050F)		2,0 m^3/min
Maksymalny przepływ powietrza w turbinie (z BL4050F)		2,9 m^3/min
Maksymalne podciśnienie (z BL4050F)		15 kPa
Znamionowe nadciśnienie (podczas używania produktu jako dmuchawy)		15 kPa
Pojemność	Pył	7,5 l
	Woda *	4,5 l
Wymiary (dług. x szer. x wys.)		400 mm x 251 mm x 282 mm
Napięcie znamionowe		Prąd stały 36 V–40 V maks.
Ciężar netto		5,0–6,2 kg
Stopień ochrony		IPX4

- W związku ze stale prowadzonym przez naszą firmę programem badawczo-rozwojowym niniejsze dane mogą ulec zmianom bez wcześniejszego powiadomienia.
- Dane techniczne mogą różnić się w zależności od kraju.
- Waga uwzględnia akcesoria (wąż, końcówkę uniwersalną, końcówkę wąską) oraz akumulator(y). Wagi najlżejszych i najcięższych kombinacji urządzenia z akumulatorami przedstawiono w tabeli.

* Ilość wody zależy od warunków eksploatacji.

Kompatybilne akumulatory i ładowarki

Akumulator	BL4020 / BL4025 / BL4040 / BL4040F / BL4050F / BL4080F
Ładowarka	DC40RA / DC40RB / DC40RC / DC40WA / BCC01 / BCC02

- Pewne z wymienionych powyżej akumulatorów i ładowarek mogą być niedostępne w regionie zamieszkania użytkownika.

⚠***OSTRZEŻENIE:*** **Należy używać wyłącznie akumulatorów i ładowarek wymienionych powyżej.**
Używanie innych akumulatorów i ładowarek może stwarzać ryzyko wystąpienia obrażeń ciała lub pożaru.

Symbole

Poniżej pokazano symbole, jakie mogą być zastosowane na urządzeniu. Przed rozpoczęciem użytkowania należy zapoznać się z ich znaczeniem.

	Przeczytać instrukcję obsługi.
⚠	Zachować szczególną ostrożność.

	Ostrzeżenie! W odkurzaczu może się znajdować niebezpieczny pył.
	Klasa pyłu L (lekki). Odkurzacze przeznaczone są do zbierania pyłu klasy L. Należy postępować zgodnie z przepisami lokalnymi odnoszącymi się do pyłów oraz do bezpieczeństwa i higieny pracy.
	Nigdy nie stawać na odkurzaczu.
	Przykładowy akumulator do zastosowania z tym produktem.
Ni-MH Li-ion	Dotyczy tylko państw UE Z uwagi na obecność w sprzęcie niebezpiecznych składników, zużyty sprzęt elektryczny, elektroniczny, akumulatory oraz baterie mogą powodować negatywny wpływ na środowisko i zdrowie ludzi. Nie wyrzucaj urządzeń elektrycznych, elektronicznych lub akumulatorów wraz z odpadami z gospodarstwa domowego! Zgodnie z Europejską Dyrektywą w sprawie zużytego sprzętu elektrycznego i elektronicznego oraz dotyczącą akumulatorów i baterii oraz zużytych akumulatorów i baterii, a także dostosowaniem ich do prawa krajowego, zużyte urządzenia elektryczne, elektroniczne, baterie i akumulatory, należy składować osobno i przekazywać do punktu selektywnej zbiórki odpadów komunalnych, działającego zgodnie z przepisami dotyczącymi ochrony środowiska. Informuje o tym symbol przekreślonego kołowego kontenera na odpady umieszczony na sprzęcie.

Przeznaczenie

Urządzenie przeznaczone jest do usuwania suchego i mokrego pyłu. Urządzenie jest przeznaczone do użytku komercyjnego, na przykład w hotelach, szkołach, szpitalach, fabrykach, sklepach, biurach oraz przez firmy świadczące usługi wynajmu.

Hałas

Typowy równoważny poziom dźwięku A określony w oparciu o normę EN60335-2-69:
Tryb pracy: Brak obciążenia (odkurzanie)
Poziom ciśnienia akustycznego (L_{pA}): 75 dB(A)
Niepewność (K): 2,5 dB(A)
Tryb pracy: Brak obciążenia (dmuchawa)
Poziom ciśnienia akustycznego (L_{pA}): 75 dB(A)
Niepewność (K): 2,5 dB(A)

Poziom hałasu podczas pracy może przekraczać 80 dB (A).

WSKAZÓWKA: Deklarowana wartość emisji hałasu została zmierzona zgodnie ze standardową metodą testową i można ją wykorzystać do porównywania narzędzi.

WSKAZÓWKA: Deklarowaną wartość emisji hałasu można także wykorzystać we wstępnej ocenie narażenia.

⚠OSTRZEŻENIE: **Nosić ochronniki słuchu.**

⚠OSTRZEŻENIE: **Poziom hałasu wytwarzanego podczas rzeczywistego użytkowania elektronarzędzia może się różnić od wartości deklarowanej w zależności od sposobu użytkowania narzędzia, a w szczególności od rodzaju obrabianego elementu.**

⚠OSTRZEŻENIE: **W oparciu o szacowane narażenie w rzeczywistych warunkach użytkowania należy określić środki bezpieczeństwa w celu zapewnienia ochrony operatora (uwzględniając wszystkie elementy cyklu działania, tj. czas, kiedy narzędzie jest wyłączone i kiedy pracuje na biegu jałowym, a także czas, kiedy jest włączone).**

Drgania

Całkowita wartość poziomu drgań (suma wektorów w 3 osiach) określona zgodnie z normą EN60335-2-69:
Tryb pracy: Brak obciążenia (odkurzanie)
Emisja drgań (a_h): 2,5 m/s^2 lub mniej
Niepewność (K): 1,5 m/s^2
Tryb pracy: Brak obciążenia (dmuchawa)
Emisja drgań (a_h): 2,5 m/s^2 lub mniej
Niepewność (K): 1,5 m/s^2

WSKAZÓWKA: Deklarowana wartość poziomu drgań została zmierzona zgodnie ze standardową metodą testową i można ją wykorzystać do porównywania narzędzi.

WSKAZÓWKA: Deklarowaną wartość poziomu drgań można także wykorzystać we wstępnej ocenie narażenia.

⚠OSTRZEŻENIE: **Drgania wytwarzane podczas rzeczywistego użytkowania elektronarzędzia mogą się różnić od wartości deklarowanej w zależności od sposobu użytkowania narzędzia, a w szczególności od rodzaju obrabianego elementu.**

⚠OSTRZEŻENIE: **W oparciu o szacowane narażenie w rzeczywistych warunkach użytkowania należy określić środki bezpieczeństwa w celu zapewnienia ochrony operatora (uwzględniając wszystkie elementy cyklu działania, tj. czas, kiedy narzędzie jest wyłączone i kiedy pracuje na biegu jałowym, a także czas, kiedy jest włączone).**

Deklaracje zgodności

Dotyczy tylko krajów europejskich

Deklaracje zgodności są dołączone jako załącznik A do niniejszej instrukcji obsługi.

OSTRZEŻENIA DOTYCZĄCE BEZPIECZEŃSTWA

Ostrzeżenia dotyczące bezpieczeństwa dla odkurzacza akumulatorowego

⚠*OSTRZEŻENIE:* **WAŻNE! UWAŻNIE PRZECZYTAĆ wszystkie zasady bezpieczeństwa i zalecenia PRZED UŻYCIEM.** Niezastosowanie się do wspomnianych ostrzeżeń i instrukcji może doprowadzić do porażenia prądem elektrycznym, pożaru i/lub poważnych obrażeń ciała.

1. **Odkurzacza mogą używać wyłącznie osoby odpowiednio przeszkolone.**
2. **Przed użyciem urządzenia operatorzy powinni otrzymać informacje, instrukcje i przeszkolenie w zakresie obsługi urządzenia oraz substancji, z którymi ma być ono używane, w tym na temat bezpiecznej metody usuwania i utylizacji zebranego materiału.**
3. **W przypadku gdy z odkurzacza wydostaje się piana/ciecz, należy niezwłocznie go wyłączyć.**
4. **Regularnie czyścić ogranicznik poziomu wody i sprawdzać pod kątem uszkodzeń.**
5. **Przed użyciem zawsze należy się upewnić, czy filtry są prawidłowo założone. Odkurzacza nie wolno używać bez włożonych filtrów. Uszkodzony filtr należy niezwłocznie wymienić. Zalecane jest zaopatrzenie się w kilka zapasowych filtrów, ponieważ są to części zużywające się.**
6. **UNIKAĆ PRZYPADKOWEGO URUCHOMIENIA. Podczas montażu akumulatorów należy upewnić się, że wyłącznik znajduje się w położeniu wyłączonym.**
7. **Nie podejmować próby wciągania odkurzaczem materiałów łatwopalnych, fajerwerków, zapalonych papierosów, gorącego popiołu, gorących wiórów metalowych i ostrych przedmiotów, takich jak żyletki, igły czy rozbite szkło.**
8. **NIGDY NIE UŻYWAĆ ODKURZACZA W POBLIŻU ZBIORNIKÓW BENZYNY, GAZU, LAKIERU, KLEJU ANI INNYCH WYBUCHOWYCH SUBSTANCJI. Włączanie/wyłączanie przełącznika zasilania powoduje iskrzenie. Iskrzenie powoduje także komutator silnika. Może to być przyczyną wybuchu.**
9. **Nigdy nie wciągać odkurzaczem materiałów toksycznych, rakotwórczych, łatwopalnych ani innych materiałów niebezpiecznych, takich jak azbest, arsen, bar, beryl, ołów, pestycydy lub inne materiały niebezpieczne dla zdrowia.**
10. **Zawsze ustawiać odkurzacz na płaskiej poziomej powierzchni, aby uniknąć jego przypadkowego upadku lub przesunięcia.**
11. **Nigdy nie używać odkurzacza na zewnątrz podczas deszczu.**
12. **W przypadku Finlandii ta maszyna nie jest przeznaczona do użycia na zewnątrz w niskich temperaturach.**
13. **Nie używać w pobliżu źródeł ciepła (pieców itp.).**
14. **Należy zapewnić odpowiednią wymianę powietrza w pomieszczeniu, ponieważ powietrze wylotowe trafia do pomieszczenia, w którym używane jest urządzenie. Należy zapoznać się z odpowiednimi przepisami obowiązującymi w danym kraju.**
15. **Nie blokować otworu zasysania, otworu dmuchawy ani otworów chłodzenia. Zapewniają one chłodzenie silnika. Otwory wentylacyjne powinny być zawsze odsłonięte; w przeciwnym razie dojdzie do przepalenia się silnika w wyniku braku wentylacji.**
16. **Zawsze stać na pewnym podłożu i utrzymywać równowagę.**
17. **Nie zginać i nie szarpać węża ani nie stawać na nim.**
18. **W przypadku zauważenia małej skuteczności działania lub innych nietypowych objawów natychmiast wyłączyć odkurzacz.**
19. **WYJĄĆ AKUMULATORY. Gdy odkurzacz nie jest używany, podczas konserwacji oraz wymiany akcesoriów.**
20. **Po każdym użyciu natychmiast wyczyścić i wykonać konserwację w celu utrzymania urządzenia w idealnym stanie technicznym.**
21. **STARANNIE WYKONYWAĆ CZYNNOŚCI KONSERWACYJNE. Utrzymywać czystość odkurzacza, aby zapewnić lepsze i bezpieczniejsze działanie. Przestrzegać instrukcji wymiany akcesoriów. Utrzymywać rękojeści suche, czyste i niezabrudzone olejem ani smarem.**
22. **SPRAWDZIĆ USZKODZONE CZĘŚCI. Uszkodzoną osłonę lub inną część należy dokładnie sprawdzić przed dalszym użytkowaniem odkurzacza, aby mieć pewność, że będzie ona poprawnie działać i spełniać swoją funkcję. Należy sprawdzić narzędzie pod kątem nieprawidłowego ustawienia lub zablokowania elementów ruchomych, pęknięć części, zamocowania oraz innych usterek, które mogą mieć wpływ na jego działanie. Osłona lub inne uszkodzone części powinny zostać naprawione lub wymienione przez autoryzowany punkt serwisowy, o ile w instrukcji nie podano inaczej. Uszkodzone przełączniki powinny zostać wymienione w autoryzowanym punkcie serwisowym. Nie używać odkurzacza, jeśli nie działają funkcje przełącznika.**
23. **Podczas serwisu maszyna powinna być rozmontowywana, czyszczona i serwisowana w sposób uzasadniony ze względów praktycznych, bez stwarzania ryzyka dla personelu konserwacyjnego i innych osób.**
24. **Przynajmniej raz w roku producent lub poinstruowana osoba powinna przeprowadzić kontrolę techniczną urządzenia, polegającą na przykład na sprawdzeniu filtrów pod kątem uszkodzeń, szczelności urządzenia i prawidłowego działania mechanizmu kontrolnego.**

25. **Podczas wykonywania czynności serwisowych lub naprawczych wszystkie zanieczyszczone elementy, których nie można w sposób zadowalający wyczyścić, należy zutylizować; elementy te należy umieścić w nieprzepuszczalnych torbach zgodnie z obowiązującymi przepisami dotyczącymi utylizacji takich odpadów.**
26. **CZĘŚCI ZAMIENNE. Do wymiany należy używać tylko identycznych części zamiennych.**
27. **Gdy odkurzacz nie jest używany, należy zawsze przechowywać go w pomieszczeniu.**
28. **Mokre filtry i części wewnętrzne zbiornika cieczy należy wysuszyć przed odłożeniem urządzenia do przechowywania.**
29. **Z odkurzaczem należy obchodzić się delikatnie. Niedbałe i agresywne użytkowanie może spowodować uszkodzenie nawet najbardziej wytrzymałego odkurzacza.**
30. **Nie czyścić powierzchni zewnętrznych ani wewnętrznych benzyną, rozpuszczalnikiem ani chemicznymi środkami czyszczącymi. Mogą powstać pęknięcia i odbarwienia.**
31. **Nie używać odkurzacza w pomieszczeniach zamkniętych, w których występują łatwopalne, wybuchowe lub toksyczne opary farb olejnych, rozpuszczalników, benzyny, niektórych substancji przeciwmolowych itp. ani w miejscach, w których występuje łatwopalny pył.**
32. **Odkurzacza ani żadnego innego urządzenia nie wolno obsługiwać, będąc pod wpływem narkotyków lub alkoholu.**
33. **W ramach podstawowej ochrony nosić gogle lub okulary ochronne z osłonami bocznymi.**
34. **W miejscach silnie zapylonych używać maski.**
35. **To urządzenie nie jest przeznaczone do użytkowania przez osoby, w tym dzieci, o ograniczonej sprawności ruchowej, sensorycznej lub umysłowej oraz osoby nieposiadające odpowiedniej wiedzy i doświadczenia.**
36. **Należy zwracać uwagę, aby dzieci nie bawiły się odkurzaczem.**
37. **Nie wolno obsługiwać odkurzacza ani akumulatorów mokrymi rękami.**
38. **Zachować szczególną ostrożność podczas sprzątania na schodach.**
39. **Nie używać odkurzacza jako stołka ani stołu warsztatowego. Urządzenie może się przewrócić i spowodować obrażenia.**

Użytkowanie narzędzi akumulatorowych i dbałość o nie

1. **Akumulator należy ładować wyłącznie przy użyciu określonej przez producenta ładowarki.** Ładowarka przeznaczona do jednego typu akumulatora może stwarzać zagrożenie pożarem, gdy będzie używana do ładowania innego akumulatora.
2. **Do zasilania elektronarzędzi używać tylko specjalnie do tego celu przeznaczonych akumulatorów.** Używanie innych akumulatorów może stwarzać ryzyko wystąpienia obrażeń ciała lub pożaru.
3. **Gdy akumulator nie jest używany, należy zabezpieczyć go przed kontaktem z metalowymi przedmiotami, typu spinacze, monety, klucze, gwoździe, wkręty lub innymi metalowymi drobiazgami, które mogą powodować zwarcie styków akumulatora.** Zwarcie styków akumulatora grozi poparzeniami lub pożarem.
4. **W niewłaściwych warunkach eksploatacji może dojść do wycieku elektrolitu z akumulatora. Nie należy go dotykać. W razie przypadkowego kontaktu należy przemyć skażoną skórę wodą. W przypadku dostania się elektrolitu do oczu należy dodatkowo skorzystać z porady lekarza.** Elektrolit z akumulatora może powodować podrażnienia lub poparzenia.
5. **Nie używać uszkodzonego lub przerobionego akumulatora ani narzędzia.** Uszkodzone lub przerobione akumulatory mogą działać w nieprzewidywalny sposób i spowodować pożar, wybuch lub obrażenia ciała.
6. **Nie wystawiać akumulatora ani narzędzia na działanie ognia ani nadmiernej temperatury.** Narażenie na ogień lub temperaturę wyższą niż 130°C może spowodować wybuch.
7. **Przestrzegać wszystkich instrukcji ładowania i nie ładować akumulatora ani narzędzia w temperaturze wykraczającej poza zakres określony w instrukcji.** Nieprawidłowe ładowanie lub temperatury wykraczająca poza określony zakres mogą spowodować uszkodzenie akumulatora oraz wzrost zagrożenia pożarem.

ZACHOWAĆ NINIEJSZE INSTRUKCJE.

⚠***OSTRZEŻENIE:*** **NIE WOLNO pozwolić, aby wygoda lub rutyna (nabyta w wyniku wielokrotnego używania urządzenia) zastąpiły ścisłe przestrzeganie zasad bezpieczeństwa obsługi. NIEWŁAŚCIWE UŻYTKOWANIE narzędzia lub niestosowanie się do zasad bezpieczeństwa podanych w niniejszej instrukcji obsługi może prowadzić do poważnych obrażeń ciała.**

Ważne zasady bezpieczeństwa dotyczące akumulatora

1. **Przed użyciem akumulatora zapoznać się ze wszystkimi instrukcjami i znakami ostrzegawczymi na (1) ładowarce, (2) akumulatorze i (3) produkcie, w którym będzie używany akumulator.**
2. **Nie rozmontowywać ani modyfikować akumulatora.** Może to spowodować pożar, przegrzanie lub wybuch.
3. **Jeśli czas działania uległ znacznemu skróceniu, należy natychmiast przerwać pracę. Może bowiem dojść do przegrzania, ewentualnych poparzeń, a nawet eksplozji.**
4. **W przypadku przedostania się elektrolitu do oczu, przemyć je czystą wodą i niezwłocznie uzyskać pomoc lekarską. Może on bowiem spowodować utratę wzroku.**
5. **Nie doprowadzać do zwarcia akumulatora:**
   (1) **Nie dotykać styków materiałami przewodzącymi prąd.**

(2) **Unikać przechowywania akumulatora w pojemniku z metalowymi przedmiotami, takimi jak gwoździe, monety itp.**

(3) **Chronić akumulator przed deszczem lub wodą.**

Zwarcie prowadzi do przepływu prądu elektrycznego o dużym natężeniu i przegrzania akumulatora, co w konsekwencji może grozić poparzeniami a nawet awarią urządzenia.

6. **Narzędzia i akumulatora nie wolno przechowywać ani używać w miejscach, w których temperatura osiąga bądź przekracza 50°C (122°F).**
7. **Akumulatorów nie wolno spalać, również tych poważnie uszkodzonych lub całkowicie zużytych. Akumulator może eksplodować w ogniu.**
8. **Nie należy przecinać ani zgniatać akumulatora, wbijać w niego gwoździ, rzucać nim, upuszczać, ani uderzać akumulatorem o twarde obiekty.** Takie działanie może spowodować pożar, przegrzanie lub wybuch.
9. **Nie wolno używać uszkodzonego akumulatora.**
10. **Stanowiące wyposażenie akumulatory litowo-jonowe podlegają przepisom dotyczącym produktów niebezpiecznych.**
    Na potrzeby transportu komercyjnego, np. świadczonego przez firmy trzecie czy spedycyjne, należy przestrzegać specjalnych wymagań w zakresie pakowania i oznaczania etykietami. Przygotowanie produktu do wysyłki wymaga skonsultowania się ze specjalistą ds. materiałów niebezpiecznych. Należy także przestrzegać przepisów krajowych, które mogą być bardziej szczegółowe.
    Zakleić taśmą lub zaślepić otwarte styki akumulatora oraz zabezpieczyć go, aby nie mógł się przesuwać w opakowaniu.
11. **Jeśli zajdzie konieczność utylizacji akumulatora, należy wyjąć go z narzędzia i przekazać w bezpieczne miejsce. Postępować zgodnie z przepisami lokalnymi dotyczącymi utylizacji akumulatorów.**
12. **Używać akumulatorów tylko z produktami określonymi przez firmę Makita.** Zastosowanie akumulatorów w niezgodnych produktach może spowodować pożar, przegrzanie, wybuch lub wyciek elektrolitu.
13. **Jeśli narzędzie nie będzie używane przez dłuższy czas, należy wyjąć z niego akumulator.**
14. **Przed użyciem akumulatora i po jego użyciu akumulator może pozostawać nagrzany, co może spowodować poparzenia lub poparzenia w niskiej temperaturze. Z gorącym akumulatorem należy obchodzić się ostrożnie.**
15. **Nie należy dotykać styku narzędzia bezpośrednio po jego użyciu, ponieważ może on być na tyle gorący, że spowoduje oparzenia.**
16. **Nie należy dopuszczać, aby wióry, kurz lub brud gromadziły się na stykach, w otworach i rowkach akumulatora.** Może to doprowadzić do przegrzania, pożaru, wybuchu lub uszkodzenia narzędzia lub akumulatora, co może spowodować oparzenia lub obrażenia ciała.
17. **Jeśli narzędzie nie jest przeznaczone do użytku w pobliżu linii wysokiego napięcia, nie należy korzystać z akumulatora w ich sąsiedztwie.** Może to spowodować nieprawidłowości w działaniu lub uszkodzenie narzędzia lub akumulatora.
18. **Przechowywać akumulator w miejscu niedostępnym dla dzieci.**

ZACHOWAĆ NINIEJSZE INSTRUKCJE.

⚠*PRZESTROGA:* **Używać wyłącznie oryginalnych akumulatorów firmy Makita.** Używanie nieoryginalnych akumulatorów firm innych niż Makita lub akumulatorów, które zostały zmodyfikowane, może spowodować wybuch akumulatora i pożar, obrażenia ciała oraz zniszczenie mienia. Stanowi to również naruszenie warunków gwarancji firmy Makita dotyczących narzędzia i ładowarki.

Wskazówki dotyczące zachowania maksymalnej trwałości akumulatora

1. **Akumulator należy naładować zanim zostanie do końca rozładowany. Po zauważeniu spadek mocy narzędzia należy przerwać pracę i naładować akumulator.**
2. **Nie wolno ładować powtórnie w pełni naładowanego akumulatora. Przeładowanie akumulatora skraca jego trwałość.**
3. **Akumulator należy ładować w temperaturze pokojowej w przedziale 10–40°C (50–104°F). W przypadku gorącego akumulatora przed przystąpieniem do ładowania należy poczekać, aż ostygnie.**
4. **Jeśli akumulator nie jest używany, należy go wyjąć z narzędzia lub ładowarki.**
5. **Akumulatory niklowo-wodorkowe należy naładować po okresie długiego nieużytkowania (dłuższego niż sześć miesięcy).**

OPIS DZIAŁANIA

⚠*PRZESTROGA:* **Przed przystąpieniem do regulacji lub przeglądu urządzenia upewnić się, że jest ono wyłączone, a akumulator został wyjęty.**

Wkładanie i wyjmowanie akumulatora

⚠*PRZESTROGA:* **Przed włożeniem lub wyjęciem akumulatora zawsze należy wyłączyć urządzenie.**

⚠*PRZESTROGA:* **Podczas wkładania lub wyjmowania akumulatora należy mocno trzymać odkurzacz i akumulator.** W przeciwnym razie mogą się one wyślizgnąć z rąk, powodując uszkodzenie odkurzacza lub akumulatora i obrażenia ciała.

⚠*PRZESTROGA:* **Zachować ostrożność, aby podczas otwierania lub zamykania pokrywy akumulatora nie przytrzasnąć palców.** Niezastosowanie się do tej zasady może spowodować obrażenia ciała.

Aby zamontować akumulator, należy najpierw otworzyć pokrywę akumulatora, a następnie włożyć akumulator.
► **Rys.1:** **1.** Pokrywa akumulatora

WSKAZÓWKA: Po otwarciu pokrywy akumulatora do pozycji pionowej zostaje ona zablokowana. Nie otwierać pokrywy akumulatora na siłę. Może się odłączyć i spowodować uszkodzenie.

Wyrównać występ na akumulatorze z rowkiem w obudowie i wsunąć go na swoje miejsce. Akumulator wsunąć do oporu, aż zatrzaśnie się na swoim miejscu z delikatnym kliknięciem. Następnie zamknąć pokrywę akumulatora.
Aby wyjąć akumulator, wysunąć go z urządzenia, przesuwając przycisk znajdujący się w przedniej części akumulatora.
► **Rys.2:** **1.** Akumulator **2.** Przycisk

⚠*PRZESTROGA:* **Akumulator należy zawsze wkładać do końca.** W przeciwnym razie może on przypadkowo wypaść z urządzenia, powodując obrażenia u operatora lub osób postronnych.

⚠*PRZESTROGA:* **Nie wkładać akumulatora na siłę.** Jeśli akumulator nie daje się swobodnie wsunąć, oznacza to, że został włożony nieprawidłowo.

Wskazanie stanu naładowania akumulatora

Nacisnąć przycisk kontrolny na akumulatorze w celu wyświetlenia stanu naładowania akumulatora. Lampki wskaźnika zaświecą się przez kilka sekund.
► **Rys.3:** **1.** Lampki wskaźnika **2.** Przycisk kontrolny

Lampki wskaźnika			Pozostała energia akumulatora
Świeci się	Wyłączony	Miga	
			75–100%
			50–75%
			25–50%
			0–25%
			Naładować akumulator.
	↑ ↓		Akumulator może nie działać poprawnie.

WSKAZÓWKA: Zależnie od warunków użytkowania i temperatury otoczenia, wskazywany poziom może nieznacznie się różnić od rzeczywistego stanu naładowania akumulatora.

WSKAZÓWKA: Pierwsza (skrajnie po lewej stronie) lampka wskaźnika miga, gdy układ zabezpieczenia akumulatora jest aktywny.

Wskaźnik akumulatora na panelu sterowania

► **Rys.4:** **1.** Wskaźnik akumulatora **2.** Przycisk kontrolny

Nacisnąć przycisk kontrolny, aby sprawdzić poziom naładowania akumulatora. Stan naładowania akumulatora jest wskazywany zgodnie z oznaczeniami w poniższej tabeli.

Stan wskaźnika akumulatora			Stan naładowania akumulatora
Włączony	Wyłączony	Miga	
			50% do 100%
			20% do 50%
			0% do 20%
			Naładować akumulator.
			Akumulator nie został włożony

Układ zabezpieczający urządzenia/akumulatora

Urządzenie jest wyposażone w układ zabezpieczający urządzenia/akumulatora. Układ automatycznie odcina zasilanie silnika w celu wydłużenia trwałości urządzenia i akumulatora. Urządzenie zostanie automatycznie zatrzymane podczas pracy w następujących sytuacjach związanych z urządzeniem lub akumulatorem:

Zabezpieczenie przed przeciążeniem

W przypadku użytkowania urządzenia/akumulatora w sposób powodujący nadmiernie wysoki pobór prądu urządzenie zostanie automatycznie zatrzymane bez ostrzeżenia. W takiej sytuacji należy wyłączyć urządzenie i zaprzestać wykonywania czynności powodującej jego przeciążenie. Następnie należy włączyć urządzenie w celu ponownego uruchomienia.

Zabezpieczenie przed przegrzaniem

W przypadku przegrzania urządzenia/akumulatora urządzenie zostanie automatycznie zatrzymane, a wskaźnik akumulatora będzie migać. Przed ponownym włączeniem należy poczekać, aż urządzenie ostygnie.

Włączone	Miga

Zabezpieczenie przed nadmiernym rozładowaniem

Gdy poziom naładowania akumulatora spadnie, urządzenie zostanie automatycznie zatrzymane. Jeśli urządzenie nie działa pomimo włączenia przełączników, należy wyjąć akumulatory z urządzenia i je naładować.

Inne zabezpieczenia

Układ zabezpieczający jest przeznaczony do ochrony przed innymi przyczynami, które mogą doprowadzić do uszkodzenia urządzenia i umożliwia jego automatyczne zatrzymanie. Należy wykonać poniższe kroki, aby usunąć przyczyny tymczasowego wstrzymania lub zatrzymania pracy urządzenia.

1. Wyłączyć urządzenie, a następnie włączyć je ponownie w celu zrestartowania.
2. Naładować akumulatory lub zastąpić je (lub jeden z nich) naładowanymi akumulatorami.
3. Pozostawić urządzenie i akumulator (akumulatory) do ostygnięcia.

Jeśli przywrócenie działania układu zabezpieczającego nie przynosi pozytywnych efektów, należy skontaktować się z centrum serwisowym Makita.

Funkcja regulacji elektronicznej

Zapobieganie ponownemu uruchomieniu

Jeśli podczas wkładania akumulatora dźwignia przełącznika jest ustawiona w pozycji włączenia, urządzenie nie uruchomi się. Po naciśnięciu przycisku kontrolnego wskaźnik akumulatora zacznie migać. Aby uruchomić narzędzie, należy ustawić dźwignię przełącznika w pozycji wyłączenia, a następnie znowu w pozycji włączenia.

Włączone	Miga

Działanie przełącznika

Włączanie odkurzacza

- Ustawić dźwignię przełącznika w pozycji „I” (wł.).

Wyłączanie odkurzacza

- Ustawić dźwignię przełącznika w pozycji „O” (wył.).

Regulacja siły ssania

Siłę ssania można regulować stosownie do potrzeb.

- Przekręcić pokrętło regulacji siły ssania w lewo, aby zredukować siłę ssania.
- Przekręcić pokrętło regulacji siły ssania w prawo, aby zwiększyć siłę ssania.

► **Rys.5:** **1.** Dźwignia przełącznika **2.** Pokrętło regulacji siły ssania

Automatyczne wyłączenie ssania podczas pracy odkurzacza na mokro

⚠*OSTRZEŻENIE:* **Nie używać przez dłuższy czas z działającym pływakiem.** Używanie odkurzacza z działającym pływakiem przez dłuższy czas może spowodować przegrzanie, a w rezultacie odkształcenie obudowy odkurzacza. W najgorszym wypadku może to prowadzić do pojawienia się dymu lub ognia.

⚠*OSTRZEŻENIE:* **Odkurzaczem nie wolno zbierać piany ani płynów zawierających mydło.** Może to doprowadzić do wydostawania się piany przez wylot powietrza przed zadziałaniem pływaka. Kontynuowanie użycia w takich warunkach może doprowadzić do porażenia prądem elektrycznym i uszkodzenia odkurzacza.

Odkurzacz został wyposażony w mechanizm pływakowy zapobiegający przedostaniu się wody do silnika w przypadku zbierania dużych ilości wody. Gdy zbiornik zapełni się, a odkurzacz przestanie zbierać wodę, należy wyłączyć go i opróżnić zbiornik.

Uchwyt do przenoszenia

⚠*PRZESTROGA:* **Urządzenie należy przenosić za uchwyt. Nie trzymać uchwytu z wgłębieniem pokrywy akumulatora.**

⚠*PRZESTROGA:* **Podnosić i przenosić urządzenie z zachowaniem ostrożności.** Niezastosowanie się do tego zalecenia może spowodować obrażenia ciała lub uszkodzenie urządzenia.

Odkurzacz należy przenosić, trzymając go za uchwyt w górnej części. Jeśli uchwyt nie jest używany, można go złożyć.
► **Rys.6**

WSKAZÓWKA: Gdy w zbiorniku znajduje się woda, przed przeniesieniem odkurzacza należy go wyłączyć i opróżnić zbiornik. Znajdująca się w środku woda może wyciekać.

MONTAŻ

⚠*PRZESTROGA:* **Przed przystąpieniem do jakichkolwiek prac konserwacyjnych przy urządzeniu upewnić się, że jest ono wyłączone oraz że akumulator został wyjęty.**

⚠*PRZESTROGA:* **Zawsze podczas montażu lub konserwacji należy nosić maskę przeciwpyłową.**

Montaż filtra wstępnego

Akcesoria opcjonalne

WSKAZÓWKA: Zestawu filtra wstępnego należy używać tylko podczas usuwania suchego pyłu za pomocą filtra HEPA. Jeśli zestaw filtra wstępnego zostanie użyty do zbierania wody, wydajność zasysania wody może być obniżona.

Zestaw filtra wstępnego, składający się z filtra wstępnego i przepustnicy, redukuje zapychanie filtra HEPA pyłem, co pozwala utrzymać odpowiednią siłę ssania.

1. Zwolnić zaczepy blokady i wyjąć zespół górny.
► **Rys.7: 1.** Zaczep blokady

2. Umieścić przepustnicę na filtrze HEPA i nałożyć na nią filtr wstępny. Należy upewnić się, że gumka filtra wstępnego została zahaczona o wgłębienie filtra HEPA.
► **Rys.8: 1.** Filtr HEPA **2.** Przepustnica **3.** Filtr wstępny

3. Zamontować i zablokować zespół górny.

Zakładanie worka papierowego/ worka filtracyjnego

Akcesoria opcjonalne

⚠*PRZESTROGA:* **W przypadku używania worka papierowego/worka filtracyjnego nigdy nie należy zbierać wody ani innych cieczy bądź mokrego pyłu.** Zbieranie tego rodzaju materiałów może spowodować uszkodzenie worka papierowego/worka filtracyjnego.

⚠*PRZESTROGA:* **Zbieranie pyłu gipsowego lub betonowego przy użyciu worka papierowego prawdopodobnie spowoduje jego zatkanie. Nie należy dalej używać zatkanego worka papierowego.** W przeciwnym razie dojdzie do uszkodzenia worka papierowego.

WSKAZÓWKA: Fabrycznie założony jest worek papierowy.

Worek papierowy i worek filtracyjny są przeznaczone do jednorazowego użytku. Kiedy worek papierowy/worek filtracyjny się zapełni, należy go wyrzucić w całości, bez opróżniania.
Należy wybrać worek papierowy lub worek filtracyjny zależnie od wykonywanej pracy.

Typy filtrów	Zalecane zastosowanie
Worek papierowy	Do zbierania kurzu i włosów
Worek filtracyjny	Do zbierania pyłu betonowego lub wiórów drewnianych

► **Rys.9: 1.** Worek papierowy **2.** Worek filtracyjny

1. Wsunąć kartonową część worka papierowego/ worka filtracyjnego do szczeliny w barierze pyłu aż do usłyszenia kliknięcia.
► **Rys.10: 1.** Bariera pyłu **2.** Kartonowa część

2. W całości rozłożyć worek papierowy/worek filtracyjny.
► **Rys.11**

3. Umieścić barierę pyłu na części mocowania zbiornika. Następnie popchnąć barierę pyłu, aby zablokować ją za pomocą dźwigni.
► **Rys.12: 1.** Dźwignia **2.** Część mocowania

Zakładanie worka polietylenowego

Akcesoria opcjonalne

Po założeniu w zbiorniku worka polietylenowego można łatwo opróżnić zbiornik bez ubrudzenia rąk.

Rozłożyć worek polietylenowy w zbiorniku.
► **Rys.13: 1.** Worek polietylenowy

Zamocować zespół górny i zablokować urządzenie.

Podłączanie węża

UWAGA: **Nigdy nie należy zginać węża na siłę ani nie ściskać go. Nigdy nie należy ciągnąć odkurzacza za wąż.** Zginanie, ściskanie i ciągnięcie węża może spowodować rozerwanie go lub odkształcenie.

UWAGA: **Nie należy zbierać dużych odpadów, takich jak wióry ze strugarki czy kawałki betonu.** Może to doprowadzić do zatkania i uszkodzenia węża.

Do odkurzania

Włożyć wąż do otworu zasysania i obrócić w prawo do momentu usłyszenia kliknięcia.
► **Rys.14: 1.** Otwór zasysania

Do dmuchania

Włożyć wąż do otworu dmuchawy i obrócić w prawo do momentu usłyszenia kliknięcia.
► **Rys.15: 1.** Otwór dmuchawy

WSKAZÓWKA: Odkurzacz posiada osobny otwór zasysania i osobny otwór dmuchawy. W zależności od wykonywanej pracy wąż należy przyłączyć do odpowiedniego otworu.

Przyłączanie końcówek

W zależności od celu pracy zamocować końcówkę uniwersalną, końcówkę wąską lub inne końcówki dołączone jako akcesoria opcjonalne.
Aby zamocować końcówkę, należy ją przekręcić i włożyć do końca węża.
► **Rys.16**

Podłączanie narzędzia

Akcesoria opcjonalne

Aby podłączyć narzędzie, koniec węża należy włożyć do wylotu odprowadzania pyłu narzędzia. W zależności od narzędzia potrzebny może być łącznik 22–38 lub przednia końcówka 24.
► **Rys.17: 1.** Wąż **2.** Łącznik 22–38 **3.** Przednia końcówka 24

WSKAZÓWKA: Podczas podłączania narzędzia wąż musi być przyłączony do otworu zasysania na odkurzaczu.

Przechowywanie węża i końcówek

Wąż i końcówki mogą być przechowywane na urządzeniu, jak pokazano na rysunku.
► **Rys.18:** **1.** Końcówka wąska **2.** Końcówka uniwersalna

Podczas przechowywania węża powinien być on przymocowany zaczepami.
► **Rys.19:** **1.** Wąż **2.** Zaczep

Zakładanie paska na ramię

⚠*PRZESTROGA:* **Podnosić i przenosić urządzenie z zachowaniem ostrożności.** Niezastosowanie się do tego zalecenia może spowodować obrażenia ciała lub uszkodzenie urządzenia.

Zaczepy paska na ramię należy zamocować do uchwytów montażowych odkurzacza w sposób przedstawiony na rysunku.
► **Rys.20:** **1.** Pasek na ramię **2.** Zaczep **3.** Uchwyt montażowy

Mocowanie kółek

Akcesoria opcjonalne

Aby przymocować kółka, wsunąć je w otwory na spodzie zbiornika.

Miejsce mocowania	Rodzaje kółek
Strona odkurzacza	Kółko bez ogranicznika
Strona dmuchawy	Kółko z ogranicznikiem

► **Rys.21:** **1.** Kółko bez ogranicznika **2.** Kółko z ogranicznikiem

Aby zdjąć kółka, wysunąć je.

Blokowanie i odblokowywanie kółek

⚠*PRZESTROGA:* **Aby nie doszło do niezamierzonego przesunięcia, kółka powinny być zablokowane podczas pracy, po przerwaniu pracy oraz podczas przechowywania odkurzacza.**

Kółka można zablokować za pomocą ograniczników. Aby zablokować kółka, należy ręcznie przesunąć dźwignie ograniczników w dół; aby zwolnić blokadę, należy podnieść dźwignie ograniczników.
► **Rys.22:** **1.** Dźwignia ogranicznika **2.** Pozycja ODBLOKOWANIA **3.** Pozycja ZABLOKOWANIA

WSKAZÓWKA: Podczas przesuwania odkurzacza kółka muszą być odblokowane. Przesuwanie odkurzacza z zablokowanymi kółkami może doprowadzić do ich uszkodzenia.

OBSŁUGA

Używanie produktu jako odkurzacza

UWAGA: **Filtra HEPA należy używać do zbierania suchego pyłu.**

UWAGA: **W przypadku zbierania wody z użyciem filtra HEPA może dojść do obniżenia siły ssania. W takiej sytuacji należy osuszyć filtr HEPA. Jeśli podczas pracy woda jest zbierana wielokrotnie, należy używać filtra mokrego.**

► **Rys.23:** **1.** Filtr HEPA **2.** Filtr mokry

1. Zamontować wąż i końcówkę na otworze zasysania i włączyć urządzenie.

2. Po zakończeniu odkurzania opróżnić zbiornik, zanim całkowicie się zapełni.
► **Rys.24**

Używanie produktu jako dmuchawy

⚠*PRZESTROGA:* **Nie rozdmuchiwać zamulonej wody.** Wdmuchnięcie ciał obcych do oczu może skutkować obrażeniami.

⚠*PRZESTROGA:* **Nie używać dmuchawy pod wiatr.** Wiatr może skierować rozdmuchiwane ciała obce z powrotem w stronę użytkownika i spowodować dostanie się ich do oczu.

⚠*PRZESTROGA:* **Podczas pracy zawsze stosować okulary, czapkę oraz maskę ochronną.**

⚠*PRZESTROGA:* **Nigdy nie kierować końcówki w stronę znajdujących się w pobliżu osób.**

⚠*PRZESTROGA:* **Podczas korzystania z urządzenia jako dmuchawy należy zwracać uwagę na otoczenie.** Operator lub użytkownik odpowiada za wypadki lub niebezpieczeństwa zagrażające innym osobom lub ich mieniu.

⚠*PRZESTROGA:* **Urządzenia nie należy używać do napełniania powietrzem przedmiotów, takich jak gumowe pontony, piłki lub inne nadmuchiwane produkty.** Zwiększone obroty silnika mogą spowodować niebezpieczne uszkodzenie wentylatora.

1. Zamontować wąż do otworu dmuchawy.

2. Skierować końcówkę węża na obiekt, na który ma być dmuchane powietrze, i włączyć urządzenie.
► **Rys.25**

WSKAZÓWKA: Przyłączenie do węża końcówki wąskiej ułatwia czyszczenie wąskich powierzchni.

KONSERWACJA

⚠*PRZESTROGA:* **Przed przystąpieniem do przeglądu urządzenia lub jego konserwacji upewnić się, że jest ono wyłączone, a akumulator wyjęty.**

⚠*PRZESTROGA:* **Aby ograniczyć kontakt z pyłem, opróżniając zbiornik lub czyszcząc filtr, należy używać okularów i maski przeciwpyłowej.**

UWAGA: **Nie stosować benzyny, rozpuszczalników, alkoholu itp. środków. Mogą one powodować odbarwienia, odkształcenia lub pęknięcia.**

W celu zachowania odpowiedniego poziomu BEZPIECZEŃSTWA i NIEZAWODNOŚCI produktu wszelkie naprawy i różnego rodzaju prace konserwacyjne lub regulacje powinny być przeprowadzane przez autoryzowany lub fabryczny punkt serwisowy narzędzi Makita, zawsze z użyciem oryginalnych części zamiennych Makita.

Usuwanie kurzu

⚠*PRZESTROGA:* **Uważać, aby nie uderzyć zbiornika ze zbyt dużą siłą.** W przeciwnym razie może dojść do odkształcenia lub uszkodzenia części.

⚠*PRZESTROGA:* **Zbiornik należy opróżniać co najmniej raz dziennie; zależy to jednak od ilości pyłu zebranego w zbiorniku.** W przeciwnym razie może dojść do obniżenia siły ssania i uszkodzenia silnika.

⚠*PRZESTROGA:* **Podczas opróżniania zbiornika nie należy chwytać zaczepu.** Może to spowodować pęknięcie zaczepu.

Zwolnić zaczepy blokady i wyjąć zespół górny ze zbiornika.
Wytrząsnąć pył z filtra, a następnie usunąć pył ze zbiornika.
► **Rys.26**

Usuwanie worka papierowego/worka filtracyjnego

1. Wyjąć barierę pyłu wraz z workiem papierowym/workiem filtracyjnym z części mocowania.
► **Rys.27**

2. Wykonać poniższe procedury w zależności od typu pojemnika na pył:

W przypadku używania worka papierowego

Zdjąć barierę pyłu i wyrzucić worek papierowy.
► **Rys.28:** **1.** Worek papierowy **2.** Bariera pyłu

W przypadku używania worka filtracyjnego

Zdjąć barierę pyłu.

Pociągnąć pasek po stronie otworu, aby zamknąć worek filtracyjny. Następnie wyrzucić cały worek filtracyjny.
► **Rys.29:** **1.** Worek filtracyjny **2.** Pasek

3. Założyć nowy worek papierowy/worek filtracyjny.

Procedurę wymiany opisano w sekcji „*Zakładanie worka papierowego/worka filtracyjnego*".

Jeśli worek papierowy/worek filtracyjny nie jest używany, umieścić barierę pyłu w miejscu do przechowywania na zespole górnym.
► **Rys.30:** **1.** Bariera pyłu

UWAGA: **Bariery pyłu nie wolno wyrzucać, ponieważ należy jej używać za każdym razem, gdy używany jest worek papierowy lub filtracyjny.**

Usuwanie worka polietylenowego

Wyjąć worek polietylenowy ze zbiornika, zasłaniając ręką otwór worka.
► **Rys.31:** **1.** Worek polietylenowy

WSKAZÓWKA: Ostrożnie wyjąć worek polietylenowy ze zbiornika, aby uniknąć jego porysowania lub przedarcia przez krawędzie wewnątrz zbiornika.

WSKAZÓWKA: Wyjąć worek polietylenowy, zanim całkowicie się zapełni. Zbyt duża ilość pyłu w zbiorniku może spowodować rozerwanie worka.

Czyszczenie filtra HEPA/filtra mokrego i filtra wstępnego

UWAGA: **Filtra HEPA/filtra mokrego nie należy skrobać żadnymi twardymi przedmiotami, np. szczotką lub łopatką.**

Zatkanie filtra HEPA/filtra mokrego powoduje spadek wydajności ssania. Zaleca się okresowe czyszczenie filtra.

1. Aby wyjąć filtr HEPA/filtr mokry, odblokować i zdjąć zespół górny.

2. Obrócić filtr HEPA/filtr mokry w lewo i wyjąć go z zespołu górnego.
► **Rys.32:** **1.** Zespół górny **2.** Filtr HEPA **3.** Zbiornik

3. Aby usunąć pył, który przywarł do filtra HEPA/filtra mokrego, należy kilkakrotnie energicznie potrząsnąć dnem ramy.
Od czasu do czasu przed użyciem filtr HEPA/filtr mokry należy umyć wodą i spłukać, a w przypadku filtra HEPA — osuszyć go dokładnie w cieniu. Nigdy nie należy prać filtra w pralce.
► **Rys.33**

4. Aby zamontować filtr HEPA/filtr mokry, umieścić go w zespole górnym i przekręcić w prawo, tak aby zaczepy zabezpieczające zostały dobrze zablokowane w zespole górnym.
► **Rys.34:** **1.** Zespół górny **2.** Filtr HEPA **3.** Zaczep zabezpieczający **4.** Zbiornik

5. Zamontować zespół górny na zbiorniku i zablokować go.

W przypadku używania filtra wstępnego regularnie ręcznie przecierać i strząsać pył z filtra wstępnego oraz przepustnicy.
► **Rys.35**

WSKAZÓWKA: Z biegiem czasu filtr ulega zużyciu. Zalecane jest posiadanie kilku zapasowych.

AKCESORIA OPCJONALNE

⚠*PRZESTROGA:* **Zaleca się stosowanie wymienionych akcesoriów i przystawek razem z narzędziem Makita opisanym w niniejszej instrukcji.** Stosowanie innych akcesoriów lub przystawek może być przyczyną obrażeń ciała. Akcesoria lub przystawki należy wykorzystywać tylko zgodnie z ich przeznaczeniem.

W razie potrzeby wszelkiej pomocy i szczegółowych informacji na temat niniejszych akcesoriów udzielą Państwu lokalne punkty serwisowe Makita.

- Wąż
- Drążek
- Przednia końcówka 24
- Łącznik 22–38
- Końcówka
- Szczotka
- Pasek na ramię
- Zestaw kółek
- Worek polietylenowy
- Worek papierowy
- Worek filtracyjny
- Filtr mokry
- Filtr HEPA
- Filtr wstępny
- Oryginalny akumulator i ładowarka firmy Makita

WSKAZÓWKA: Niektóre pozycje znajdujące się na liście mogą być dołączone do pakietu narzędziowego jako akcesoria standardowe. Mogą to być różne pozycje, w zależności od kraju.

FIGYELMEZTETÉS

- A gépet nem használhatják korlátozott testi és szellemi képességű vagy olyan személyek, akiknek érzékelése nem tökéletes (beleértve a gyerekeket is), illetve nem rendelkeznek megfelelő tapasztalattal és tudással.
- Ügyelni kell arra, hogy gyermekek ne játszhassanak a porszívóval.
- Az akkumulátor típusreferenciáját lásd a „MŰSZAKI ADATOK” fejezetben.
- A tilos dolgokat vagy a fontos kérdéseket lásd a „Fontos biztonsági utasítások az akkumulátorra vonatkozóan” című szakaszt.
- Az akkumulátor eltávolításának vagy felszerelésének módjáról lásd az „Akkumulátor felszerelése és eltávolítása”.
- Az akkumulátor ártalmatlanításakor vegye ki azt a szerszámból, és ártalmatlanítsa egy biztonságos helyen. Az akkumulátor ártalmatlanításakor tartsa be a helyi előírásokat.
- Ha a szerszám hosszabb ideig nincs használatban, az akkumulátort ki kell venni a szerszámból.
- Ne zárja rövidre az akkumulátort.
- A felhasználói karbantartás során követendő óvintézkedések részleteit lásd a „KARBANTARTÁS” fejezetben.

RÉSZLETES LEÍRÁS

Típus:		**VC014GL**
Maximális légtérfogat a gégecső végén (BL4050F-vel)		2,0 m^3/min
Maximális légtérfogat a turbinánál (BL4050F-vel)		2,9 m^3/min
Maximális szívás (BL4050F-vel)		15 kPa
Nominális túlnyomás (ha fúvóként használják)		15 kPa
Visszanyerhető kapacitás	Por	7,5 L
	Víz *	4,5 L
Méretek (H x Sz x M)		400 mm x 251 mm x 282 mm
Névleges feszültség		36 V - 40 V max., egyenáram
Tiszta tömeg		5,0–6,2 kg
Védettségi fokozat		IPX4

- Folyamatos kutató- és fejlesztőprogramunk eredményeként az itt felsorolt tulajdonságok figyelmeztetés nélkül megváltozhatnak.
- A műszaki adatok országról országra különbözhetnek.
- A súly a tartozékok (gégecső, széles szívófej, sarokszívófej) és az akkumulátor(ok) együtt értendő. A berendezés és az akkumulátor(ok) súlyának kombinációi a táblázatban láthatók.

* A vízkapacitás a használati körülményektől függ.

Alkalmazható akkumulátorok és töltők

Akkumulátor	BL4020 / BL4025 / BL4040 / BL4040F / BL4050F / BL4080F
Töltő	DC40RA / DC40RB / DC40RC / DC40WA / BCC01 / BCC02

- Lakóhelyétől függően előfordulhat, hogy a fent felsorolt akkumulátorok és töltők nem érhetők el.

⚠*FIGYELMEZTETÉS:* **Csak a fentiekben felsorolt akkumulátorokat és töltőket használja.** Bármilyen más akkumulátor vagy töltő használata sérüléseket és/vagy tüzet okozhat.

Szimbólumok

A következőkben a berendezésen esetleg használt jelképek láthatók. A szerszám használata előtt bizonyosodjon meg arról hogy helyesen értelmezi a jelentésüket.

	Olvassa el a használati utasítást.
⚠	Legyen különösen elővigyázatos és figyelmes.

	Figyelmeztetés! A porszívó egészségre ártalmas port tartalmazhat.
	L osztályú (finom) por. A porszívó L osztályú por felszívására képes. Kövesse az adott országban érvényes porra és munkahelyi egészségvédelemre és biztonságra vonatkozó előírásokat.
	Soha ne álljon a porszívóra.
	A termékhez használandó akkumulátortípus.
Ni-MH Li-ion	Csak EU-tagállamok számára Mivel a berendezésben veszélyes alkatrészek vannak, az elektromos és elektronikus berendezések, akkumulátorok és elemek hulladékai negatív hatással lehetnek a környezetre és az emberi egészségre. Az elektromos és elektronikus készüléket vagy akkumulátorokat ne dobja a háztartási szemétbe! Az elektromos és elektronikus berendezések hulladékairól és az akkumulátorokról és elemekről, valamint az akkumulátorok és elemek hulladékáról szóló európai irányelvnek, valamint a nemzeti jogszabályokhoz történő adaptálásának megfelelően a használt elektromos berendezéseket, elemeket és akkumulátorokat külön kell tárolni, és a települési hulladék elkülönített gyűjtőhelyére kell szállítani a környezetvédelmi előírásoknak megfelelően. Ezt jelzi a berendezésen elhelyezett áthúzott kerekes kuka szimbólum.

Rendeltetés

A készülék nedves és száraz por összegyűjtésére szolgál. A készülék ipari célokra, például szállodákban, iskolákban, kórházakban, gyárakban, üzletekben, hivatalokban és kölcsönzőkben való használatra alkalmas.

Zaj

A tipikus A-súlyozású zajszint, a EN60335-2-69 szerint meghatározva:
Üzemmód: Üresjárat (szívás)
Hangnyomásszint (L_{pA}): 75 dB(A)
Bizonytalanság (K): 2,5 dB(A)
Üzemmód: Üresjárat (fúvás)
Hangnyomásszint (L_{pA}): 75 dB(A)
Bizonytalanság (K): 2,5 dB(A)

A zajszint a munkavégzés során meghaladhatja a 80 dB (A) értéket.

MEGJEGYZÉS: A zajkibocsátás értéke a szabványos vizsgálati eljárásnak megfelelően lett mérve, és segítségével az elektromos kéziszerszámok összehasonlíthatók egymással.

MEGJEGYZÉS: A zajkibocsátás értékének segítségével előzetesen megbecsülhető a rezgésnek való kitettség mértéke.

FIGYELMEZTETÉS: **Viseljen fülvédőt!**

FIGYELMEZTETÉS: **A szerszám zajkibocsátása egy adott alkalmazásnál eltérhet a megadott értéktől a használat módjától, különösen a feldolgozott munkadarab fajtájától függően.**

FIGYELMEZTETÉS: **Határozza meg a kezelő védelmét szolgáló munkavédelmi lépéseket, melyek az adott munkafeltételek melletti vibrációs hatás becsült mértékén alapulnak (figyelembe véve a munkaciklus elemeit, mint például a gép leállításának és üresjáratának mennyiségét az elindítások száma mellett).**

Vibráció

A vibráció teljes értéke (háromtengelyű vektorösszeg) az EN60335-2-69 szerint meghatározva:
Üzemmód: Üresjárat (szívás)
Rezgéskibocsátás (a_h): 2,5 m/s^2 vagy kisebb
Bizonytalanság (K): 1,5 m/s^2
Üzemmód: Üresjárat (fúvás)
Rezgéskibocsátás (a_h): 2,5 m/s^2 vagy kisebb
Bizonytalanság (K): 1,5 m/s^2

MEGJEGYZÉS: A rezgés teljes értéke a szabványos vizsgálati eljárásnak megfelelően lett mérve, és segítségével az elektromos kéziszerszámok összehasonlíthatók egymással.

MEGJEGYZÉS: A rezgés teljes értékének segítségével előzetesen megbecsülhető a rezgésnek való kitettség mértéke.

FIGYELMEZTETÉS: **A szerszám rezgéskibocsátása egy adott alkalmazásnál eltérhet a megadott értéktől a használat módjától, különösen a feldolgozott munkadarab fajtájától függően.**

FIGYELMEZTETÉS: **Határozza meg a kezelő védelmét szolgáló munkavédelmi lépéseket, melyek az adott munkafeltételek melletti vibrációs hatás becsült mértékén alapulnak (figyelembe véve a munkaciklus elemeit, mint például a gép leállításának és üresjáratának mennyiségét az elindítások száma mellett).**

Megfelelőségi nyilatkozatok

Csak európai országokra vonatkozóan

A megfelelőségi nyilatkozatok a jelen használati kézikönyv „A” mellékletében található.

BIZTONSÁGI FIGYELMEZTETÉS

A vezeték nélküli porszívókra vonatkozó biztonsági figyelmeztetések

⚠*FIGYELMEZTETÉS:* **FONTOS: HASZNÁLAT ELŐTT MINDENKÉPP OLVASSA EL az összes biztonsági figyelmeztetést és utasítást.** Ha nem tartja be a figyelmeztetéseket és utasításokat, akkor áramütés, tűz és/vagy súlyos sérülés következhet be.

1. **A porszívót csak olyan személyek használhatják, akik ismerik a kezelésére vonatkozó tudnivalókat.**
2. **Használat előtt tájékoztatást, utasításokat és oktatást kell biztosítani a kezelőknek a gép használatáról és arról, milyen anyagokhoz használható, ideértve az összegyűjtött anyagok eltávolításának és ártalmatlanításának biztonságos módszerét.**
3. **Ha hab/folyadék távozik a készülékből, azonnal kapcsolja ki.**
4. **Rendszeresen tisztítsa a vízszinthatároló készüléket, és rendszeresen ellenőrizze az épségét.**
5. **Használat előtt mindig győződjön meg róla, hogy a szűrőket megfelelően szerelték be. Ne használja a porszívót szűrők nélkül. Ha a szűrő megsérült, haladéktalanul cserélje ki. Javasoljuk, hogy legyen belőlük tartaléka, hiszen a szűrők fogyóeszközök.**
6. **KERÜLJE EL A KÉSZÜLÉK VÉLETLENSZERŰ ELINDÍTÁSÁT. Győződjön meg arról, hogy a készülék kikapcsolt állapotban van, mielőtt beleteszi az akkumulátor(oka)t.**
7. **Ne szívjon fel gyúlékony anyagokat, tűzijátékot, égő cigarettát, forró hamut, forró fémforgácsot, valamint éles tárgyakat, pl. borotvát, tűt, üvegcserepeket és hasonlókat.**
8. **TILOS A PORSZÍVÓT BENZIN, GÁZ, FESTÉK, RAGASZTÓ ÉS MÁS ROBBANÉKONY ANYAGOK KÖZELÉBEN HASZNÁLNI. A kapcsoló be- és kikapcsoláskor szikrázik. Működés közben a motor kommutátora is szikrákat bocsát ki. A szikrák pedig robbanást okozhatnak.**
9. **Tilos mérgező, rákkeltő, gyúlékony és más veszélyes anyagot, például azbesztet, arzént, báriumot, berilliumot, ólmot, növényvédő szert és más egészségre ártalmas szert felporszívózni.**
10. **Mindig vízszintes sík felületre helyezze a porszívót, hogy megakadályozza a leesését vagy a véletlen elmozdulását.**
11. **Soha ne használja a porszívót szabad téren, esőben.**
12. **Finnország esetén a gépet nem szabad kültéren, alacsony hőmérsékleten használni.**
13. **Ne használja tűzhely vagy más hőforrás közelében.**
14. **Biztosítsa a megfelelő légcserét a helyiségben, mivel a füstelvezető levegő abba a helyiségbe távozik, ahol a készüléket használják. Hivatkozni szükséges a nemzeti szabályzatokra.**
15. **Ne zárja el a szívónyílást/kifúvónyílást/szellőzőnyílásokat. Ezeken keresztül hűl a motor. Feltétlenül meg kell akadályozni ezek elzáródását, mert a szellőzés megszűnése a motor leégését okozza.**
16. **Mindig megfelelően szilárd helyzetben és egyensúlya megtartásával dolgozzon.**
17. **A gégecsövet ne hajlítsa meg, ne húzza és ne lépjen rá.**
18. **Azonnal kapcsolja ki a porszívót, ha teljesítménye csökkent, vagy más rendellenességet észlel működés közben.**
19. **TÁVOLÍTSA EL AZ AKKUMULÁTOR(OKA)T. Amikor a készüléket nem használja, amikor javítást végez rajta, és amikor tartozékokat cserél.**
20. **Minden használat után tisztítsa meg és vizsgálja át a készüléket, hogy az mindig kifogástalan állapotban legyen.**
21. **A PORSZÍVÓ KARBANTARTÁSA. A hatékony és biztonságos működés érdekében mindig tartsa tisztán a porszívót. Tartsa be a tartozékok cseréjére vonatkozó útmutatásokat. A fogantyúkat/karokat tartsa szárazon, tisztán, valamint olaj- és zsírmentesen.**
22. **A SÉRÜLT ALKATRÉSZEK VIZSGÁLATA. A porszívó használata előtt vizsgálja meg alaposan a sérült védőburkolatokat vagy más alkatrészeket, és döntse el, hogy működőképesek-e. Ellenőrizze a mozgó részek illeszkedését és rögzítését, az alkatrészek vagy a szerelvények törését vagy bármely olyan körülményt, amely hatással lehet a gép működésére. A sérült védőfelszerelést vagy alkatrészeket hivatalos szervizközpontban megfelelő módon kell javíttatni vagy cseréltetni, kivéve, ha a jelen használati utasítás másként rendelkezik. A hibás kapcsolókat cseréltesse ki hivatalos szervizközpontban. Ne használja a porszívót, ha nem lehet be- vagy kikapcsolni a kapcsolóval.**
23. **A felhasználói szervizhez a gépet szét kell szedni, meg kell tisztítani, és szervizelni kell, amennyire ésszerűen kivitelezhető, anélkül, hogy veszélyeztetné a karbantartó személyzetet és másokat.**
24. **A gépet a gyártónak vagy egy képzett személynek legalább évente meg kell vizsgálnia, ez állhat például a szűrők esetleges sérülésének, a gép légzárásának, valamint a vezérlőmechanizmusok megfelelő működésének vizsgálatából.**
25. **Szervizelési vagy javítási műveletek végrehajtásakor minden olyan szennyezett elemet, amelyet nem lehet kielégítően megtisztítani vagy ártalmatlanítani, vízhatlan zsákban kell ártalmatlanítani az ilyen hulladékok ártalmatlanításáról szóló hatályos szabályozással összhangban.**

26. **TARTALÉK ALKATRÉSZEK. Javításhoz csak az eredetivel azonos tartalék alkatrészeket használjon.**
27. **Amikor nincs használatban, mindig beltéren tárolja a porszívót.**
28. **A nedves szűrőket és a folyadéktartály belső részét tárolás előtt ki kell szárítani.**
29. **Bánjon óvatosan a porszívóval. A durva kezeléstől még a legmasszívabb kivitelű porszívó is elromolhat.**
30. **Ne használjon a készülék belső vagy külső részeinek tisztításához benzint, hígítót vagy tisztító vegyszereket. A felsorolt anyagok repedéseket és elszíneződést okozhatnak.**
31. **Ne használja a porszívót olyan zárt térben, ahol olajbázisú festékek, festékhígítók, benzin, bizonyos molyirtószerek gyúlékony, robbanékony vagy mérgező gőzöket bocsátanak ki, vagy ahol gyúlékony porok találhatók.**
32. **Sem ezt, sem egyéb szerszámot ne használjon gyógyszer vagy alkohol hatása alatt.**
33. **Alapvető biztonsági felszerelésként használjon porvédő szemüveget vagy oldalsó védőlemezzel ellátott védőszemüveget.**
34. **Poros környezetben viseljen porvédő maszkot.**
35. **A gépet nem használhatják korlátozott testi és szellemi képességű vagy olyan személyek, akiknek érzékelése nem tökéletes (beleértve a gyerekeket is), illetve nem rendelkeznek megfelelő tapasztalattal és tudással.**
36. **Ügyelni kell arra, hogy gyermekek ne játszhassanak a porszívóval.**
37. **Ne nyúljon az akkumulátor(ok)hoz és a porszívóhoz nedves kézzel.**
38. **Legyen különösen óvatos, ha lépcsőn használja a porszívót.**
39. **Ne használja a porszívót állványként vagy munkafelületként. A gép eldőlhet, és személyi sérülést okozhat.**

Akkumulátoros szerszám használata és karbantartása

1. **Csak a gyártó által meghatározott töltővel töltse fel az akkumulátort.** Egy bizonyos akkumulátortípushoz használható töltő más akkumulátortípussal való használata tűzveszélyt idézhet elő.
2. **A szerszámgépeket kizárólag a meghatározott akkumulátorokkal használja.** Egyéb akkumulátorok használata sérülés vagy tűz kockázatával járhat.
3. **Amikor az akkumulátort nem használja, tartsa távol a többi fémtárgytól, például iratkapcsoktól, érméktől, kulcsoktól, szögektől, csavaroktól vagy egyéb olyan apró fémtárgyaktól, amelyek összeköttetést hozhatnak létre a pólusok között.** Az akkumulátor pólusainak rövidre zárása égési sérüléseket vagy tüzet okozhat.
4. **Helytelen működtetés esetén az akkumulátorból folyadék kerülhet ki; kerülje az ezzel való érintkezést. Ha véletlenül mégis érintkezésbe kerülne a folyadékkal, mossa le azt vízzel. Ha a folyadék szemébe jut, azonnal forduljon orvoshoz segítségért.** Az akkumulátorból származó folyadék irritációt és égéseket okozhat.
5. **Ne használjon sérült vagy módosított akkumulátort vagy szerszámot.** A sérült vagy módosított akkumulátorok váratlan módon viselkedhetnek, melynek következtében tüzet, robbanást vagy sérülést okozhatnak.
6. **Ne tegye ki az akkumulátort és a szerszámot nyílt lángnak vagy túlzott hőhatásnak.** A tűz hatása és a 130 °C feletti hőmérséklet robbanást okozhat.
7. **A töltésre vonatkozó minden utasítást tartson be, ne töltse az akkumulátort vagy a szerszámot a megadott hőmérséklettartományon kívül.** A nem megfelelő módú és nem megfelelő hőmérsékleten történő töltés az akkumulátor károsodásával járhat, valamint tüzet okozhat.

ŐRIZZE MEG EZEKET AZ UTASÍTÁSOKAT.

FIGYELMEZTETÉS: **NE HAGYJA, hogy (a termék többszöri használatából eredő) kényelem és megszokás váltsa fel a termék biztonsági előírásainak szigorú betartását. A HELYTELEN HASZNÁLAT és a használati útmutatóban szereplő biztonsági előírások megszegése súlyos személyi sérülésekhez vezethet.**

Fontos biztonsági utasítások az akkumulátorra vonatkozóan

1. **Az akkumulátor használata előtt tanulmányozza át az akkumulátortöltőn (1), az akkumulátoron (2) és az akkumulátorral működtetett terméken (3) olvasható összes utasítást és figyelmeztető jelzést.**
2. **Ne szerelje szét, és ne módosítsa az akkumulátort.** Tüzet, túlzott hőt vagy robbanást okozhat.
3. **Ha a működési idő nagyon lerövidült, azonnal hagyja abba a használatot. Ez a túlmelegedés, esetleges égések és akár robbanás veszélyével is járhat.**
4. **Ha elektrolit kerül a szemébe, mossa ki azt tiszta vízzel és azonnal kérjen orvosi segítséget. Ez a látásának elvesztését okozhatja.**
5. **Ne zárja rövidre az akkumulátort:**
   (1) **Ne érjen az érintkezőkhöz elektromosan vezető anyagokkal.**
   (2) **Ne tárolja az akkumulátort más fémtárgyakkal, mint pl. szegekkel, érmékkel, stb. egy helyen.**
   (3) **Ne tegye ki az akkumulátort víznek vagy esőnek.**

   Az akkumulátor rövidzárlata nagy áramerősséget, túlmelegedést, égéseket, sőt akár meghibásodást is okozhat.
6. **Ne tárolja és használja a szerszámot vagy az akkumulátort olyan helyen, ahol a hőmérséklet elérheti vagy meghaladhatja az 50 °C-t (122 °F).**
7. **Ne égesse el az akkumulátort még akkor sem, ha az komolyan megsérült vagy teljesen elhasználódott. Az akkumulátor a tűzben felrobbanhat.**
8. **Ne szúrja meg, ne vágja meg, ne törje össze, ne dobja el és ne ejtse le az akkumulátort,**

illetve ne üsse hozzá kemény tárgyhoz. Az ilyen magatartás tüzet, túlzott hőt vagy robbanást okozhat.

9. **Ne használjon sérült akkumulátort.**
10. **A készülékben található lítium-ion akkumulátorokra a veszélyes árukkal kapcsolatos előírások vonatkoznak.**
A termék pl. harmadik felek, fuvarozó cégek stb. által történő szállítása esetén minden esetben tartsa szem előtt a csomagoláson és a címkén található speciális követelményeket.
A termék szállításra történő felkészítése esetén vegye fel a kapcsolatot egy veszélyes anyagokkal foglalkozó szakemberrel. Kérjük, hogy az esetlegesen szigorúbb nemzeti előírásokat is vegye figyelembe.
Ragassza le a kiálló érintkezőket, illetve oly módon csomagolja be az akkumulátort, hogy az ne tudjon elmozdulni a csomagolásban.
11. **Az akkumulátor ártalmatlanításakor vegye ki azt a szerszámból, és ártalmatlanítsa egy biztonságos helyen. Az akkumulátor ártalmatlanításakor tartsa be a helyi előírásokat.**
12. **Az akkumulátorokat csak a Makita által megjelölt termékekhez használja.** Ha az akkumulátorokat azokkal nem kompatibilis termékekbe helyezi, az tűzhöz, túlmelegedéshez, robbanáshoz vagy elektrolitszivárgáshoz vezethet.
13. **Ha a szerszám hosszabb ideig nincs használatban, az akkumulátort ki kell venni a szerszámból.**
14. **Használat közben és után az akkumulátor felforrósodhat, ami égési sérülést vagy alacsony hőmérsékletű égési sérülést okozhat. Figyeljen oda a forró akkumulátor kezelésére.**
15. **Ne érintse meg közvetlenül a szerszám érintkezőjét, mert elég forró lehet ahhoz, hogy égési sérüléseket okozzon.**
16. **Ne engedje, hogy forgács, por vagy sár tapadjon az akkumulátor érintkezőire, lyukaiba és hornyaiba.** Az felmelegedést, tüzet, robbanást és a szerszám vagy az akkumulátor meghibásodását okozhatja, ami égési és személyi sérülésekhez vezet.
17. **Hacsak a szerszám nem támogatja a nagyfeszültségű elektromos vezetékek közelében történő használatot, ne használja az akkumulátort nagyfeszültségű elektromos vezetékek közelében.** Az a szerszám vagy az akkumulátor hibás működését vagy meghibásodását okozhatja.
18. **Tartsa távol a gyermekektől az akkumulátort.**

ŐRIZZE MEG EZEKET AZ UTASÍTÁSOKAT.

⚠*VIGYÁZAT:* **Csak eredeti Makita akkumulátorokat használjon.** A nem eredeti Makita akkumulátorok vagy módosított akkumulátorok használata esetén az akkumulátor felrobbanhat, ami tüzet, személyi sérülést és anyagi kárt okozhat. A Makita szerszámra és töltőre vonatkozó Makita garanciát is érvénytelenítheti.

Tippek az akkumulátor maximális élettartamának eléréséhez

1. **Töltse fel az akkumulátort, mielőtt teljesen lemerülne. Állítsa le a gépet, és töltse fel az akkumulátort, ha a gép erejének csökkenését észleli.**
2. **Soha ne töltse újra a teljesen feltöltött akkumulátort. A túltöltés csökkenti az akkumulátor élettartamát.**
3. **Töltse az akkumulátort szobahőmérsékleten, 10 °C - 40 °C (50 °F - 104 °F) között. Töltés előtt hagyja lehűlni a fölforrósodott akkumulátort.**
4. **Ha nem használja az akkumulátort, vegye ki a szerszámból vagy a töltőből.**
5. **Töltse fel az akkumulátort, ha hosszabb ideje (több mint hat hónapja) nem használta azt.**

A MŰKÖDÉS LEÍRÁSA

⚠*VIGYÁZAT:* **Mielőtt bármiféle beállítást vagy ellenőrzést végezne a készüléken, minden esetben ellenőrizze, hogy a készülék ki van-e kapcsolva és az akkumulátor eltávolításra került-e.**

Az akkumulátor behelyezése és eltávolítása

⚠*VIGYÁZAT:* **Mindig kapcsolja ki a készüléket, mielőtt behelyezi vagy kiveszi az akkumulátort.**

⚠*VIGYÁZAT:* **Az akkumulátor behelyezésekor vagy eltávolításakor erősen fogja meg a porszívót és az akkumulátort.** Ha nem fogja erősen a porszívót és az akkumulátort, azok kicsúszhatnak a kezei közül, ami a porszívó és az akkumulátor károsodásához, de akár személyi sérüléshez is vezethet.

⚠*VIGYÁZAT:* **Vigyázzon, hogy az akkumulátorfedél kinyitásakor és bezárásakor ne csípje be az ujját.** Ennek elmulasztása személyi sérüléseket okozhat.

Az akkumulátor beszereléséhez először nyissa ki az akkumulátorfedelet, majd helyezze be az akkumulátort.
► **Ábra1: 1.** Akkumulátorfedél

MEGJEGYZÉS: Az akkumulátorfedél blokkolja magát, amikor függőleges helyzetbe nyitja fel. Ne nyissa ki erőszakkal az akkumulátor fedelét. Leválhat és törést okozhat.

Illessze az akkumulátor nyelvét a burkolaton található vájatba, és csúsztassa a helyére. Egészen addig tolja be, amíg az akkumulátor egy kis kattanással a helyére nem ugrik. Ezután csukja be az akkumulátorfedelet.
Az akkumulátoregység kivételéhez nyomja be az akkumulátoregység elején található gombot, és húzza le a készülékről.
► **Ábra2: 1.** Akkumulátor **2.** Gomb

⚠*VIGYÁZAT:* **Mindig nyomja be teljesen az akkumulátort.** Ha nem így jár el, az akkumulátor kieshet a készülékből, és önnek vagy a környezetében tartózkodóknak sérülést okozhat.

⚠*VIGYÁZAT:* **Ne erőltesse az akkumulátort behelyezéskor.** Ha az akkumulátor nem csúszik be könnyedén, akkor nem megfelelően lett behelyezve.

Az akkumulátor töltöttségének jelzése

Nyomja meg az ellenőrzőgombot, hogy az akkumulátortöltöttség-jelző megmutassa a hátralévő akkumulátor-kapacitást. Ekkor a töltöttségiszint-jelző lámpák néhány másodpercre kigyulladnak.

► **Ábra3:** **1.** Jelzőlámpák **2.** Check (ellenőrzés) gomb

Jelzőlámpák			Töltöttségi szint
Világító lámpa	KI	Villogó lámpa	
■ ■ ■ ■			75%-tól 100%-ig
■ ■ ■ □			50%-tól 75%-ig
■ ■ □ □			25%-tól 50%-ig
■ □ □ □			0%-tól 25%-ig
◪ □ □ □			Töltse fel az akkumulátort.
■ ■ □ □ ↑↓ □ □ ■ ■			Lehetséges, hogy az akkumulátor meghibásodott.

MEGJEGYZÉS: Az adott munkafeltételektől és a környezet hőmérsékletétől függően a jelzett töltöttségi szint némileg eltérhet a tényleges töltöttségi szinttől.

MEGJEGYZÉS: Az első (bal oldali szélső) jelzőlámpa villog, ha az akkumulátorvédő rendszer működik.

Akkumulátor jelzőfények a vezérlőpanelen

► **Ábra4:** **1.** Akkumulátortöltöttség-jelző **2.** Check (ellenőrzés) gomb

Nyomja meg a CHECK (ELLENŐRZÉS) gombot a hátralévő akkumulátor-kapacitás megjelenítéséhez. A fennmaradó akkumulátor kapacitás az alábbi táblázatban található számok szerint jelenik meg.

Akkumulátor jelzőfényének állapota			Hátralevő akkumulátor-kapacitás
■ BE	□ KI	◪ Villogó lámpa	
■ ■ ■			50%-tól 100%-ig
■ ■ □			20%-tól 50%-ig
■ □ □			0%-tól 20%-ig
◪ □ □			Töltse fel az akkumulátort
□ □ □			Nincs behelyezve akkumulátor

Készülék-/akkumulátorvédő rendszer

A készülék készülék-/akkumulátorvédő rendszerrel van felszerelve. A rendszer automatikusan kikapcsolja a motor áramellátását, így megnöveli a készülék és az akkumulátor élettartamát. A készülék működés közben automatikusan leáll, ha a készülék vagy az akkumulátor a következő állapotok egyikébe kerül:

Túlterhelésvédelem

Ha a készüléket/az akkumulátort úgy használják, hogy rendellenesen nagy áramot vesz fel, akkor a készülék mindenfajta jelzés nélkül leáll. Ilyenkor kapcsolja ki a készüléket, és fejezze be azt a műveletet, amelyik a készülék túlterhelését okozta. Az újraindításhoz kapcsolja be a készüléket.

Túlmelegedés elleni védelem

Ha a készülék/akkumulátor túlmelegszik, akkor a készülék automatikusan leáll, és az akkumulátor-jel villog. Hagyja kihűlni a készüléket, mielőtt ismét bekapcsolná.

■ BE	◪ Villogó lámpa
■ ■ ◪	

Mélykisütés elleni védelem

Amikor az akkumulátor kapacitása lecsökken, a készülék automatikusan leáll. Ha a készülék a gombokkal sem működtethető, vegye ki az akkumulátort a készülékből, és töltse fel.

Egyéb okok elleni védelem

A védelmi rendszert más olyan okok ellen is tervezték, amelyek károsíthatják a készüléket és amelyek lehetővé teszik, hogy a készülék automatikusan leálljon.

Hajtsa végre az alábbi összes lépést az okok tisztázása érdekében, ha a készülék ideiglenesen vagy teljesen leállt.

1. Kapcsolja ki a készüléket, majd kapcsolja be ismét az újraindításhoz.
2. Töltse fel az akkumulátor(oka)t vagy cserélje ki azt/azokat újratöltött akkumulátorral.
3. Hagyja, hogy a készülék és az akkumulátor(ok) lehűljenek.

Ha nem történik javulás a védelmi rendszer helyreállítása után sem, forduljon a helyi Makita Szervizközponthoz.

Elektronikus funkció

Újraindítás-megelőző

Ha behelyezi az akkumulátort, miközben a kapcsolókar BE állásban van, a készülék nem indul el. Ha megnyomja az ellenőrzés gombot, az akkumulátorjelző villog. A készülék indításához fordítsa a kapcsolókart KI állásba, majd ismét BE állásba.

BE	Villogó lámpa

A kapcsoló használata

A porszívó bekapcsolása

- Fordítsa a kapcsolókart az „I” (BE) állásba.

A porszívó kikapcsolása

- Fordítsa a kapcsolókart „O” (KI) állásba.

A szívóteljesítmény beállítása

A szívóerő az adott munkának megfelelően beállítható.

- Forgassa a szívóerő-szabályozó gombot balra a szívóerő csökkentéséhez.
- Forgassa a szívóerő-szabályozó gombot jobbra a szívóerő növeléséhez.

► **Ábra5:** **1.** Kapcsolókar **2.** Szívóerő-szabályozó gomb

Szívás automatikus leállítása nedves por felszívása közben

⚠*FIGYELMEZTETÉS:* **Ne használja hosszabb ideig a készüléket, ha a lebegtető mechanizmus működik.** A porszívó túlmelegedhet és deformálódhat, ha hosszabb ideig használja működő lebegtetővel. Legrosszabb esetben füstkibocsátáshoz vagy tűzhöz vezethet.

⚠*FIGYELMEZTETÉS:* **Ne szívjon fel a készülékkel habot vagy szappanos folyadékot.** Ilyenkor hab léphet ki a szellőzőnyíláson, még azt megelőzően, hogy a lebegtető működésbe lépne. Ha ilyen körülmények között tovább üzemelteti a porszívót, az meghibásodhat és áramütést okozhat.

A porszívóban egy lebegtető mechanizmus működik, amely megakadályozza, hogy egy bizonyos mennyiségnél több víz felszívásakor se árassza el víz a motort. Ha a tartály megtelt, és a porszívó már nem szív fel vizet, kapcsolja ki a porszívót, és ürítse ki a tartályt.

Hordozófogantyú

⚠*VIGYÁZAT:* **A készüléket a fogantyújánál fogva vigye. Ne fogja meg az akkumulátorfedél süllyesztett fogantyúját.**

⚠*VIGYÁZAT:* **Megfelelő gondossággal emelje fel és szállítsa a készüléket.** Ellenkező esetben személyi sérülés vagy a készülék károsodása történhet.

A porszívót mindig a fejen található fogantyúnál fogva kell szállítani. A fogantyú visszahúzható a fejbe, amikor nem használja azt.

► **Ábra6**

MEGJEGYZÉS: Ha víz van a tartályban, szállítás előtt kapcsolja ki a porszívót, és ürítse ki a tankot. A víz kiszivároghat a belsejéből.

ÖSSZESZERELÉS

⚠*VIGYÁZAT:* **Ha a készüléken különféle munkálatokat szeretne végezni, előtte feltétlenül kapcsolja ki a készüléket, és vegye ki belőle az akkumulátort.**

⚠*VIGYÁZAT:* **A készülék összeszerelése és karbantartása során mindig viseljen pormaszkot.**

Előszűrő készlet felszerelése

Opcionális kiegészítők

MEGJEGYZÉS: Az előszűrő készletet csak akkor használja, ha száraz port szív fel a HEPA szűrővel. Ha víz felszívására használja az előszűrő készletet, az csökkentheti a vízfelszívó kapacitást.

Az előszűrőből és nedvesítőbetétből álló előszűrő készlet csökkenti a por lerakódását a HEPA szűrőben a szívóerő megőrzése érdekében.

1. Oldja ki a rögzítőkarokat, és vegye ki a fő egységet.

► **Ábra7:** **1.** Rögzítőkar

2. Helyezze a nedvesítőbetétet a HEPA szűrőre, és fedje le az előszűrővel. Gondoskodjon róla, hogy az előszűrő gumiszalagját a HEPA szűrő peremébe akassza.

► **Ábra8:** **1.** HEPA szűrő **2.** Nedvesítőbetét **3.** Előszűrő

3. Tegye vissza a fő egységet, és zárja le.

A papírzsák/szűrőzsák behelyezése

Opcionális kiegészítők

⚠*VIGYÁZAT:* **Ne szívjon fel vizet, más folyadékot vagy nedves port, amikor papírzsákot/szűrőzsákot használ.** Ha ilyen anyagokat szív fel, a papírzsák/szűrőzsák kiszakadhat.

⚠*VIGYÁZAT:* **A beton- vagy gipszpor felszedésére használt papírzsák valószínűleg eltömődik. Ne használja tovább az eltömődött papírzsákot.** Ellenkező esetben a papírzsák elszakad.

MEGJEGYZÉS: A szállításkor egy papírzsák van beszerelve.

A papírzsák és a szűrőzsák eldobható típus. Dobja ki a teljes papírzsákot/szűrőzsákot ürítés nélkül, ha azok megteltek.
Válasszon papírzsákot vagy szűrőzsákot a munkájától függően.

Szűrők típusa	Javasolt használat
Papírzsák	Por és haj felszedésére
Szűrőzsák	Betonpor vagy faforgács felszedéséhez

► **Ábra9:** **1.** Papírzsák **2.** Szűrőzsák

1. Helyezze be a papírzsák/szűrőzsák kartonját a porelzáró nyílásába, amíg az be nem kattan.
► **Ábra10:** **1.** Porelzáró **2.** Karton

2. Nyissa szét teljesen a papírzsákot/szűrőzsákot.
► **Ábra11**

3. Helyezze a porelzárót a tartály foglalatára. Ezután nyomja a porelzárót, amíg a kar a helyére nem rögzíti a porelzárót.
► **Ábra12:** **1.** Kar **2.** Foglalat

A polietilén zsák behelyezése

Opcionális kiegészítők

A polietilén zsákkal ellátott tartály könnyen üríthető anélkül, hogy a keze koszos lenne.

Fektessen egy polietilén zsákot a tartályra.
► **Ábra13:** **1.** Polietilén zsák

Szerelje be a fő egységet, és zárja le a készüléket.

A gégecső csatlakoztatása

MEGJEGYZÉS: **Soha ne hajlítsa meg erővel a gégecsövet, és ne lépjen rá. Soha ne mozgassa a porszívót a gégecsőnél fogva.** Az erőltetett hajlítás, a taposás és húzás következtében a gégecső deformálódhat vagy elrepedhet.

MEGJEGYZÉS: **Ne szívjon fel nagyméretű hulladékokat, például gyaluforgácsot vagy betondarabokat.** A gégecső eltömődését és sérülését okozhatja.

Porszíváshoz

Helyezze a gégecsövet a szívónyílásba, és forgassa el ütközésig az órajárás irányába.
► **Ábra14:** **1.** Szívónyílás

Fújáshoz

Helyezze a gégecsövet a kifúvónyílásba, és forgassa el ütközésig az órajárás irányába.
► **Ábra15:** **1.** Kifúvónyílás

MEGJEGYZÉS: Ennek a porszívónak külön szívónyílása és kifúvónyílása van. Csatlakoztassa a gégecsövet a megfelelő be- vagy kimenethez a munkától függően.

A szívófej csatlakoztatása

Csatlakoztassa a széles szívófejet, a sarokszívófejet vagy más, a céljától függően opcionális tartozékként szállított más szívófejet.
A csatlakoztatáshoz csavarva dugja be a szívófejet a gégecső végébe.
► **Ábra16**

Az eszköz csatlakoztatása

Opcionális kiegészítők

A szerszám csatlakoztatásához csatlakoztassa a gégecső végét az eszköz kimeneti nyílásához. Az eszköztől függően szüksége lehet az opcionális 22-38-as összekötőre vagy a 24-es elülső karmantyúra.
► **Ábra17:** **1.** Gégecső **2.** 22-38-as összekötő
3. Elülső karmantyú, 24-es

MEGJEGYZÉS: Az eszköz csatlakoztatásakor mindig gondoskodjon róla, hogy a gégecső a porszívó szívónyílásához van csatlakoztatva.

A gégecső és a szívófejek tárolása

A gégecsövet és a szívófejeket az ábrázolt módon lehet a készüléken tárolni.
► **Ábra18:** **1.** Sarokszívófej **2.** Széles szívófej

A tömlő tárolásakor rögzítse az akasztókkal.
► **Ábra19:** **1.** Gégecső **2.** Akasztó

A vállszíj felszerelése

⚠*VIGYÁZAT:* **Megfelelő gondossággal emelje fel és szállítsa a készüléket.** Ellenkező esetben személyi sérülés vagy a készülék károsodása történhet.

Az ábrán látható módon csatlakoztassa a vállszíj akasztóit a porszívó csatjaira.
► **Ábra20:** **1.** Vállszíj **2.** Akasztó **3.** Csat

A görgő telepítése

Opcionális kiegészítők

A görgők felszereléséhez helyezze be őket a tartály alján lévő lyukakba.

Telepítési hely	Görgőtípusok
Porszívó oldal	Görgő ütköző nélkül
Fúvó oldal	Görgő ütközővel

► **Ábra21:** **1.** Görgő ütköző nélkül **2.** Görgő ütközővel

A görgők eltávolításához húzza ki őket.

A görgők lezárása és kioldása

⚠*VIGYÁZAT:* **A véletlen elmozdulás megakadályozása érdekében a görgőket működés közben, a működés megszakításakor és a porszívó tárolásakor rögzítse.**

A görgők ütközővel lezárhatók.
A görgők lezárásához kézzel engedje le az ütközőkarokat, majd a feloldáshoz emelje fel az ütközőkarokat.
► **Ábra22:** **1.** Rögzítőkar **2.** SZABAD helyzet **3.** ZÁRT helyzet

MEGJEGYZÉS: A porszívó mozgatása előtt mindig győződjön meg arról, hogy a görgők nincsenek-e rögzítve. Ha rögzített görgőkkel mozgatja a porszívót, a görgők megsérülhetnek.

MŰKÖDTETÉS

Használat porszívóként

MEGJEGYZÉS: **Használja a HEPA szűrőt, ha száraz port szív fel.**

MEGJEGYZÉS: **Ha hosszabb ideig vizet szív fel a HEPA szűrővel, az csökkentheti a szívóteljesítményt. Ebben az esetben, szárítsa meg a HEPA szűrőt. Használja a nedves szűrőt, ha ismételten vizet szív fel.**

► **Ábra23:** **1.** HEPA szűrő **2.** Nedves szűrő

1. Szerelje a gégecsövet és a szívófejet a szívónyílásra, és kapcsolja be a készüléket.

2. Porszívás után ürítse ki a tartályt, mielőtt megtelik.
► **Ábra24**

Használat fújóként

⚠*VIGYÁZAT:* **Ne fújja ki a sáros vizet.** Ha idegen tárgyakat fúj valakinek a szemébe, az személyi sérülést okozhat.

⚠*VIGYÁZAT:* **Ne működtesse a fújót a széllel szemben.** Az idegen tárgyak, amelyeket elfúj, a szél által visszatérhetnek Ön felé, és a szemébe kerülhetnek.

⚠*VIGYÁZAT:* **Működtetéskor mindig viseljen védőszemüveget, sapkát és maszkot.**

⚠*VIGYÁZAT:* **Soha ne irányítsa a szívófejet a közelben tartózkodókra.**

⚠*VIGYÁZAT:* **Fúvókaként való használat során legyen tisztában a környezetével.** A kezelő, illetve felhasználó felelős a balesetekért vagy a más személyekkel vagy tulajdonnal szembeni veszélyhelyzetekért.

⚠*VIGYÁZAT:* **Ne használja a készüléket arra, hogy levegőt fújjon tárgyakba, mint például gumicsónakba, labdákba vagy más felfújható tárgyakba.** A megnövelt motorfordulat a ventilátor veszélyes törését okozhatja.

1. Csatlakoztassa a gégecsövet a kifúvónyíláshoz.

2. Irányítsa a gégecsövet a tárgy felé, amit le kell fújni, és kapcsolja be a készüléket.
► **Ábra25**

MEGJEGYZÉS: A sarokszívófej csatlakoztatása a gégecsőre megkönnyíti a szűk helyek tisztítását.

KARBANTARTÁS

⚠*VIGYÁZAT:* **Ellenőrzés vagy karbantartás előtt feltétlenül kapcsolja ki a készüléket, és vegye ki belőle az akkumulátort.**

⚠*VIGYÁZAT:* **A tartály ürítésekor vagy a szűrő tisztításakor használjon védőszemüveget és pormaszkot, hogy csökkentse a porral való érintkezést.**

MEGJEGYZÉS: **Soha ne használjon gázolajt, benzint, hígítót, alkoholt vagy hasonló anyagokat. Ezek elszíneződést, alakvesztést vagy repedést okozhatnak.**

A termék BIZTONSÁGÁNAK és MEGBÍZHATÓSÁGÁNAK fenntartása érdekében a javításokat és más karbantartásokat vagy beállításokat a Makita hivatalos vagy gyári szervizközpontjában kell elvégezni, mindig csak Makita cserealkatrészeket használva.

A por kiürítése

⚠*VIGYÁZAT:* **Ügyeljen arra, hogy a tartályt ne érje nagy ütés.** Egy nagy ütés deformálhatja és károsíthatja az alkatrészeket.

⚠*VIGYÁZAT:* **Legalább naponta egyszer ürítse ki a tartályt – de az ürítés gyakorisága az összegyűlt por mennyiségétől is függ.** Ennek elmulasztása gyengítheti a szívóerőt és a motor meghibásodását okozhatja.

⚠*VIGYÁZAT:* **A tartály kiürítésekor ne fogja a horgot.** Ha a horgot tartja, az eltörhet.

Oldja ki a rögzítőkarokat és emelje le a fő egységet a tartályról.
Rázza le a szűrőről a port, majd távolítsa el a tartályból a port.
► **Ábra26**

A papírzsák/szűrőzsák ártalmatlanítása

1. Távolítsa el a porelzárót és a papírzsákot/szűrőzsákot együtt a foglalatból.
► **Ábra27**

2. Végezze el az alábbi eljárásokat a portartály típusától függően:

Papírzsák használatakor

Vegye ki a porelzárót, és dobja ki a papírzsákot.
► **Ábra28:** **1.** Papírzsák **2.** Porelzáró

Szűrőzsák használatakor

Vegye ki a porelzárót.

A szűrőzsák összezárásához húzza meg a nyílás oldalán lévő szalagot, és dobja ki az egész zsákot a szemétbe.
► **Ábra29:** **1.** Szűrőzsák **2.** Szíj

3. Új papírzsák/szűrőzsák cseréje

A cserefolyamatért lásd a(z) „*A papírzsák/szűrőzsák behelyezése*" szakaszt.

Ha nem használ papírzsákot/szűrőzsákot, helyezze a porelzárót a tárolási pozícióba a fő egységen.
► **Ábra30:** **1.** Porelzáró

MEGJEGYZÉS: **Soha ne dobja ki a porelzárót, mert azt mindig használni kell, amikor a papírzsákot vagy a szűrőzsákot használják.**

A polietilén zsák ártalmatlanítása

Vegye ki a polietilén zsákot a tartályból, a zsák nyílását kézzel lezárva.
► **Ábra31:** **1.** Polietilén zsák

MEGJEGYZÉS: Óvatosan vegye ki a polietilén zsákot a tartályból, nehogy a tartály belső élei felszakítsák vagy kilyukasszák.

MEGJEGYZÉS: Ürítse ki a polietilén zsákot, mielőtt az megtelne. Ha túl sok por van a tartályban, a polietilén zsák kiszakadhat.

A HEPA szűrő/nedves szűrő és az előszűrő tisztítása

MEGJEGYZÉS: **Ne dörzsölje vagy karcolja a HEPA szűrőt/nedves szűrőt kemény tárgyakkal, például kefével vagy durva ecsettel.**

Az eltömődött HEPA szűrő/nedves szűrő gyenge szívóteljesítményt okoz. Rendszeresen tisztítsa ki a szűrőt.

1. A HEPA szűrő/nedves szűrő eltávolításához oldja ki és távolítsa el a fő egységet.

2. Fordítsa el a HEPA szűrőt/nedves szűrőt az órajárással ellentétesen, és húzza ki a fő egységet.
► **Ábra32:** **1.** Fő egység **2.** HEPA szűrő **3.** Tartály

3. A HEPA szűrőre/nedves szűrőre tapadt por eltávolításához rázza meg többször gyorsan a keret alját. Időnként mossa ki a HEPA szűrőt/nedves szűrőt vízben, öblítse ki, és HEPA szűrő esetén használat előtt szárítsa meg alaposan az árnyékban. Soha ne mossa a szűrőt mosógépben.
► **Ábra33**

4. A HEPA szűrő/nedves szűrő beszereléséhez helyezze azt be, és fordítsa el az órajárás irányában, amíg a rögzítőnyelvek szorosan bekattannak a fő egységbe.
► **Ábra34:** **1.** Fő egység **2.** HEPA szűrő
3. Rögzítőperem **4.** Tartály

5. Tegye vissza a fő egységet a tartályba, és zárja le.

Az előszűrő készlet használatakor rendszeresen törölje le és rázza le kézzel a port az előszűrőről és a nedvesítőbetétről.
► **Ábra35**

MEGJEGYZÉS: A szűrő az idő múlásával elhasználódik. Javasoljuk, hogy legyen belőlük tartaléka.

OPCIONÁLIS KIEGÉSZÍTŐK

⚠***VIGYÁZAT:*** **Ezen kiegészítőket és tartozékokat javasoljuk a kézikönyvben ismertetett Makita szerszámhoz.** Bármilyen más kiegészítő vagy tartozék használata a személyi sérülés kockázatával jár. A kiegészítőt vagy tartozékot csak rendeltetésszerűen használja.

Ha bármilyen segítségre vagy további információkra van szüksége ezekkel a tartozékokkal kapcsolatban, keresse fel a helyi Makita Szervizközpontot.

- Gégecső
- Cső
- Elülső karmantyú, 24-es
- 22-38-as összekötő
- Szívófej
- Kefe
- Vállszíj
- Görgőkészlet
- Polietilén zsák
- Papírzsák
- Szűrőzsák
- Nedves szűrő
- HEPA szűrő
- Előszűrő készlet
- Eredeti Makita akkumulátor és töltő

MEGJEGYZÉS: A listán felsorolt néhány kiegészítő megtalálható az eszköz csomagolásában standard kiegészítőként. Ezek országonként eltérőek lehetnek.

VAROVANIE

- Toto zariadenie nie je určené na používanie osobami, vrátane detí, so zníženými fyzickými, zmyslovými alebo duševnými schopnosťami ani osobami s nedostatočnými skúsenosťami a znalosťami.
- V prípade detí treba dohliadať na to, aby sa s vysávačom nehrali.
- Informácie o type akumulátora nájdete v kapitole „TECHNICKÉ ŠPECIFIKÁCIE“.
- V časti „Dôležité bezpečnostné a prevádzkové pokyny pre akumulátor“ si prečítajte informácie o zakázaných činnostiach a dôležitých záležitostiach týkajúcich sa akumulátora.
- Spôsob demontáže alebo inštalácie akumulátora nájdete v časti „Inštalácia alebo demontáž akumulátora“.
- Akumulátor pri likvidácii odstráňte z nástroja a zlikvidujte ho na bezpečnom mieste. Akumulátor zlikvidujte v súlade s miestnymi nariadeniami.
- Ak sa nástroj dlhší čas nepoužíva, odstráňte z neho akumulátor.
- Akumulátor neskratujte.
- Podrobné informácie týkajúce sa bezpečnostných opatrení počas údržby používateľom nájdete v kapitole „ÚDRŽBA“.

TECHNICKÉ ŠPECIFIKÁCIE

Model:		**VC014GL**
Maximálny objem vzduchu na konci hadice (s BL4050F)		2,0 m^3/min
Maximálny objem vzduchu v turbíne (s BL4050F)		2,9 m^3/min
Maximálny podtlak (s BL4050F)		15 kPa
Menovitý pretlak (pri použití ako dúchadlo)		15 kPa
Získateľný objem	Prach	7,5 l
	Voda *	4,5 l
Rozmery (D x Š x V)		400 mm x 251 mm x 282 mm
Menovité napätie		Jednosmerný prúd 36 V – 40 V max.
Hmotnosť netto		5,0 – 6,2 kg
Trieda ochrany		IPX4

- Vzhľadom k neustálemu výskumu a vývoju podliehajú technické údaje uvedené v tomto dokumente zmenám bez upozornenia.
- Technické údaje sa môžu pre rôzne krajiny líšiť.
- Hmotnosť zahŕňa aj príslušenstvo (hadica, široká hubica, štrbinová hubica) a akumulátor. V tabuľke sa uvádzajú kombinácie najnižšej a najnižšej hmotnosti príslušenstva a akumulátora.

* Objem vody závisí od podmienok použitia.

Použiteľné akumulátory a nabíjačky

Akumulátor	BL4020 / BL4025 / BL4040 / BL4040F / BL4050F / BL4080F
Nabíjačka	DC40RA / DC40RB / DC40RC / DC40WA / BCC01 / BCC02

- Niektoré vyššie uvedené akumulátory a nabíjačky môžu byť nedostupné v závislosti od miesta vášho bydliska.

⚠***VAROVANIE:*** **Používajte iba akumulátory a nabíjačky zo zoznamu uvedeného vyššie.** Používanie akýchkoľvek iných akumulátorov a nabíjačiek môže spôsobiť zranenie a/alebo požiar.

Symboly

Nižšie sú uvedené symboly, ktoré sa môžu používať pri tomto nástroji. Je dôležité, aby ste poznali ich význam, skôr než začnete pracovať.

	Prečítajte si návod na obsluhu.
⚠	Práci venujte veľkú pozornosť a dávajte pozor.

	Varovanie! Vysávač môže obsahovať nebezpečný prach.
	Trieda prachu L (ľahký). Vysávače dokážu vysávať prach triedy L. Dodržiavajte nariadenia ohľadne prachov a nariadenia ohľadne ochrany zdravia a bezpečnosti pri práci, ktoré sú vo vašej krajine v platnosti.
	Na vysávač nikdy nestúpajte.
	Typická batéria použiteľná pre tento produkt.
Ni-MH Li-ion	Len pre štáty EÚ Z dôvodu prítomnosti nebezpečných komponentov v zariadení môžu mať odpad z elektrických a elektronických zariadení, použité akumulátory a batérie negatívny vplyv na životné prostredie a ľudské zdravie. Elektrické a elektronické zariadenia alebo akumulátory nelikvidujte spolu s komunálnym odpadom! V súlade s európskou smernicou o odpade z elektrických a elektronických zariadení, o akumulátoroch a batériách a odpade z akumulátorov a batérií, ako aj v súlade s prispôsobenými vnútroštátnymi právnymi predpismi by sa odpad z elektrických a elektronických zariadení a použité akumulátory a batérie mali uskladňovať osobitne a odovzdávať na samostatnom zbernom mieste pre komunálny odpad, ktoré sa prevádzkuje v súlade s predpismi na ochranu životného prostredia. Označuje to symbol preškrtnutej smetnej nádoby na zariadení.

Určené použitie

Zariadenie je určené na vysávanie mokrého aj suchého prachu. Zariadenie je určené na komerčné používanie, napríklad v hoteloch, školách, nemocniciach, továrňach, predajniach, kanceláriách a prenajímaných nehnuteľnostiach.

Hluk

Typická hladina akustického tlaku záťaže A určená podľa štandardu EN60335-2-69:
Režim činnosti: Bez záťaže (vysávanie)
Úroveň akustického tlaku (L_{pA}) : 75 dB (A)
Odchýlka (K): 2,5 dB (A)
Režim činnosti: Bez záťaže (dúchadlo)
Úroveň akustického tlaku (L_{pA}) : 75 dB (A)
Odchýlka (K): 2,5 dB (A)

Úroveň hluku pri práci môže prekročiť 80 dB (A).

POZNÁMKA: Deklarovaná hodnota emisií hluku bola meraná podľa štandardnej skúšobnej metódy a môže sa použiť na porovnanie jedného nástroja s druhým.

POZNÁMKA: Deklarovaná hodnota emisií hluku sa môže použiť aj na predbežné posúdenie vystavenia ich účinkom.

VAROVANIE: **Používajte ochranu sluchu.**

VAROVANIE: **Emisie hluku sa môžu počas skutočného používania elektrického nástroja odlišovať od deklarovanej hodnoty, a to v závislosti od spôsobov používania náradia a najmä typu spracúvaného obrobku.**

VAROVANIE: **Nezabudnite označiť bezpečnostné opatrenia s cieľom chrániť obsluhu, a to tie, ktoré sa zakladajú na odhade vystavenia účinkom v rámci reálnych podmienok používania (berúc do úvahy všetky súčasti prevádzkového cyklu, ako sú doby, kedy je nástroj vypnutý a kedy beží bez zaťaženia, ako dodatok k dobe zapnutia).**

Vibrácie

Celková hodnota vibrácií (trojosový vektorový súčet) určená podľa štandardu EN60335-2-69:
Režim činnosti: Bez záťaže (vysávanie)
Emisie vibrácií (a_h) : 2,5 m/s^2 alebo menej
Odchýlka (K): 1,5 m/s^2
Režim činnosti: Bez záťaže (dúchadlo)
Emisie vibrácií (a_h) : 2,5 m/s^2 alebo menej
Odchýlka (K): 1,5 m/s^2

POZNÁMKA: Deklarovaná celková hodnota vibrácií bola meraná podľa štandardnej skúšobnej metódy a môže sa použiť na porovnanie jedného nástroja s druhým.

POZNÁMKA: Deklarovaná celková hodnota vibrácií sa môže použiť aj na predbežné posúdenie vystavenia ich účinkom.

VAROVANIE: **Emisie vibrácií sa môžu počas skutočného používania elektrického nástroja odlišovať od deklarovanej hodnoty, a to v závislosti od spôsobov používania náradia a najmä typu spracúvaného obrobku.**

VAROVANIE: **Nezabudnite označiť bezpečnostné opatrenia s cieľom chrániť obsluhu, a to tie, ktoré sa zakladajú na odhade vystavenia účinkom v rámci reálnych podmienok používania (berúc do úvahy všetky súčasti prevádzkového cyklu, ako sú doby, kedy je nástroj vypnutý a kedy beží bez zaťaženia, ako dodatok k dobe zapnutia).**

Vyhlásenia o zhode

Len pre krajiny Európy

Vyhlásenia o zhode sa nachádzajú v prílohe A tohto návodu na obsluhu.

BEZPEČNOSTNÉ VAROVANIA

Bezpečnostné varovania pre akumulátorový vysávač

⚠*VAROVANIE:* **JE DÔLEŽITÉ, aby ste si PRED POUŽITÍM DÔKLADNE PREČÍTALI všetky varovania a pokyny.** Nedodržiavanie varovaní a pokynov môže mať za následok zasiahnutie elektrickým prúdom, požiar alebo vážne zranenie.

1. **Pred použitím zabezpečte, aby tento vysávač používali osoby primeraným spôsobom zaškolené na používanie tohto vysávača.**
2. **Pred používaním je potrebné poskytnúť používateľom informácie, pokyny a školenie o používaní zariadenia a látkach, ktoré sa budú používať, vrátane bezpečného spôsobu odstraňovania a likvidácie zhromažďovaného materiálu.**
3. **Ak z nástroja vychádza pena/tekutina, okamžite ho vypnite.**
4. **Zariadenie na obmedzenie hladiny vody pravidelne čistite a kontrolujte príznaky jeho poškodenia.**
5. **Pred použitím vždy skontrolujte, či sú filtre nainštalované správne. Vysávač nepoužívajte bez vložených filtrov. Poškodený filter okamžite vymeňte. Keďže sú filtre spotrebný materiál, odporúčame mať poruke aj niekoľko náhradných filtrov.**
6. **ZABRÁŇTE NÁHODNÉMU SPUSTENIU. Pri inštalácii akumulátora zariadenie vždy VYPNITE.**
7. **Nepokúšajte sa vysávať horľavé materiály, iskry, horiace cigarety, horúci popol, horúce kovové piliny a ostré materiály, ako sú žiletky, ihly, rozbité sklo a podobné materiály.**
8. **VYSÁVAČ NIKDY NEPOUŽÍVAJTE V BLÍZKOSTI BENZÍNU, PLYNU, NÁTEROV, LEPIDIEL ANI INÝCH VEĽMI VÝBUŠNÝCH LÁTOK. V prepínači sa pri zapnutí alebo vypnutí vytvárajú iskry. Iskry sa počas prevádzky vytvárajú aj v komutátore motora. Dôsledkom môže byť nebezpečná explózia.**
9. **Nikdy nevysávajte toxické, karcinogénne, horľavé ani iné nebezpečné materiály, ako je azbest, arzén, bárium, berýlium, olovo, pesticídy a iné zdraviu rizikové materiály.**
10. **Vysávač vždy klaďte na vodorovný a plochý povrch, aby nedošlo k jeho pádu ani nechcenému pohybu.**
11. **Vysávač nikdy počas dažďa nepoužívajte v exteriéri.**
12. **Ak sa nachádzate vo Fínsku, zariadenie nepoužívajte v exteriéri pri nízkych teplotách.**
13. **Vysávač nepoužívajte v blízkosti tepelných zdrojov (sporáky a pod.).**
14. **Zabezpečte primeranú výmenu vzduchu v miestnosti, pretože vyfukovaný vzduch sa odvádza do miestnosti, v ktorej sa zariadenie používa. V prípade potreby si pozrite miestne predpisy.**
15. **Neblokujte nasávacie/výfukové/chladiace otvory. Tieto otvory zabezpečujú chladenie motora. Ich zablokovaniu je potrebné zabrániť, pretože motor môže v dôsledku nedostatočnej ventilácie zhorieť.**
16. **Udržujte vždy správny postoj a rovnováhu.**
17. **Hadicu nikdy neprelamujte, neťahajte za ňu ani na ňu nestúpajte.**
18. **Ak počas prevádzky spozorujete nedostatočný výkon alebo akýkoľvek neštandardný stav, vysávač okamžite vypnite.**
19. **VYBERTE AKUMULÁTOR, ak vysávač nepoužívate, pred vykonávaním servisu a počas výmeny príslušenstva.**
20. **Ihneď po každom použití vysávač vyčisťte a vykonajte jeho servis, aby ste zabezpečili jeho vynikajúci prevádzkový stav.**
21. **ÚDRŽBU VYSÁVAČA VYKONÁVAJTE DÔSLEDNE. Vysávač čistite, aby sa zaistil lepší a bezpečnejší výkon. Príslušenstvo vymieňajte podľa pokynov. Rukoväte udržiavajte suché, čisté, bez znečistenia olejom a mazivom.**
22. **KONTROLUJTE PRÍPADNÉ POŠKODENIE SÚČASTÍ. Pred ďalším používaním vysávača je potrebné dôkladne skontrolovať, či nie je poškodený ochranný kryt alebo iné súčasti, aby sa určilo, či budú fungovať správne a či budú vykonávať určenú funkciu. Skontrolujte či sú pohyblivé diely zarovnané, či nie sú uviaznuté, či niektoré diely nie sú zlomené, zle namontované a či sú v takom stave, ktorý nebude mať negatívny vplyv na prevádzku. Ochranný kryt alebo iné poškodené diely treba riadne nechať opraviť alebo vymeniť v autorizovanom servisnom stredisku, pokiaľ nie je v tomto návode uvedené inak. Pokazené prepínače je potrebné nechať vymeniť v autorizovanom servisnom stredisku. Vysávač nepoužívajte, ak prepínač nefunguje.**
23. **Ak ide servis vykonávať používateľ, rozobratie, vyčistenie a údržbu zariadenia je potrebné vykonať v prakticky uskutočniteľnom rozsahu tak, aby nevzniklo riziko pre osoby vykonávajúce údržbu ani iné osoby.**
24. **Zariadenie musí technicky skontrolovať výrobca alebo poučená osoba minimálne raz ročne, pričom táto kontrola má pozostávať napríklad z kontroly poškodenia filtrov, kontroly vzduchotesnosti zariadenia a kontroly správneho fungovania ovládacieho mechanizmu.**
25. **Pri vykonávaní servisu alebo opravy sa všetky kontaminované položky, ktoré sa nedajú uspokojivo vyčistiť, musia zlikvidovať, a to v nepriepustných vreciach v súlade s platnými právnym predpismi na likvidáciu takéto odpadu.**
26. **NÁHRADNÉ DIELY. Pri vykonávaní servisu používajte výlučne rovnaké náhradné diely.**
27. **Keď vysávač nepoužívate, vždy ho skladujte v interiéri.**

28. **Pred uskladnením je potrebné vysušiť mokré filtre a vnútornú časť nádoby na tekutinu.**
29. **S vysávačom zaobchádzajte opatrne. Násilné zaobchádzanie môže spôsobiť rozbitie vysávača aj s najodolnejšou konštrukciou.**
30. **Vonkajší povrch nečistite benzínom, rozpúšťadlom ani inými chemikáliami na čistenie. Dôsledkom môže byť vznik trhlín alebo zmena farby.**
31. **Vysávač nepoužívajte v uzatvorených miestnostiach, kde sa vyskytujú horľavé, výbušné alebo toxické výpary z olejových náterov, riedidiel na farby, benzínu, látok na likvidáciu molí a pod., ani na miestach s výskytom horľavého prachu.**
32. **Tento ani žiadny iný nástroj nepoužívajte, pokiaľ ste pod vplyvom drog alebo alkoholu.**
33. **Základným pravidlom bezpečnosti je používanie ochranných okuliarov a ochranných okuliarov s bočnými štítmi.**
34. **V prípade prašných pracovných podmienok používajte protiprachovú masku.**
35. **Toto zariadenie nie je určené na používanie osobami, vrátane detí, so zníženými fyzickými, zmyslovými alebo duševnými schopnosťami ani osobami s nedostatočnými skúsenosťami a znalosťami.**
36. **V prípade detí treba dohliadať na to, aby sa s vysávačom nehrali.**
37. **Nikdy nemanipulujte s akumulátormi ani s vysávačom, keď máte mokré ruky.**
38. **Maximálnu pozornosť venujte vysávaniu na schodoch.**
39. **Vysávač nepoužívajte ako stoličku ani ako pracovný stôl. Zariadenie môže spadnúť a môže spôsobiť zranenie.**

Používanie a starostlivosť o akumulátorový nástroj

1. **Nabíjajte iba nabíjačkou určenou výrobcom.** Nabíjačka vhodná pre jeden typ akumulátora môže pri inom type akumulátora spôsobiť riziko vzniku požiaru.
2. **Elektrické nástroje používajte iba s príslušným typom akumulátora.** Použitie iného typu akumulátora môže spôsobiť riziko vzniku požiaru a úrazu.
3. **Keď sa akumulátor práve nepoužíva, skladujte ho mimo iných kovových predmetov ako sponky, mince, kľúče, klince, skrutky alebo iné malé kovové predmety, ktoré by mohli kontakty akumulátora skratovať.** Skratovanie kontaktov akumulátora môže spôsobiť popáleniny alebo požiar.
4. **Pri nevhodných podmienkach môže z akumulátora vytekať tekutina. Nedotýkajte sa jej. Pri náhodnom kontakte ju opláchnite vodou. Ak kvapalina zasiahne oči, vyhľadajte lekársku pomoc.** Kvapalina, ktorá vytiekla z akumulátora, môže spôsobiť podráždenie alebo popáleniny.
5. **Nepoužívajte akumulátor alebo nástroj, ktorý je poškodený alebo upravovaný.** Fungovanie poškodených alebo upravovaných akumulátorov ťažko predvídať a môžu zapríčiniť požiar, výbuch alebo zranenie.
6. **Akumulátor ani nástroj nevystavujte ohňu či nadmernej teplote.** Vystavenie ohňu alebo teplote nad 130 °C môže spôsobiť výbuch.
7. **Dodržiavajte všetky pokyny pre nabíjanie a akumulátor ani nástroj nenabíjajte v prípade prekročenia teplotného rozsahu uvedeného v návode.** Nesprávne nabíjanie alebo nabíjanie pri teplotách mimo uvedeného rozsahu môže spôsobiť poškodenie akumulátora a zvýšiť riziko požiaru.

TIETO POKYNY USCHOVAJTE.

⚠*VAROVANIE:* NIKDY nepripustite, aby sebavedomie a dobrá znalosť výrobku (získané opakovaným používaním) nahradili presné dodržiavanie bezpečnostných pravidiel pre náradie. NESPRÁVNE POUŽÍVANIE alebo nedodržiavanie bezpečnostných zásad uvedených v tomto návode môže viesť k vážnemu zraneniu.

Dôležité bezpečnostné a prevádzkové pokyny pre akumulátor

1. **Pred použitím akumulátora si prečítajte všetky pokyny a výstažné označenia na (1) nabíjačke akumulátorov, (2) akumulátore a (3) produkte používajúcom akumulátor.**
2. **Akumulátor nerozoberajte ani neupravujte.** Môže to viesť k požiaru, nadmernému teplu alebo výbuchu.
3. **Ak sa doba prevádzky príliš skráti, ihneď prerušte prácu. Môže nastať riziko prehriatia, možných popálením či dokonca explózie.**
4. **V prípade zasiahnutia očí elektrolytom ich vypláchnite čistou vodou a okamžite vyhľadajte lekársku pomoc. Môže dôjsť k strate zraku.**
5. **Akumulátor neskratujte:**
   (1) **Nedotýkajte sa konektorov žiadnym vodivým materiálom.**
   (2) **Neskladujte akumulátor v obale s inými kovovými predmetmi, napríklad klincami, mincami a pod.**
   (3) **Akumulátor nevystavujte vode ani dažďu.**
   Skrat akumulátora môže spôsobiť veľký tok prúdu, prehriate, možné popáleniny či dokonca poruchu.
6. **Nástroj ani akumulátor neskladujte a nepoužívajte na miestach s teplotou presahujúcou 50 °C (122 °F).**
7. **Akumulátor nespaľujte, ani keď je vážne poškodený alebo úplne opotrebovaný. Akumulátor môže v ohni explodovať.**
8. **Akumulátor neprepichujte, neprerezávajte, nedrvte, nehádžte ani ho nenarúšajte údermi o tvrdé predmety.** Môže to viesť k požiaru, nadmernému teplu alebo výbuchu.
9. **Nepoužívajte poškodený akumulátor.**
10. **Lítium-iónové akumulátory, ktoré sú súčasťou náradia, podliehajú požiadavkám legislatívy o nebezpečnom tovare.**
    V prípade obchodnej prepravy, napr. dodanie tretími stranami či špeditérmi, sa musia dodržiavať špeciálne požiadavky na zabalenie a označenie.

Pred prípravou položky na odoslanie sa vyžaduje konzultácia s odborníkom na nebezpečný materiál. Taktiež treba dodržiavať potenciálne podrobnejšie predpisy príslušnej krajiny.
Prelepte alebo zakryte otvorené kontakty a zabaľte akumulátor tak, aby sa v balíku nemohol voľne pohybovať.

11. **Akumulátor pri likvidácii odstráňte z nástroja a zlikvidujte ho na bezpečnom mieste. Akumulátor zlikvidujte v súlade s miestnymi nariadeniami.**
12. **Akumulátory používajte iba s výrobkami uvedenými spoločnosťou Makita.** Inštalácia akumulátorov do nevyhovujúcich výrobkov môže spôsobiť požiar, nadmerné teplo, výbuch alebo únik elektrolytov.
13. **Ak sa nástroj dlhší čas nepoužíva, odstráňte z neho akumulátor.**
14. **Akumulátor sa môže počas používania a po použití zohriať, čo môže spôsobiť popáleniny alebo popáleniny aj pri relatívne nízkej teplote. Pri manipulácii s horúcimi akumulátormi dávajte pozor.**
15. **Nedotýkajte sa svorky nástroja ihneď po použití, keďže sa mohla zohriať dostatočne na to, aby spôsobila popáleniny.**
16. **Zabráňte zachytávaniu triesok, prachu alebo zeminy na svorkách, otvoroch a drážkach akumulátora.** Môže to spôsobiť zohriatie, požiar, výbuch a poruchu nástroja alebo akumulátora, v dôsledku čoho môže dôjsť k popáleninám alebo zraneniu osôb.
17. **Pokiaľ nástroj nepodporuje používanie v blízkosti vysokonapäťových elektrických vedení, nepoužívajte akumulátor blízko vysokonapäťových elektrických vedení.** Môže to viesť k nesprávnemu fungovaniu alebo poškodeniu nástroja alebo akumulátora.
18. **Akumulátor držte mimo dosahu detí.**

TIETO POKYNY USCHOVAJTE.

⚠*POZOR:* **Používajte len originálne akumulátory od spoločnosti Makita.** Používanie batérií, ktoré nie sú od spoločnosti Makita, alebo upravených batérií môže spôsobiť výbuch batérie a následný požiar, zranenie osôb alebo poškodeniu majetku. Následkom bude aj zrušenie záruky od spoločnosti Makita na nástroj a nabíjačku od spoločnosti Makita.

Rady na udržanie maximálnej životnosti akumulátora

1. **Akumulátor nabite ešte predtým, ako sa úplne vybije. Vždy prerušte prácu s nástrojom a nabite akumulátor, keď spozorujete nižší výkon nástroja.**
2. **Nikdy nenabíjate plne nabitý akumulátor. Prebíjanie skracuje životnosť akumulátora.**
3. **Akumulátor nabíjajte pri izbovej teplote 10 °C – 40 °C (50 °F – 104 °F). Pred nabíjaním nechajte horúci akumulátor vychladnúť.**
4. **Keď akumulátor nepoužívate, vyberte ho z nástroja alebo nabíjačky.**
5. **Lítium-iónový akumulátor nabite, ak ste ho nepoužívali dlhšie ako šesť mesiacov.**

OPIS FUNKCIÍ

⚠*POZOR:* **Pred úpravou alebo kontrolou funkčnosti zariadenia vždy skontrolujte, či je zariadenie vypnuté a akumulátor vybratý.**

Inštalácia alebo demontáž akumulátora

⚠*POZOR:* **Pred vložením alebo vybratím akumulátora zariadenie vždy vypnite.**

⚠*POZOR:* **Pri inštalovaní a vyberaní akumulátora pevne držte vysávač a akumulátor.** Ak vysávač a akumulátor nebudete pevne držať, môžu sa vám vyšmyknúť z rúk a poškodiť sa, prípadne spôsobiť zranenie.

⚠*POZOR:* **Pri otváraní a zatváraní krytu akumulátora dávajte pozor, aby ste si nepichli do prstov.** V opačnom prípade môže dôjsť k zraneniu.

Pri inštalácii akumulátora najprv otvorte kryt akumulátora a potom vložte akumulátor.
► **Obr.1: 1.** Kryt akumulátora

POZNÁMKA: Kryt akumulátora je zaistený, keď ho otvoríte do zvislej polohy. Pri otváraní krytu akumulátora nepoužívajte silu. Môže sa uvoľniť a spôsobiť poškodenie.

Jazýček akumulátora zarovnáte s drážkou v kryte a zasuniete ho na miesto. Zatlačte ho úplne, kým zakliknutím nezapadne na miesto. Potom zatvorte kryt akumulátora.
Ak chcete vybrať akumulátor, vysuňte ho zo zariadenia, pričom posuňte tlačidlo na prednej strane akumulátora.
► **Obr.2: 1.** Akumulátor **2.** Tlačidlo

⚠*POZOR:* **Akumulátor vždy vložte úplne.** V opačnom prípade môže náhodne vypadnúť zo zariadenia a ublížiť vám alebo osobám v okolí.

⚠*POZOR:* **Pri inštalovaní akumulátora nepoužívajte silu.** Ak sa akumulátor nedá zasunúť ľahko, nevkladáte ho správne.

Indikácia zvyšnej kapacity akumulátora

Stlačením tlačidla kontroly na akumulátore zobrazíte zostávajúcu kapacitu akumulátora. Indikátory sa na niekoľko sekúnd rozsvietia.
► **Obr.3: 1.** Indikátory **2.** Tlačidlo kontroly

Indikátory			Zostávajúca kapacita
Svieti	Nesvieti	Bliká	
■ ■ ■ ■			75 % až 100 %
■ ■ ■ □			50 % až 75 %

Indikátory			Zostávajúca kapacita
Svieti	Nesvieti	Bliká	
			25 % až 50 %
			0 % až 25 %
			Akumulátor nabite.
	↑ ↓		Akumulátor je možno chybný.

POZNÁMKA: V závislosti od podmienok používania a v závislosti od okolitej teploty sa môže zobrazenie mierne odlišovať od skutočnej kapacity.

POZNÁMKA: Prvý (úplne vľavo) svetelný indikátor bude blikať, keď systém ochrany akumulátora funguje.

Indikátor akumulátora na ovládacom paneli

► **Obr.4:** **1.** Indikátor akumulátora **2.** Tlačidlo kontroly

Stlačením tlačidla kontroly zobrazíte zostávajúcu kapacitu akumulátora. Zostávajúca kapacita akumulátora je zobrazená v nasledujúcej tabuľke.

Stav indikátora akumulátora			Zostávajúca kapacita akumulátora
Svieti	Nesvieti	Bliká	
			50 % až 100 %
			20 % až 50 %
			0 % až 20 %
			Akumulátor nabite
			Akumulátor nie je vložený

Systém na ochranu zariadenia/akumulátora

Zariadenie je vybavené systémom na ochranu zariadenia/akumulátora. Tento systém automaticky vypne napájanie motora s cieľom predĺžiť životnosť zariadenia a akumulátora. Zariadenie sa počas prevádzky automaticky zastaví v prípade, ak sa zariadenie alebo akumulátor dostanú do jedného z nasledovných stavov:

Ochrana proti preťaženiu

Keď sa zariadenie/akumulátor používa spôsobom, ktorý spôsobuje neštandardne vysoký odber prúdu, automaticky sa bez upozornenia zastaví. V tejto situácii vypnite zariadenie a ukončite používanie, ktoré spôsobuje jeho preťažovanie. Potom zariadenie zapnutím znova spusťte.

Ochrana pred prehrievaním

Ak sú zariadenie/akumulátor prehriate, zariadenie sa automaticky zastaví a indikátor akumulátora bliká. Pred opätovným zapnutím nechajte zariadenie vychladnúť.

Svieti	Bliká

Ochrana pred nadmerným vybitím

Keď sa kapacita akumulátora zníži, zariadenie sa automaticky zastaví. Ak zariadenie nefunguje ani po použití vypínačov, vyberte z neho akumulátor a nabite ho.

Ochrana pred ďalšími nebezpečenstvami

Systém ochrany bol navrhnutý tak, aby chránil aj pred ďalšími nebezpečenstvami, ktoré by mohli poškodiť zariadenie, a zaisťuje automatické zastavenie zariadenia. Ak sa zariadenie dočasne zastavilo alebo prerušilo prevádzku, problém vyriešte vykonaním nasledujúcich krokov.

1. Reštartujte zariadenie tak, že ho vypnete a potom znova zapnete.
2. Nabite akumulátory alebo ich vymeňte za nabité akumulátory.
3. Nechajte zariadenie aj akumulátory vychladnúť.

Ak po obnovení systému ochrany nedošlo k zlepšeniu stavu, obráťte sa na miestne servisné stredisko spoločnosti Makita.

Elektronické funkcie

Zabránenie reštartovaniu

Keď vkladáte akumulátor a spínacia páčka je v polohe ON (Zap.), zariadenie sa nespustí. Ak stlačíte tlačidlo kontroly, indikátor akumulátora zabliká. Ak chcete zariadenie spustiť, prepnite spínaciu páčku do polohy OFF (Vyp.) a znova do polohy ON (Zap.).

Svieti	Bliká

Zapínanie

Zapnutie vysávača

- Prepnite spínaciu páčku do polohy „I“ (Zap.).

Vypnutie vysávača

- Prepnite spínaciu páčku do polohy „O“ (Vyp.).

Nastavenie sacieho výkonu
Sací výkon je možné nastaviť podľa pracovných požiadaviek.

- Sací výkon znížite otočením gombíka na nastavenie sacieho výkonu doľava.
- Sací výkon zvýšite otočením gombíka na nastavenie sacieho výkonu doprava.

► **Obr.5:** **1.** Spínacia páčka **2.** Gombík na nastavenie sacieho výkonu

Automatické zastavenie vysávania počas vysávania namokro

⚠*VAROVANIE:* **Pokiaľ je plavák v činnosti, vysávač nepoužívajte počas dlhej doby.** Dlhodobé používanie vysávača pokiaľ je v činnosti plavák môže spôsobovať prehrievanie s dôsledkom deformovania vysávača. V najhoršom prípade to môže viesť k vzniku dymu alebo ohňa.

⚠*VAROVANIE:* **Nevysávajte penu ani mydlové tekutiny.** Mohlo by to spôsobiť unikanie peny cez výstup vzduchu skôr, ako sa aktivuje plavák. Pokiaľ budete pokračovať v používaní v takomto stave, môže dôjsť k úrazu elektrickým prúdom a poškodeniu vysávača.

Vysávač je vybavený plavákovým mechanizmom, ktorý zabraňuje prenikaniu vody do motora pri vysatí väčšieho než stanoveného objemu vody. Po naplnení nádoby, kedy už vysávač vodu nevysáva, vysávač vypnite a nádobu vyprázdnite.

Rukoväť na prenášanie

⚠*POZOR:* **Zariadenie prenášajte za rukoväť. Nedržte ho za zapustenú rukoväť krytu akumulátora.**

⚠*POZOR:* **Zariadenie zdvíhajte a prenášajte s náležitou starostlivosťou.** V opačnom prípade môže dôjsť k zraneniu osôb alebo poškodeniu zariadenia.

Vysávač prenášajte držiac ho za rukoväť na hlave. Pokiaľ sa nepoužíva, rukoväť možno zasunúť do hlavy.
► **Obr.6**

POZNÁMKA: Keď je v nádobe voda, pred pokračovaním vypnite vysávač a vyprázdnite nádobu. Voda v nádobe sa môže rozliať.

ZOSTAVENIE

⚠*POZOR:* **Pred vykonávaním akejkoľvek práce na zariadení vždy skontrolujte, či je zariadenie vypnuté a akumulátor vybratý.**

⚠*POZOR:* **Pri zostave a údržbe si vždy nasaďte protiprachovú masku.**

Vloženie súpravy predfiltra

Voliteľné príslušenstvo

POZNÁMKA: Súpravu predfiltra používajte iba pri vysávaní suchého prachu s použitím filtra HEPA. Ak pri vysávaní vody použijete súpravu predfiltra, kapacita vysávania vody sa môže znížiť.

Súprava predfiltra pozostávajúca z predfiltra a tlmiča znižuje mieru zanášania filtra HEPA prachom v záujme zachovania sacieho výkonu.

1. Uvoľnite poistné háčiky a odstráňte hlavnú jednotku.
► **Obr.7:** **1.** Poistný háčik

2. Nastavte tlmič na filtri HEPA a zakryte ho predfiltrom. Dbajte na to, aby ste gumený pás predfiltra upevnili k okraju filtra HEPA.
► **Obr.8:** **1.** Filter HEPA **2.** Tlmič **3.** Predfilter

3. Nasaďte hlavnú jednotku a uzamknite ju.

Inštalácia papierového vrecka/filtračného vrecka

Voliteľné príslušenstvo

⚠*POZOR:* **Pokiaľ používate papierové vrecko/filtračné vrecko, nikdy nevysávajte vodu ani iné tekutiny alebo mokrý prach.** Vysávanie takýchto materiálov môže mať za následok pretrhnutie papierového vrecka/filtračného vrecka.

⚠*POZOR:* **Pri použití papierového vrecka na vysávanie betónového alebo sadrového prachu je pravdepodobné, že sa vrecko upchá. Nepokračujte v používaní upchatého papierového vrecka.** Inak sa papierové vrecko roztrhne.

POZNÁMKA: Pri dodávke je vložené papierové vrecko.

Papierové vrecko a filtračné vrecko sú jednorazového typu. Po naplnení vyhoďte celé papierové vrecko/filtračné vrecko, nevyprázdňujte ho.
V závislosti od práce zvoľte papierové vrecko alebo filtračné vrecko.

Typy filtrov	Odporúčané použitie
Papierové vrecko	Na vysávanie prachu a vlasov
Filtračné vrecko	Na vysávanie betónového prachu alebo úlomkov dreva

► **Obr.9:** **1.** Papierové vrecko **2.** Filtračné vrecko

1. Vložte kartón papierového vrecka/filtračného vrecka do otvoru na zachytávači prachu, až kým nezacvakne.
► **Obr.10:** **1.** Zachytávač prachu **2.** Kartón

2. Úplne rozložte papierové vrecko/filtračné vrecko.
► **Obr.11**

3. Nasaďte zachytávač prachu na časť na uchytenie na nádobe. Potom zatlačte zachytávač prachu, kým páčka nezaistí zachytávač prachu na mieste.
► **Obr.12:** **1.** Páčka **2.** Časť na uchytenie

Inštalácia polyetylénového vrecka

Voliteľné príslušenstvo

Keď je v nádobe nainštalované polyetylénové vrecko, nádobu môžete jednoducho vyprázdniť bez toho, aby ste si zašpinili ruky.

Polyetylénové vrecko položte na nádobu.
► **Obr.13: 1.** Polyetylénové vrecko

Nainštalujte hlavnú jednotku a uzamknite zariadenie.

Pripojenie hadice

UPOZORNENIE: **Hadicu nikdy nasilu neohýbajte ani ju nestláčajte. Vysávač nikdy nepresúvajte ťahaním za hadicu.** Namáhanie, stláčanie a ťahanie hadice môže mať za následok prasknutie alebo zdeformovanie hadice.

UPOZORNENIE: **Nevysávajte veľké kusy odpadu, ako sú odrezky z hobľovačky alebo kusy betónu.** Mohlo by to spôsobiť upchatie a poškodenie hadice.

Na vysávanie

Zasuňte hadicu do nasávacieho otvoru a otočte v smere hodinových ručičiek, aby zacvakla.
► **Obr.14: 1.** Nasávací otvor

Na fúkanie

Zasuňte hadicu do výfukového otvoru a otočte v smere hodinových ručičiek, aby zacvakla.
► **Obr.15: 1.** Výfukový otvor

POZNÁMKA: Tento vysávač má samostatný nasávací a výfukový otvor. Pripojte hadicu k správnemu otvoru v závislosti od vašej práce.

Pripojenie hubice

Nasaďte širokú hubicu, štrbinovú hubicu alebo iné hubice dodávané ako voliteľné príslušenstvo v závislosti od účelu vašej práce.
Ak chcete nasadiť hubicu, otočte ju a vložte na koniec hadice.
► **Obr.16**

Pripojenie nástroja

Voliteľné príslušenstvo

Ak chcete pripojiť nástroj, pripojte koniec hadice k odsávaciemu vývodu nástroja. V závislosti od nástroja môžete potrebovať voliteľnú spojku 22 – 38 alebo prednú objímku 24.
► **Obr.17: 1.** Hadica **2.** Spojka 22 – 38 **3.** Predná objímka 24

POZNÁMKA: Pri pripojení nástroja sa vždy uistite, že hadica je pripojená k nasávaciemu otvoru vysávača.

Skladovanie hadice a hubíc

Hadicu a hubice je možné skladovať v zariadení podľa obrázka.
► **Obr.18: 1.** Štrbinová hubica **2.** Široká hubica

Pri skladovaní hadicu upevnite pomocou háčikov.
► **Obr.19: 1.** Hadica **2.** Háčik

Pripevnenie popruhu na plece

⚠***POZOR:*** **Zariadenie zdvíhajte a prenášajte s náležitou starostlivosťou.** V opačnom prípade môže dôjsť k zraneniu osôb alebo poškodeniu zariadenia.

Háčiky popruhu na plece pripevnite k úchytkám na vysávači podľa obrázka.
► **Obr.20: 1.** Popruh na plece **2.** Háčik **3.** Úchytka

Inštalácia kolieska

Voliteľné príslušenstvo

Ak chcete nainštalovať kolieska, vložte ich do otvorov v spodnej časti nádoby.

Miesto inštalácie	Typy koliesok
Strana vysávača	Koliesko bez zarážky
Strana dúchadla	Koliesko so zarážkou

► **Obr.21: 1.** Koliesko bez zarážky **2.** Koliesko so zarážkou

Ak chcete kolieska odstrániť, vytiahnite ich.

Zablokovanie a odblokovanie koliesok

⚠***POZOR:*** **Aby ste zabránili neúmyselnému pohybu, zablokujte kolieska počas prevádzky, pri prerušení prevádzky a pri skladovaní vysávača.**

Kolieska sa dajú zablokovať zarážkami.
Kolieska zablokujete tak, že rukou posuniete páčky zarážky nadol, a posunutím páčok zarážky nahor ich odblokujete.
► **Obr.22: 1.** Páčka zarážky **2.** Poloha FREE (UVOĽNIŤ) **3.** Poloha LOCK (ZABLOKOVAŤ)

POZNÁMKA: Pri presúvaní vysávača sa uistite, že sú kolieska odblokované. Presúvanie vysávača so zablokovanými kolieskami môže mať za následok poškodenie koliesok.

PREVÁDZKA

Používanie ako vysávača

UPOZORNENIE: **Pri zachytávaní suchého prachu použite filter HEPA.**

UPOZORNENIE: **Ak budete pokračovať v zachytávaní vody s filtrom HEPA, môže klesnúť sací výkon. V takom prípade vysušte filter HEPA. Pri opakovanom vysávaní vody používajte mokrý filter.**

► **Obr.23:** **1.** Filter HEPA **2.** Mokrý filter

1. Nasaďte hadicu a hubicu na nasávací otvor a zapnite zariadenie.

2. Po vysávaní vyprázdnite nádobu, aby nebola preplnená.
► **Obr.24**

Používanie ako dúchadla

⚠***POZOR:*** **Dúchadlo nepoužívajte na blatistú vodu.** Ak sa fúknu do očí cudzie predmety, môže to spôsobiť zranenie.

⚠***POZOR:*** **Nepoužívajte dúchadlo proti vetru.** Cudzie predmety, ktoré vyfúknete, sa môžu vetrom vrátiť k vám a vniknúť vám do očí.

⚠***POZOR:*** **Počas používania vždy noste ochranné okuliare, pokrývku hlavy a tvárovú masku.**

⚠***POZOR:*** **Hubicu nikdy nesmerujte na nikoho okolo vás.**

⚠***POZOR:*** **Pri používaní zariadenia ako dúchadla dávajte pozor na svoje okolie.** Obsluha alebo používateľ sú zodpovední za úrazy alebo ohrozenie ostatných ľudí a za škody na ich majetku.

⚠***POZOR:*** **Nepoužívajte zariadenie na fúkanie vzduchu do predmetov, napríklad na nafukovanie nafukovacích člnov, lôpt a iných nafukovacích premetov.** Vysoké otáčky motora môžu spôsobiť nebezpečné zlomenie ventilátora.

1. Nasaďte hadicu do výfukového otvoru.

2. Namierte koniec hadice na predmet, ktorý chcete odfúknuť, a zapnite zariadenie.
► **Obr.25**

POZNÁMKA: Na očistenie užšieho priestoru pripojte k hadici štrbinovú hubicu.

ÚDRŽBA

⚠***POZOR:*** **Pred vykonaním kontroly alebo údržby vždy skontrolujte, či je zariadenie vypnuté a akumulátor vybratý.**

⚠***POZOR:*** **Na obmedzenie kontaktu s prachom používajte pri vyprázdňovaní nádoby alebo čistení filtra rukavice a protiprachovú masku.**

UPOZORNENIE: **Nepoužívajte benzín, riedidlo, alkohol ani podobné látky. Mohlo by to spôsobiť zmenu farby, deformácie alebo praskliny.**

Ak chcete udržať BEZPEČNOSŤ a BEZPORUCHOVOSŤ výrobku, prenechajte opravy, údržbu a nastavenie na autorizované alebo továrenské servisné centrá Makita, ktoré používajú len náhradné diely značky Makita.

Vyprázdnenie prachu

⚠***POZOR:*** **Na nádobu nevyvíjajte veľký nárazový tlak.** Veľký nárazový tlak môže mať za následok vznik deformácií a poškodenie dielov.

⚠***POZOR:*** **Nádobu vyprázdnite aspoň raz za deň v závislosti od objemu zozbieraného prachu v nádobe.** V opačnom prípade môže dôjsť k oslabeniu sacieho výkonu a k poruche motora.

⚠***POZOR:*** **Pri vyprázdňovaní nádoby nechytajte za háčik.** Chytanie háčika môže mať za následok jeho zlomenie.

Uvoľnite poistné háčiky a zdvihnite hlavnú jednotku z nádoby. Vytraste prach z filtra a potom vysypte prach z nádoby.
► **Obr.26**

Likvidácia papierového vrecka/ filtračného vrecka

1. Z časti na uchytenie spoločne odstráňte zachytávač prachu a papierové vrecko/filtračné vrecko.
► **Obr.27**

2. V závislosti od typu nádoby na prach sa riaďte postupmi uvedenými nižšie:

Pri použití papierového vrecka

Odstráňte zachytávač prachu a zlikvidujte papierové vrecko.
► **Obr.28:** **1.** Papierové vrecko **2.** Zachytávač prachu

Pri použití filtračného vrecka

Odstráňte zachytávač prachu.

Potiahnutím pásika na strane otvoru zatvorte filtračné vrecko a celé filtračné vrecko zlikvidujte.
► **Obr.29:** **1.** Filtračné vrecko **2.** Pásik

3. Vymeňte za nové papierové vrecko/filtračné vrecko.

Postup výmeny nájdete v časti „*Inštalácia papierového vrecka/filtračného vrecka*“.

Ak nepoužívate papierové vrecko/filtračné vrecko, umiestnite zachytávač prachu do úložnej polohy na hlavnú jednotku.
► **Obr.30:** **1.** Zachytávač prachu

UPOZORNENIE: **Zachytávač prachu nikdy nevyhadzujte, pretože sa musí používať vždy pri použití papierového vrecka alebo filtračného vrecka.**

Likvidácia polyetylénového vrecka

Vyberte polyetylénové vrecko z nádoby a rukou zatvorte otvor vrecka.
► **Obr.31:** **1.** Polyetylénové vrecko

POZNÁMKA: Polyetylénové vrecko z nádoby vyberajte opatrne, aby sa nezachytilo a neroztrhlo o okraje nádoby.

POZNÁMKA: Polyetylénové vrecko vyprázdnite pred jeho naplnením. Veľmi veľa prachu v nádobe môže mať za následok prasknutie polyetylénového vrecka.

Čistenie filtra HEPA/mokrého filtra a súpravy predfiltra

UPOZORNENIE: **Po filtri HEPA/mokrom filtri nešúchajte ani neškriabte tvrdými predmetmi, ako sú kefka a škrabka.**

Zanesený filter HEPA/mokrý filter spôsobuje slabý sací výkon. Filter občas vyčisťte.

1. Ak chcete vybrať filter HEPA/mokrý filter, odistite a odstráňte hlavú jednotku.

2. Filter HEPA/mokrý filter otáčajte proti smeru hodinových ručičiek a vyberte z hlavnej jednotky.
► **Obr.32:** **1.** Hlavná jednotka **2.** Filter HEPA
3. Nádoba

3. Ak chcete z filtra HEPA/mokrého filtra odstrániť priľnutý prach, niekoľkokrát rýchlo zatraste spodnou časťou rámu.
Príležitostne umyte filter HEPA/mokrý filter vo vode, opláchnite ho a ak ide o filter HEPA, pred použitím ho nechajte dôkladne vyschnúť na tienistom mieste. Filter nikdy neperte v práčke.
► **Obr.33**

4. Pri vkladaní filtra HEPA/mokrého filtra ho umiestnite a otočte v smere hodinových ručičiek tak, aby zaisťujúce okraje boli pevne zaistené v hlavnej jednotke.
► **Obr.34:** **1.** Hlavná jednotka **2.** Filter HEPA
3. Zaisťujúci okraj **4.** Nádoba

5. Nasaďte hlavnú jednotku na nádobu a zaistite ju.

Pri používaní súpravy predfiltra pravidelne ručne utierajte a vytriasajte prach z predfiltra a tlmiča.
► **Obr.35**

POZNÁMKA: Filter sa časom opotrebuje. Odporúčame mať poruke aj náhradné filtre.

VOLITEĽNÉ PRÍSLUŠENSTVO

⚠*POZOR:* **Pre váš nástroj Makita, opísaný v tomto návode, doporučujeme používať toto príslušenstvo a nástavce.** Pri použití iného príslušenstva či nástavcov môže hroziť nebezpečenstvo zranenia osôb. Príslušenstvo a nástavce sa môžu používať len na účely pre ne stanovené.

Ak potrebujete bližšie informácie týkajúce sa tohoto príslušenstva, obráťte sa na vaše miestne servisné stredisko firmy Makita.

- Hadica
- Tyč
- Predná objímka 24
- Spojka 22 – 38
- Hubica
- Kefka
- Popruh na plece
- Súprava koliesok
- Polyetylénové vrecko
- Papierové vrecko
- Filtračné vrecko
- Mokrý filter
- Filter HEPA
- Súprava predfiltra
- Originálna batéria a nabíjačka Makita

POZNÁMKA: Niektoré položky zo zoznamu môžu byť súčasťou balenia nástrojov vo forme štandardného príslušenstva. Rozsah týchto položiek môže byť v každej krajine odlišný.

VAROVÁNÍ

- Toto zařízení není určeno k používání osobami (včetně dětí) s omezenými fyzickými, smyslovými či duševními schopnostmi nebo s nedostatečnými zkušenostmi a znalostmi.
- Děti musí být pod dohledem, aby si s vysavačem nehrály.
- Referenční typ akumulátoru naleznete v kapitole „SPECIFIKACE“.
- Zakázané záležitosti nebo důležité záležitosti týkající se akumulátoru naleznete v části „Důležitá bezpečnostní upozornění pro akumulátor“.
- Postup sejmutí a nasazení akumulátoru naleznete v části „Nasazení a sejmutí akumulátoru“.
- Při likvidaci akumulátoru jej vyjměte z nářadí a zlikvidujte jej na bezpečném místě. Při likvidaci akumulátoru postupujte podle místních předpisů.
- Pokud nářadí delší dobu nepoužíváte, je nutné z něj akumulátor vyjmout.
- Akumulátor nezkratujte.
- Příslušné podrobnosti o opatřeních během uživatelské údržby viz kapitola „ÚDRŽBA“.

SPECIFIKACE

Model:		**VC014GL**
Maximální objem vzduchu na konci hadice (s BL4050F)		2,0 m^3/min
Maximální objem vzduchu na turbíně (s BL4050F)		2,9 m^3/min
Maximální podtlak (s BL4050F)		15 kPa
Nominální přetlak (při používání fukaru)		15 kPa
Kapacita vysávací nádoby	Prach	7,5 l
	Voda*	4,5 l
Rozměry (D × Š × V)		400 mm × 251 mm × 282 mm
Jmenovité napětí		36 V – 40 V DC max
Hmotnost netto		5,0–6,2 kg
Stupeň ochrany		IPX4

- Vzhledem k neustálému výzkumu a vývoji zde uvedené technické údaje podléhají změnám bez upozornění.
- Specifikace se mohou pro různé země lišit.
- Hmotnost se uvádí včetně příslušenství (hadice, široká tryska, rámová tryska) a akumulátorů. Tabulka uvádí nejlehčí a nejtěžší kombinace zařízení a akumulátorů.

* Kapacita vody závisí na stavu použití.

Použitelný akumulátor a nabíječka

Akumulátor	BL4020 / BL4025 / BL4040 / BL4040F / BL4050F / BL4080F
Nabíječka	DC40RA / DC40RB / DC40RC / DC40WA / BCC01 / BCC02

- V závislosti na regionu vašeho bydliště nemusí být některé akumulátory a nabíječky k dispozici.

⚠***VAROVÁNÍ:*** **Používejte pouze výše uvedené akumulátory a nabíječky.** Použití jiných akumulátorů a nabíječek může způsobit zranění a/nebo požár.

Symboly

Níže jsou uvedeny symboly, se kterými se můžete při použití nářadí setkat. Je důležité, abyste dříve, než s ním začnete pracovat, pochopili jejich význam.

	Přečtěte si návod k obsluze.
⚠	Buďte obzvláště opatrní a dávejte pozor.
	Varování! Ve vysavači může být nebezpečný prach.

	Třída prachu L (lehký). Vysavače umožňují vysávání prachu třídy L. Dodržujte místní předpisy týkající se prachu a pravidla bezpečnosti a ochrany zdraví při práci.
	Na vysavači nikdy nestůjte.
	V tomto výrobku je použit reprezentativní akumulátor.
Ni-MH Li-ion	Pouze pro země EU Z důvodu přítomnosti nebezpečných součástí v zařízení mohou odpadní elektrické a elektronické zařízení, akumulátory a baterie negativně ovlivnit životní prostředí a lidské zdraví. Elektrické a elektronické spotřebiče ani akumulátory nevyhazujte do domovního odpadu! V souladu s evropskou směrnicí o odpadních elektrických a elektronických zařízeních, akumulátorech a bateriích a odpadních akumulátorech a bateriích, stejně jako jejím přizpůsobením ve vnitrostátním právu, by odpadní elektrická zařízení, baterie a akumulátory měly být uchovávány odděleně a měly by být odevzdány na vyhrazeném sběrném místě komunálního odpadu, které je provozováno v souladu s předpisy na ochranu životního prostředí. Toto je označeno symbolem přeškrtnuté popelnice na kolečkách, který je umístěn na zařízení.

Účel použití

Zařízení je určeno k suchému a mokrému vysávání. Zařízení je vhodné k průmyslovému využití například v hotelech, ve školách, v nemocnicích, továrnách, obchodech, kancelářích či půjčovnách.

Hlučnost

Typická vážená hladina hluku (A) určená podle normy EN60335-2-69:
Pracovní režim: Naprázdno (vysavač)
Hladina akustického tlaku (L_{pA}): 75 dB(A)
Nejistota (K): 2,5 dB(A)
Pracovní režim: Naprázdno (fukar)
Hladina akustického tlaku (L_{pA}): 75 dB(A)
Nejistota (K): 2,5 dB(A)

Hladina hluku při práci může překročit hodnotu 80 dB (A).

POZNÁMKA: Celková(é) hodnota(y) emisí hluku byla(y) změřena(y) v souladu se standardní zkušební metodou a dá se použít k porovnání nářadí mezi sebou.

POZNÁMKA: Hodnotu(y) deklarovaných emisí hluku lze také použít k předběžnému posouzení míry expozice vibracím.

VAROVÁNÍ: **Používejte ochranu sluchu.**

VAROVÁNÍ: **Emise hluku se při používání elektrického nářadí ve skutečnosti mohou od deklarované(ých) hodnot(y) lišit v závislosti na způsobech použití nářadí.**

VAROVÁNÍ: **Nezapomeňte stanovit bezpečnostní opatření na ochranu obsluhy podle odhadu expozice ve skutečných podmínkách použití. (Vezměte přitom v úvahu všechny části provozního cyklu, tj. kromě doby zátěže například doby, kdy je nářadí vypnuté a kdy běží naprázdno.)**

Vibrace

Celková hodnota vibrací (vektorový součet tří os) určená podle normy EN60335-2-69:
Pracovní režim: Naprázdno (vysavač)
Emise vibrací (a_h): 2,5 m/s^2 nebo méně
Nejistota (K): 1,5 m/s^2
Pracovní režim: Naprázdno (fukar)
Emise vibrací (a_h): 2,5 m/s^2 nebo méně
Nejistota (K): 1,5 m/s^2

POZNÁMKA: Celková(é) hodnota(y) deklarovaných vibrací byla(y) změřena(y) v souladu se standardní zkušební metodou a dá se použít k porovnání nářadí mezi sebou.

POZNÁMKA: Celkovou(é) hodnotu(y) deklarovaných vibrací lze také použít k předběžnému posouzení míry expozice vibracím.

VAROVÁNÍ: **Emise vibrací se při používání elektrického nářadí ve skutečnosti mohou od deklarované(ých) hodnot(y) lišit v závislosti na způsobech použití nářadí.**

VAROVÁNÍ: **Nezapomeňte stanovit bezpečnostní opatření na ochranu obsluhy podle odhadu expozice ve skutečných podmínkách použití. (Vezměte přitom v úvahu všechny části provozního cyklu, tj. kromě doby zátěže například doby, kdy je nářadí vypnuté a kdy běží naprázdno.)**

Prohlášení o shodě

Pouze pro evropské země

Prohlášení o shodě jsou obsažena v Příloze A tohoto návodu k obsluze.

BEZPEČNOSTNÍ VÝSTRAHY

Bezpečnostní výstrahy k akumulátorovému vysavači

VAROVÁNÍ: **DŮLEŽITÉ: PŘED POUŽITÍM SI POZORNĚ PŘEČTĚTE veškeré bezpečnostní výstrahy a všechny pokyny.** Zanedbání výstrah a pokynů může mít za následek úraz elektrickým proudem, vznik požáru nebo vážné zranění.

1. **Před použitím zajistěte, aby s vysavačem pracovaly osoby, jež jsou s používáním zařízení dostatečně obeznámeny.**
2. **Před použitím by měl být pracovník obsluhy informován, poučen a proškolen ohledně používání stroje a látek, na které se má používat, a to včetně bezpečného postupu likvidace a odebrání vysátého materiálu.**
3. **Dojde-li k úniku pěny či tekutiny, zařízení okamžitě vypněte.**
4. **Pravidelně čistěte zařízení omezující výšku hladiny vody a kontrolujte, zda není poškozeno.**
5. **Před každým použitím ověřte správnou instalaci filtrů. Vysavač nepoužívejte bez nasazených filtrů. Poškozený filtr ihned vyměňte. Je dobré jich mít k dispozici několik, jelikož filtry jsou spotřebním materiálem.**
6. **ZAMEZTE NECHTĚNÉMU SPUŠTĚNÍ. Během instalace akumulátoru/akumulátorů se ujistěte, zda je přepínač v poloze VYP.**
7. **Nevysávejte hořlavé materiály, pyrotechniku, hořící cigarety, horký popel, horké třísky a ostré materiály jako žiletky, jehly, rozbité sklo atp.**
8. **S VYSAVAČEM NIKDY NEPRACUJTE V BLÍZKOSTI LÁTEK, JAKO JE BENZÍN, PLYN, BARVY, LEPIDLO ČI JINÉ VYSOCE VÝBUŠNÉ HMOTY. Při přepínání poloh ZAP. a VYP. přepínač jiskří. Stejně tak při provozu jiskří i komutátor motoru. Mohlo by dojít k nebezpečnému výbuchu.**
9. **Nikdy nevysávejte toxické, karcinogenní, hořlavé či jiné nebezpečné materiály jako azbest, arzén, baryum, beryllium, olovo, pesticidy či jiné látky ohrožující zdraví.**
10. **Vysavač vždy umisťujte na vodorovný rovný povrch, abyste zabránili jeho pádu nebo neúmyslnému pohybu.**
11. **S vysavačem nikdy nepracujte venku v dešti.**
12. **Ve Finsku není tento stroj určen pro používání venku při nízké teplotě.**
13. **Nepracujte v blízkosti zdrojů tepla (u kamen atp.).**
14. **Zajistěte dostatečnou rychlost výměny vzduchu v místnosti, protože odpadní vzduch je odváděn do místnosti, kde je zařízení používáno. Další informace viz národní předpisy.**
15. **Neblokujte vstupy sání/výstupy/chladicí otvory. Tyto otvory umožňují chlazení motoru. Blokování je třeba pozorně zamezit, jinak se motor z důvodu nedostatku ventilace spálí.**
16. **Udržujte vždy správný postoj a rovnováhu.**
17. **Nepřehýbejte hadici, netahejte za ni a nešlapejte po ní.**
18. **Při zpozorování slabého výkonu či jiného nenormálního chování během provozu vysavač okamžitě vypněte.**
19. **VYJMĚTE AKUMULÁTOR(Y). Pokud jej nepoužíváte, před prováděním servisních zásahů a při výměně příslušenství.**
20. **V rámci uchování vysavače ve špičkové provozuschopnosti proveďte bezprostředně po každém použití vyčištění a údržbu.**
21. **O VYSAVAČ SE PEČLIVĚ STAREJTE. Vysavač udržujte v čistotě – zajistíte tak lepší a bezpečnější výkon. Při výměně příslušenství postupujte podle pokynů. Držadla udržujte suchá, čistá a chraňte je před olejem a mazacím tukem.**
22. **ZKONTROLUJTE, ZDA NEJSOU POŠKOZENY DÍLY. Před dalším používáním vysavače je nutné pečlivě zkontrolovat kryty i jakékoli jiné poškozené díly a zjistit, zda bude zařízení i nadále správně pracovat a plnit příslušnou funkci. Zkontrolujte vyrovnání pohyblivých částí, spoje pohyblivých částí, zda nejsou některé díly rozbité či uvolněné a zda nenastaly nějaké potíže ovlivňující funkci. Pokud není jinde v tomto návodu k obsluze stanoveno jinak, musí být poškozený kryt či jiný díl řádně opraven nebo vyměněn autorizovaným servisním střediskem. Vadné přepínače musí být vyměněny autorizovaným servisním střediskem. Jestliže zařízení nelze přepínačem zapnout a vypnout, nepoužívejte jej.**
23. **Při provádění servisu ze strany uživatele by stroj měl být rozebrán, vyčištěn a měl by být proveden servis v míře, která je rozumně proveditelná, aniž by to ohrozilo pracovníky údržby nebo jiné osoby.**
24. **Stroj by měl po technické stránce zkontrolovat výrobce nebo pověřená osoba minimálně jednou ročně, a to včetně prohlídky stavu filtrů, vzduchotěsnosti stroje a správné funkce řídicího mechanismu.**
25. **Při provádění servisu nebo oprav je nutno zlikvidovat veškeré znečištěné části, které nelze uspokojivě vyčistit; tyto části je nutno zlikvidovat v neprodyšných sáčcích v souladu s jakýmikoli platnými předpisy pro likvidaci takového odpadu.**
26. **NÁHRADNÍ DÍLY: Při opravách používejte pouze identické náhradní díly.**
27. **Když vysavač nepoužíváte, vždy jej skladujte uvnitř.**
28. **Filtry pro mokré vysávání a vnitřní část nádoby na kapalinu je třeba před skladováním vysušit.**
29. **S vysavačem zacházejte ohleduplně. Hrubým zacházením můžete rozbít i nejodolnější zařízení.**
30. **Vysavač nečistěte zvenku ani zevnitř benzínem, ředidlem ani čisticími chemikáliemi. Mohlo by dojít ke vzniku prasklin a změnám barvy.**
31. **Vysavač nepoužívejte v uzavřených prostorách s hořlavými, výbušnými či jedovatými výpary vznikajícími z olejových nátěrů, ředidel, benzínu, přípravků proti molům atd., ani v oblastech s hořlavým prachem.**
32. **S tímto ani s žádným jiným zařízením nepracujte pod vlivem léků či alkoholu.**
33. **V rámci zajištění základní bezpečnosti používejte ochranné či bezpečnostní brýle s postranními kryty.**
34. **V prašném pracovním prostředí používejte respirátor.**
35. **Toto zařízení není určeno k používání osobami (včetně dětí) s omezenými fyzickými,**

smyslovými či duševními schopnostmi nebo s nedostatečnými zkušenostmi a znalostmi.

36. **Děti musí být pod dohledem, aby si s vysavačem nehrály.**
37. **S akumulátorem/akumulátory ani s vysavačem nikdy nemanipulujte mokrýma rukama.**
38. **Obzvláště opatrní buďte při práci na schodech.**
39. **Vysavač nepoužívejte jako sedátko či pracovní stůl. Zařízení by mohlo spadnout a následně způsobit zranění.**

Práce s akumulátorovým nářadím a péče o něj

1. **Nabíjení provádějte pouze pomocí nabíječky určené výrobcem.** Nabíječka vhodná pro jeden typ akumulátoru může při použití s jiným akumulátorem vést ke vzniku nebezpečí požáru.
2. **Elektrické nářadí používejte pouze s určenými akumulátory.** Použití jiných akumulátorů může vyvolat nebezpečí zranění a požáru.
3. **Pokud akumulátor nepoužíváte, udržujte jej mimo dosah jiných kovových předmětů, jako jsou kancelářské sponky, mince, klíče, hřebíky, šrouby nebo jiné malé kovové předměty, které mohou propojit svorky akumulátoru.** Zkratování svorek akumulátoru může způsobit popáleniny nebo požár.
4. **Při hrubém zacházení může z akumulátoru uniknout elektrolyt. Vyvarujte se styku s ním. Pokud dojde k náhodnému kontaktu, omyjte zasažené místo vodou. Pokud elektrolyt zasáhne oči, vyhledejte lékařskou pomoc.** Elektrolyt uniklý z akumulátoru může způsobit podráždění nebo popálení pokožky.
5. **Nepoužívejte poškozený nebo upravený akumulátor nebo nářadí.** U poškozených nebo upravených akumulátorů může dojít k neočekávanému chování, které může mít za následek požár, výbuch nebo riziko poranění.
6. **Akumulátor nebo nářadí nevystavujte ohni nebo vysokým teplotám.** Při vystavení žáru ohně nebo teplotám nad 130 °C může dojít k výbuchu.
7. **Postupujte dle nabíjecích pokynů a akumulátor nebo nářadí nenabíjejte mimo teplotní rozsah specifikovaný v pokynech.** Nesprávné nabíjení při teplotách mimo stanovený rozsah může poškodit akumulátor a zvýšit riziko požáru.

TYTO POKYNY USCHOVEJTE.

VAROVÁNÍ: **NEDOVOLTE, aby pohodlnost nebo pocit znalosti výrobku (získaný na základě předchozího použití) vedl k zanedbání dodržování bezpečnostních pravidel platných pro tento výrobek. NESPRÁVNÉ POUŽÍVÁNÍ či nedodržení bezpečnostních pravidel uvedených v tomto návodu k obsluze může způsobit vážné zranění.**

Důležitá bezpečnostní upozornění pro akumulátor

1. **Před použitím akumulátoru si přečtěte všechny pokyny a varovné symboly na (1) nabíječce, (2) akumulátoru a (3) výrobku využívajícím akumulátor.**
2. **Nerozebírejte akumulátor ani do něj nijak nezasahujte.** Může dojít k požáru, nadměrnému zahřátí nebo výbuchu.
3. **Pokud se příliš zkrátí provozní doba akumulátoru, přerušte okamžitě práci. V opačném případě existuje riziko přehřívání, popálení nebo dokonce výbuchu.**
4. **Budou-li vaše oči zasaženy elektrolytem, vypláchněte je čistou vodou a okamžitě vyhledejte lékařskou pomoc. Může dojít ke ztrátě zraku.**
5. **Akumulátor nezkratujte:**
   (1) **Nedotýkejte se svorek žádným vodivým materiálem.**
   (2) **Neskladujte akumulátor v nádobě s jinými kovovými předměty, jako jsou hřebíky, mince, apod.**
   (3) **Nevystavuje akumulátor vodě a dešti.**
   Zkrat akumulátoru může způsobit velký průtok proudu, přehřátí, možné popálení a dokonce i poruchu.
6. **Neskladujte a nepoužívejte nářadí a akumulátor na místech, kde může teplota překročit 50 °C (122 °F).**
7. **Nespalujte akumulátor, ani když je vážně poškozen nebo úplně opotřeben. Akumulátor může v ohni vybuchnout.**
8. **Akumulátor nesmí být proražen hřebíkem, řezán, drcen, házen či upuštěn na zem, ani nesmí dojít k nárazu tvrdého předmětu do něj.** Taková situace může způsobit požár, nadměrné zahřátí či výbuch.
9. **Nepoužívejte poškozené akumulátory.**
10. **Obsažené lithium-iontové akumulátory podléhají právním požadavkům na nebezpečné zboží.**
    V případě komerční přepravy například externími dopravci je třeba dodržet zvláštní požadavky na balení a značení.
    Pro přípravu zboží k přepravě je nutná konzultace s odborníkem na nebezpečný materiál. Dodržujte také případné podrobnější národní předpisy.
    Odkryté kontakty přelepte izolační páskou či jinak zakryjte a akumulátory zabalte tak, aby se v balení nemohly pohybovat.
11. **Při likvidaci akumulátoru jej vyjměte z nářadí a zlikvidujte jej na bezpečném místě. Při likvidaci akumulátoru postupujte podle místních předpisů.**
12. **Akumulátor používejte pouze s výrobky specifikovanými společností Makita.** Instalace akumulátoru do nevyhovujících výrobků může způsobit požár, nadměrné zahřívání, explozi nebo únik elektrolytu.
13. **Pokud nářadí delší dobu nepoužíváte, je nutné z něj akumulátor vyjmout.**
14. **Během a po použití se může akumulátor zahřát, což může způsobit popáleniny nebo podráždění. Při manipulaci s horkými akumulátory dávejte pozor.**
15. **Nedotýkejte se koncovky na nářadí ihned po použití, protože ta může být horká a způsobit popáleniny.**

16. **Do koncovek, otvorů a zdířek na akumulátoru se nesmí dostat piliny, prach nebo jiné nečistoty.** To může způsobit zahřátí, vznícení, prasknutí a poruchu nářadí nebo akumulátoru, což může vést k popáleninám nebo zranění osob.
17. **Jestliže nářadí není zkonstruováno tak, že jej lze používat v blízkosti vysokého elektrického napětí, nepoužívejte akumulátor poblíž vedení s vysokým elektrickým napětím.** Mohlo by tím dojít k poruše či selhání nářadí či akumulátoru.
18. **Akumulátor uchovávejte mimo dosah dětí.**

TYTO POKYNY USCHOVEJTE.

⚠***UPOZORNĚNÍ:*** **Používejte pouze originální akumulátory Makita.** Používání neoriginálních nebo upravených akumulátorů může způsobit explozi akumulátoru a následný požár, zranění a jiné poškození. Zaniká tím také záruka společnosti Makita na nářadí a nabíječku Makita.

Tipy k zajištění maximální životnosti akumulátoru

1. **Akumulátor nabijte dříve, než dojde k jeho úplnému vybití. Pokud si povšimnete sníženého výkonu nářadí, vždy jej zastavte a dobijte akumulátor.**
2. **Nikdy nenabíjejte úplně nabitý akumulátor. Přebíjení zkracuje životnost akumulátoru.**
3. **Akumulátor dobíjejte při pokojové teplotě od 10 °C do 40 °C (50 °F až 104 °F). Před nabíjením nechejte horký akumulátor zchladnout.**
4. **Když není akumulátor používán, vyjměte ho z nářadí či nabíječky.**
5. **Pokud se akumulátor delší dobu nepoužívá (déle než šest měsíců), je nutno jej dobít.**

POPIS FUNKCÍ

⚠***UPOZORNĚNÍ:*** **Před nastavováním zařízení nebo kontrolou jeho funkce se vždy přesvědčte, zda je vypnuté a je vyjmutý akumulátor.**

Nasazení a sejmutí akumulátoru

⚠***UPOZORNĚNÍ:*** **Před vložením nebo vyjmutím akumulátoru zařízení vždy vypněte.**

⚠***UPOZORNĚNÍ:*** **Při nasazování či snímání akumulátoru pevně držte vysavač i akumulátor.** V opačném případě vám může vysavač nebo akumulátor vyklouznout z rukou a mohlo by dojít k jejich poškození či ke zranění.

⚠***UPOZORNĚNÍ:*** **Při otevírání a zavírání krytu akumulátoru si počínejte opatrně, abyste si neskřípli prsty.** V opačném případě by mohlo dojít ke zranění.

Před instalací akumulátoru otevřete nejprve kryt akumulátoru a pak vložte kazetu akumulátoru.
► **Obr.1:** **1.** Kryt akumulátoru

POZNÁMKA: Kryt akumulátoru je uzamčený, jakmile jej otevřete do vzpřímené polohy. Kryt akumulátoru neotvírejte násilím. Může se uvolnit a způsobit poškození.

Vyrovnejte jazýček na bloku akumulátoru s drážkou v krytu a zasuňte akumulátor na místo. Akumulátor zasuňte na doraz, až zacvakne na své místo. Poté zavřete kryt akumulátoru.
Chcete-li akumulátor vyjmout, vysuňte jej se současným přesunutím tlačítka na přední straně akumulátoru.
► **Obr.2:** **1.** Akumulátor **2.** Tlačítko

⚠***UPOZORNĚNÍ:*** **Akumulátor vždy vkládejte zcela.** Pokud tak neučiníte, může ze zařízení náhodně vypadnout a způsobit vám nebo osobám ve vašem okolí způsobí zranění.

⚠***UPOZORNĚNÍ:*** **Akumulátor nenasazujte násilím.** Nelze-li akumulátor zasunout snadno, nevkládáte jej správně.

Indikace zbývající kapacity akumulátoru

Stisknutím tlačítka kontroly na akumulátoru zjistíte zbývající kapacitu akumulátoru. Kontrolky indikátoru se na několik sekund rozsvítí.
► **Obr.3:** **1.** Kontrolky **2.** Tlačítko kontroly

Kontrolky			Zbývající kapacita
Svítí	Nesvítí	Bliká	
■ ■ ■ ■			75 % až 100 %
■ ■ ■ □			50 % až 75 %
■ ■ □ □			25 % až 50 %
■ □ □ □			0 % až 25 %
◪ □ □ □			Nabijte akumulátor.
■ ■ □ □ ↑↓ □ □ ■ ■			Došlo pravděpodobně k poruše akumulátoru.

POZNÁMKA: Kapacita udávaná indikátorem se může mírně lišit od skutečné kapacity v závislosti na podmínkách používání a teplotě prostředí.

POZNÁMKA: První kontrolka (zcela vlevo) bude blikat, když je systém ochrany akumulátoru v provozu.

Kontrolka akumulátoru na ovládacím panelu

► **Obr.4:** **1.** Kontrolka akumulátoru **2.** Tlačítko kontroly

Zbývající kapacitu akumulátoru zjistíte stisknutím tlačítka kontroly. Zbývající kapacita akumulátoru se zobrazuje tak, jak je uvedeno v následující tabulce.

Stav indikátoru akumulátoru			Zbývající kapacita akumulátoru
Svítí	Nesvítí	Bliká	
			50 % až 100 %
			20 % až 50 %
			0 % až 20 %
			Nabijte akumulátor
			Akumulátor není vložený

Systém ochrany zařízení a akumulátoru

Zařízení je vybaveno systémem ochrany akumulátoru i samotného zařízení. Tento systém automaticky přeruší napájení motoru, aby se prodloužila životnost zařízení a akumulátoru. Budou-li zařízení nebo akumulátor vystaveny některé z níže uvedených podmínek, zařízení se během provozu automaticky zastaví:

Ochrana proti přetížení

Pokud se zařízením/akumulátorem pracujete způsobem, který zapříčiní mimořádně vysoký odběr proudu, zařízení se automaticky a bez jakékoli signalizace zastaví. V takové situaci zařízení vypněte a ukončete činnost, při níž došlo k přetížení zařízení. Potom zařízení zapněte a obnovte činnost.

Ochrana proti přehřátí

Při přehřátí zařízení/akumulátoru se zařízení automaticky vypne a kontrolka akumulátoru začne blikat. Před opětovným zapnutím nechejte zařízení vychladnout.

Svítí	Bliká

Ochrana proti přílišnému vybití

V případě nízké zbývající kapacity akumulátoru se zařízení automaticky zastaví. Jestliže zařízení při ovládání přepínači nepracuje, vyjměte ze zařízení akumulátory a nabijte je.

Ochrana proti jiným závadám

Ochranný systém je také navržen i pro jiné příčiny, které by mohly zařízení poškodit, a umožňuje automatické zastavení zařízení. Když se zařízení dočasně pozastaví nebo přestane pracovat, proveďte veškeré kroky k odstranění příčin.

1. Restartujte zařízení jeho vypnutím a opětovným zapnutím.
2. Nabijte akumulátor(y) nebo jej (je) vyměňte za nabitý (nabité).
3. Nechte zařízení a akumulátor(y) vychladnout.

Pokud se obnovou ochranného systému nedosáhne žádného zlepšení, obraťte se na místní servisní středisko Makita.

Elektronická funkce

Zamezení opětovného spuštění

Když vložíte akumulátor, je-li spínací páčka v zapnuté poloze, zařízení se nespustí. Když stisknete tlačítko kontroly, kontrolka akumulátoru zabliká. Chcete-li zařízení spustit, otočte spínací páčku do vypnuté a poté znovu do zapnuté polohy.

Svítí	Bliká

Používání spouště

Zapnutí vysavače

- Nastavte spínací páčku do polohy „I“ (zapnuto).

Vypnutí vysavače

- Nastavte spínací páčku do polohy „O“ (vypnuto).

Úprava sacího výkonu

Sací výkon lze nastavit podle potřeb vykonávané práce.

- Otáčením nastavovacího knoflíku síly sání doleva sací výkon snižujete.
- Otáčením nastavovacího knoflíku síly sání doprava sací výkon zvyšujete.

► **Obr.5:** **1.** Spínací páčka **2.** Nastavovací knoflík síly sání

Automatické zastavení vysávání během vlhkého vysávání

⚠***VAROVÁNÍ:*** **Nepracujte dlouho s vysavačem s aktivovaným plovákovým spínačem.** Delší používání vysavače s aktivovaným plovákovým spínačem může způsobit přehřátí a následnou deformaci vysavače. V nejhorším případě může způsobit uvolnění kouře nebo vznícení.

⚠***VAROVÁNÍ:*** **Nevysávejte pěnu ani mýdlovou vodu.** To může způsobit únik pěny ze vzduchového výstupu ještě před sepnutím plovákového spínače. Pokračování v práci za těchto okolností může způsobit úraz elektrickým proudem a poruchu vysavače.

Vysavač je vybaven mechanismem plovákového spínače zamezujícím vniknutí vody do motoru při nasátí většího než určeného množství vody. Jakmile se sběrná nádoba naplní a vysavač již dále vodu nevysává, vypněte jej a sběrnou nádobu vyprázdněte.

Držadlo pro přenášení

⚠*UPOZORNĚNÍ:* **Zařízení přenášejte za držadlo. Nedržte zapuštěnou rukojeť krytu akumulátoru.**

⚠*UPOZORNĚNÍ:* **Zařízení zvedejte a přenášejte opatrně.** V opačném případě může dojít ke zranění nebo poškození zařízení.

Při přenášení vysavač uchopte za držadlo na hlavici. Pokud se držadlo nepoužívá, je zasunuto v hlavici vysavače.
► **Obr.6**

POZNÁMKA: Když je voda v nádrži, vypněte vysavač a nádobu vyprázdněte, než zařízení začnete přenášet. Voda uvnitř může unikat.

SESTAVENÍ

⚠*UPOZORNĚNÍ:* **Před prováděním jakýchkoli prací na zařízení se vždy přesvědčte, zda je zařízení vypnuté a je z něj vyjmut akumulátor.**

⚠*UPOZORNĚNÍ:* **Sestavování a údržbu vždy provádějte s nasazenou prachovou maskou.**

Instalace sady vstupního filtru

Volitelné příslušenství

POZNÁMKA: Sadu vstupního filtru používejte jen tehdy, pokud vysáváte suchý prach pomocí HEPA filtru. Použijete-li sadu vstupního filtru pro sběr vody, může být sací výkon snížen.

Sada vstupního filtru, sestávající ze vstupního filtru a tlumiče, redukuje zanášení HEPA filtru prachem, čímž udržuje sací výkon.

1. Uvolněte háčky zámku a sejměte hlavovou jednotku.
► **Obr.7:** **1.** Háček zámku

2. Vložte tlumič na HEPA filtr a přikryjte ho vstupním filtrem. Nezapomeňte zaháknout gumovou pásku vstupního filtru za okraj HEPA filtru.
► **Obr.8:** **1.** HEPA filtr **2.** Tlumič **3.** Vstupní filtr

3. Nasaďte hlavovou jednotku a zajistěte ji.

Montáž papírového sáčku / filtračního vaku

Volitelné příslušenství

⚠*UPOZORNĚNÍ:* **Nikdy nevysávejte vodu, jiné kapaliny či mokrý prach pomocí papírového sáčku / filtračního vaku.** Vysávání těchto materiálů může způsobit protržení papírového sáčku / filtračního vaku.

⚠*UPOZORNĚNÍ:* **Při používání k vysávání betonového nebo sádrového prachu se papírový sáček pravděpodobně ucpe. Ucpaný papírový sáček dále nepoužívejte.** Jinak se papírový sáček roztrhne.

POZNÁMKA: V době dodání je nainstalován papírový sáček.

Papírový sáček a filtrační vak jsou pro jednorázové použití. Po naplnění vyhoďte celý papírový sáček / filtrační vak bez vysypávání.
Vyberte papírový sáček nebo filtrační vak dle konkrétní práce.

Typy filtrů	Doporučené použití
Papírový sáček	Pro vysávání prachu a chlupů
Filtrační vak	Pro vysávání betonového prachu nebo dřevěných třísek

► **Obr.9:** **1.** Papírový sáček **2.** Filtrační vak

1. Vložte karton papírového sáčku / filtračního vaku do drážky na prachovém víku, dokud nezaklapne.
► **Obr.10:** **1.** Prachové víko **2.** Karton

2. Zcela rozbalte papírový sáček / filtrační vak.
► **Obr.11**

3. Nasaďte prachové víko na plochu pro montáž na sběrné nádobě. Potom zatlačte na prachové víko, dokud páčka nezajistí prachové víko na místě.
► **Obr.12:** **1.** Páčka **2.** Plocha pro montáž

Nasazení polyetylénového sáčku

Volitelné příslušenství

S polyetylénovým sáčkem nasazeným v nádobě můžete nádobu snadno vyprazdňovat, aniž byste si znečistili ruce.

Polyetylénový sáček rozložte přes sběrnou nádobu.
► **Obr.13:** **1.** Polyetylénový sáček

Nainstalujte hlavovou jednotku a zajistěte zařízení.

Připojení hadice

POZOR: **Hadici nikdy neohýbejte násilím a nešlapejte na ni. Vysavač nikdy nepřesunujte taháním za hadici.** Hrubým zacházením, šlapáním či taháním můžete hadici zlomit či zdeformovat.

POZOR: **Nevysávejte velké kusy, jako jsou hobliny a kusy betonu.** Může dojít k ucpání hadic a poškození.

Pro vysávání

Hadici zasuňte do vstupu sání a otočením vpravo ji zajistěte.
► **Obr.14:** **1.** Vstup sání

Pro ofukování

Hadici zasuňte do výstupu dmychadla a otočením vpravo ji zajistěte.
► **Obr.15:** **1.** Výstup dmychadla

POZNÁMKA: Tento vysavač má vstup sání a výstup dmychadla oddělené. Připojte hadici k příslušnému portu v závislosti na druhu vaší činnosti.

Připojení trysky

Připevněte širokou trysku, rámovou trysku nebo jiné trysky dodané jako volitelné příslušenství v závislosti na účelu.
Trysku připevněte otočením a zasunutím do konce hadice.
► **Obr.16**

Připojování nářadí

Volitelné příslušenství

Nářadí připojíte tak, že propojíte konec hadice s odsávacím vývodem nářadí. V závislosti na nářadí můžete potřebovat volitelný spoj 22-38 nebo přední manžetu 24.
► **Obr.17:** **1.** Hadice **2.** Spoj 22-38 **3.** Přední manžeta 24

POZNÁMKA: Při připojování nářadí vždy zkontrolujte, zda je hadice připevněna ke vstupu sání vysavače.

Uskladnění hadic a trysek

Hadici a trysky lze uskladnit na zařízení dle obrázku.
► **Obr.18:** **1.** Rámová tryska **2.** Široká tryska

Při ukládání hadice ji upevněte pomocí háčků.
► **Obr.19:** **1.** Hadice **2.** Háček

Montáž ramenního popruhu

⚠***UPOZORNĚNÍ:*** **Zařízení zvedejte a přenášejte opatrně.** V opačném případě může dojít ke zranění nebo poškození zařízení.

Podle obrázku připevněte háčky ramenního popruhu k výstupkům na vysavači.
► **Obr.20:** **1.** Ramenní popruh **2.** Háček **3.** Výstupek

Instalace kolečka

Volitelné příslušenství

Chcete-li nainstalovat kolečka, vložte je do otvorů ve spodní části sběrné nádoby.

Místo instalace	Typy koleček
Strana vysavače	Kolečko bez zarážky
Strana fukaru	Kolečko se zarážkou

► **Obr.21:** **1.** Kolečko bez zarážky **2.** Kolečko se zarážkou

Chcete-li kolečka demontovat, vytáhněte je.

Aretace a odblokování koleček

⚠***UPOZORNĚNÍ:*** **Aby se zamezilo neúmyslnému pohybu, zaaretujete kolečka během provozu, při přerušení provozu a při skladování vysavače.**

Kolečka lze zaaretovat pomocí zarážek.
Stisknutím páček zarážky dolů kolečka zaaretujete, zvednutím páček zarážky je uvolníte.
► **Obr.22:** **1.** Páčka zarážky **2.** ODJIŠTĚNÁ poloha **3.** ZAJIŠTĚNÁ poloha

POZNÁMKA: Při přesunování vysavače se ujistěte, zda jsou kolečka odblokována. Přemisťováním vysavače s kolečky v zaaretované poloze můžete kolečka poškodit.

PRÁCE S NÁŘADÍM

Používání jako vysavače

POZOR: **Při sběru suchého prachu používejte HEPA filtr.**

POZOR: **Při pokračovaném sběru vody přes HEPA filtr může dojít ke snížení sacího výkonu. V takovém případě je nutné HEPA filtr vysušit. Pro opakovaný sběr vody použijte vlhký filtr.**

► **Obr.23:** **1.** HEPA filtr **2.** Vlhký filtr

1. Nainstalujte hadici a trysku do vstupu sání a zapněte zařízení.

2. Po vysávání vyprázdněte nádobu, než se zaplní.
► **Obr.24**

Používání pro ofukování

⚠*UPOZORNĚNÍ:* **Nevyfoukávejte vodu znečištěnou blátem.** Pokud cizí předměty zasáhnou oči, může dojít k poranění osob.

⚠*UPOZORNĚNÍ:* **Nepoužívejte jako ofukovač proti větru.** Cizí předměty, které vyfoukáváte, se mohou větrem vrátit k vám a dostat se do očí.

⚠*UPOZORNĚNÍ:* **Při práci vždy používejte ochranné brýle, čepici a masku.**

⚠*UPOZORNĚNÍ:* **Nikdy nemiřte ústím na nikoho v blízkosti.**

⚠*UPOZORNĚNÍ:* **Při používání pro ofukování dávejte pozor na okolí.** Za nehody nebo ohrožení jiných osob a jejich majetku odpovídá obsluha či uživatel.

⚠*UPOZORNĚNÍ:* **Nepoužívejte zařízení na nafukování předmětů, jako jsou gumové čluny, míče nebo jiné nafukovací výrobky.** Zvýšené otáčky motoru mohou způsobit nebezpečné poškození ventilátoru.

1. Upevněte hadici k výstupu dmychadla.

2. Namiřte konec hadice na předmět, který chcete ofouknout, a zapněte zařízení.
► **Obr.25**

POZNÁMKA: Úzké prostory snadno vyčistíte připojením rámové trysky k hadici.

ÚDRŽBA

⚠*UPOZORNĚNÍ:* **Před zahájením kontroly nebo údržby zařízení se vždy ujistěte, zda je vypnuté a je vyjmutý akumulátor.**

⚠*UPOZORNĚNÍ:* **Chcete-li snížit kontakt s prachem, použijte brýle a protiprachovou masku, když vysypáváte nádobu nebo čistíte filtr.**

POZOR: **Nikdy nepoužívejte benzín, benzen, ředidlo, alkohol či podobné prostředky. Mohlo by tak dojít ke změnám barvy, deformacím či vzniku prasklin.**

K zachování BEZPEČNOSTI a SPOLEHLIVOSTI výrobku musí být opravy a veškerá další údržba či seřizování prováděny autorizovanými nebo továrními servisními středisky společnosti Makita s využitím náhradních dílů Makita.

Vysypávání prachu

⚠*UPOZORNĚNÍ:* **Sběrnou nádobu nevystavujte silným nárazům.** Silné nárazy mohou součásti zdeformovat a poškodit.

⚠*UPOZORNĚNÍ:* **Sběrnou nádobu alespoň jednou za den vysypte i přesto, že záleží především na objemu prachu shromážděného ve sběrné nádobě.** Pokud tak neučiníte, může dojít k oslabení sacího výkonu a poškození motoru.

⚠*UPOZORNĚNÍ:* **Při vyprazdňování nádobu nedržte za háček.** Uchopením za háček můžete tento díl ulomit.

Uvolněte háčky zámku a zvedněte hlavovou jednotku z nádoby.
Vyklepejte prach z filtru a pak vysypte prach z nádoby.
► **Obr.26**

Likvidace papírového sáčku / filtračního vaku

1. Sejměte prachové víko a papírový sáček / filtrační vak společně z plochy pro montáž.
► **Obr.27**

2. V závislosti na typu nádoby na prach proveďte následující:

Při používání papírového sáčku

Sejměte prachové víko a zlikvidujte papírový sáček.
► **Obr.28: 1.** Papírový sáček **2.** Prachové víko

Při používání filtračního vaku

Sejměte prachové víko.

Zatažením za pásek na straně otvoru filtrační vak uzavřete a celý filtrační vak zlikvidujte.
► **Obr.29: 1.** Filtrační vak **2.** Pásek

3. Vložte nový papírový sáček / filtrační vak.

Postup výměny je uveden v části „*Montáž papírového sáčku / filtračního vaku*“.

Pokud papírový sáček / filtrační vak nepoužíváte, umístěte prachové víko do úložné polohy na hlavové jednotce.
► **Obr.30: 1.** Prachové víko

POZOR: **Nikdy nevyhazujte prachové víko – je nutné ho vždy používat s papírovým sáčkem nebo filtračním vakem.**

Likvidace polyetylénového sáčku

Vyjměte polyetylénový sáček z nádoby a rukou zavřete otvor sáčku.
► **Obr.31: 1.** Polyetylénový sáček

POZNÁMKA: Polyetylénový sáček vytahujte z nádoby opatrně, aby se nezachytil a neprotrhl o hrany uvnitř nádoby.

POZNÁMKA: Polyetylénový sáček vyprázdněte ještě než se zcela zaplní. Příliš mnoho prachu ve sběrné nádobě může polyetylénový sáček protrhnout.

Čištění HEPA filtru / vlhkého filtru a sady vstupního filtru

POZOR: **Dejte pozor, abyste HEPA filtr/vlhký filtr neodřeli nebo nepoškrábali tvrdými předměty, například smetáčkem a lopatkou.**

Ucpaný HEPA filtr/vlhký filtr způsobuje slabý výkon sání. Filtr čas od času vyčistěte.

1. HEPA filtr / vlhký filtr vyjmete tak, že uvolníte a vyjmete hlavovou jednotku.

2. Otočte HEPA filtr / vlhký filtr doleva a vytáhněte jej z hlavové jednotky.
► **Obr.32:** **1.** Hlavová jednotka **2.** HEPA filtr **3.** Nádrž

3. Prach ulpívající na HEPA filtru/vlhkém filtru odstraníte tak, že dnem rámu několikrát rychle zatřesete. Občas umyjte HEPA filtr/vlhký filtr ve vodě, opláchněte jej a v případě HEPA filtru důkladně vysušte ve stínu, než jej znovu použijete. Filtr nikdy neperte v pračce.
► **Obr.33**

4. HEPA filtr / vlhký filtr nainstalujete tak, že jej vložíte a otočíte doprava tak, aby byly zajišťovací výstupky pevně zajištěné v hlavové jednotce.
► **Obr.34:** **1.** Hlavová jednotka **2.** HEPA filtr
3. Zajišťovací výstupek **4.** Nádrž

5. Nasaďte hlavovou jednotku na sběrnou nádobu a zajistěte ji.

Při použití sady vstupního filtru pravidelně ručně otřete a setřeste prach ze vstupního filtru a tlumiče.
► **Obr.35**

POZNÁMKA: Filtr se postupně opotřebovává. Je dobré jich mít k dispozici několik.

VOLITELNÉ PŘÍSLUŠENSTVÍ

⚠***UPOZORNĚNÍ:*** **Pro nářadí Makita popsané v tomto návodu doporučujeme používat následující příslušenství a nástavce.** Při použití jiného příslušenství či nástavců může hrozit nebezpečí zranění osob. Příslušenství lze používat pouze pro stanovené účely.

Potřebujete-li bližší informace ohledně tohoto příslušenství, obraťte se na místní servisní středisko společnosti Makita.

- Hadice
- Trubka
- Přední manžeta 24
- Spoj 22-38
- Hubice
- Kartáč
- Ramenní popruh
- Sada koleček
- Polyetylénový sáček
- Papírový sáček
- Filtrační vak
- Vlhký filtr
- HEPA filtr
- Sada vstupního filtru
- Originální akumulátor a nabíječka Makita

POZNÁMKA: Některé položky seznamu mohou být k nářadí přibaleny jako standardní příslušenství. Přibalené příslušenství se může v různých zemích lišit.

ПОПЕРЕДЖЕННЯ

- Цей пристрій не призначений для використання дітьми й особами з обмеженими фізичними, сенсорними або розумовими можливостями, а також особами, яким не вистачає відповідних знань і досвіду.
- Не допускайте, щоб діти гралися з пилососом.
- Тип акумулятора див. у розділі «ТЕХНІЧНІ ХАРАКТЕРИСТИКИ».
- Інформація про заборонені дії та інші важливі вказівки щодо касети з акумулятором наведені в розділі «Важливі інструкції з безпеки для касети з акумулятором».
- Інструкції щодо встановлення та зняття акумулятора див. у розділі «Встановлення та зняття касети з акумулятором».
- Для утилізації касети з акумулятором витягніть її з інструмента та утилізуйте безпечним способом. Дотримуйтеся норм місцевого законодавства щодо утилізації акумуляторів.
- Якщо інструментом не користуватимуться протягом тривалого періоду часу, вийміть акумулятор з інструмента.
- Не закоротіть касету з акумулятором.
- Відомості про заходи безпеки під час обслуговування виробу користувачем див. у розділі «ТЕХНІЧНЕ ОБСЛУГОВУВАННЯ».

ТЕХНІЧНІ ХАРАКТЕРИСТИКИ

Модель:		**VC014GL**
Максимальна витрата повітря на кінці шлангу (із BL4050F)		2,0 $м^3$/хв
Максимальна витрата повітря в турбіні (із BL4050F)		2,9 $м^3$/хв
Максимальна потужність усмоктування (із BL4050F)		15 кПа
Номінальний надлишковий тиск (за використання в якості повітродувки)		15 кПа
Одноразова місткість	Пил	7,5 л
	Вода *	4,5 л
Розміри (Д x Ш x В)		400 мм x 251 мм x 282 мм
Номінальна напруга		від 36 до 40 В пост. струму макс
Маса нетто		5,0—6,2 кг
Ступінь захисту		IPX4

- Оскільки наша програма наукових досліджень і розробок триває безперервно, наведені тут технічні характеристики можуть бути змінені без попередження.
- У різних країнах технічні характеристики можуть різнитися.
- Вагу зазначено з урахуванням додаткового приладдя (шланг, широка насадка, насадка з вузьким носиком) і касет з акумуляторами. Найменшу й найбільшу сукупну вагу пристрою та касет з акумуляторами наведено в таблиці.

* Обсяг води залежить від умов використання.

Застосовна касета з акумулятором і зарядний пристрій

Касета з акумулятором	BL4020 / BL4025 / BL4040 / BL4040F / BL4050F / BL4080F
Зарядний пристрій	DC40RA / DC40RB / DC40RC / DC40WA / BCC01 / BCC02

- Деякі касети з акумулятором і зарядні пристрої, які вказано вище, можуть бути недоступними залежно від вашого регіону або місця перебування.

⚠***ПОПЕРЕДЖЕННЯ:*** **Використовуйте лише касети з акумулятором і зарядні пристрої, зазначені вище.** Використання будь-яких інших касет з акумулятором і зарядних пристроїв може призвести до травмування й/або пожежі.

Символи

Далі наведено символи, які можуть застосовуватися для позначення обладнання. Перед користуванням переконайтеся, що ви розумієте їхнє значення.

	Читайте посібник з експлуатації.
	Будьте особливо уважні та обережні!
	Попередження! Пилосос може містити небезпечний пил.
	Клас пилу L (легкий). Пилососи здатні збирати пил класу L. Дотримуйтесь чинних у вашій країні вказівок відносно належних заходів безпеки та гігієни праці під час збирання пилу.
	Ніколи не ставайте на пилосос.
	Типовий акумулятор для застосування в цьому виробі.
Ni-MH Li-ion	Тільки для країн ЄС Через наявність в обладнанні небезпечних компонентів відходи електричного та електронного обладнання, акумулятори та батареї можуть негативно впливати на навколишнє середовище та здоров'я людини. Не викидайте електричні та електронні прилади або батареї разом з побутовими відходами! Відповідно до директиви ЄС стосовно відходів електричного та електронного обладнання, акумуляторів, батарей та відходів акумуляторів і батарей, а також відповідно до її адаптації до національного законодавства, відходи електричного обладнання, батареї та акумулятори слід зберігати окремо й доставляти на пункт роздільного збору комунальних відходів, який працює з дотриманням правил охорони навколишнього середовища. Це позначено символом у вигляді перекресленого сміттєвого контейнера з колесами, нанесеним на обладнання.

Призначення

Прилад призначено для збирання як вологого, так і сухого пилу. Цей прилад придатний для комерційного застосування, наприклад у готелях, школах, лікарнях, на заводах, в офісах, у магазинах і в прокатному бізнесі.

Шум

Рівень шуму за шкалою A в типовому виконанні, визначений відповідно до стандарту EN60335-2-69:
Режим роботи: Без навантаження (пилосос)
Рівень звукового тиску (L_{pA}): 75 дБ (A)
Похибка (K): 2,5 дБ (A)
Режим роботи: Без навантаження (повітродувка)
Рівень звукового тиску (L_{pA}): 75 дБ (A)
Похибка (K): 2,5 дБ (A)

Рівень шуму під час роботи може перевищувати 80 дБ (A).

ПРИМІТКА: Заявлене значення шуму було виміряно відповідно до стандартних методів тестування й може використовуватися для порівняння одного інструмента з іншим.

ПРИМІТКА: Заявлене значення шуму може також використовуватися для попереднього оцінювання впливу.

ПОПЕРЕДЖЕННЯ: **Користуйтеся засобами захисту органів слуху.**

ПОПЕРЕДЖЕННЯ: **Залежно від умов використання рівень шуму під час фактичної роботи електроінструмента може відрізнятися від заявленого значення вібрації; особливо сильно на це впливає тип деталі, що оброблюється.**

ПОПЕРЕДЖЕННЯ: **Забезпечте належні запобіжні заходи для захисту оператора, що відповідатимуть умовам використання інструмента (слід брати до уваги всі складові робочого циклу, як-от час, коли інструмент вимкнено та коли він починає працювати на холостому ході під час запуску).**

Вібрація

Загальна величина вібрації (векторна сума трьох напрямків) визначена згідно з EN60335-2-69:
Режим роботи: Без навантаження (пилосос)
Вібрація (a_h): 2,5 м/с^2 або менше
Похибка (K): 1,5 м/с^2
Режим роботи: Без навантаження (повітродувка)
Вібрація (a_h): 2,5 м/с^2 або менше
Похибка (K): 1,5 м/с^2

ПРИМІТКА: Заявлене загальне значення вібрації було виміряно відповідно до стандартних методів тестування й може використовуватися для порівняння одного інструмента з іншим.

ПРИМІТКА: Заявлене загальне значення вібрації може також використовуватися для попереднього оцінювання впливу.

ПОПЕРЕДЖЕННЯ: **Залежно від умов використання вібрація під час фактичної роботи електроінструмента може відрізнятися від заявленого значення вібрації; особливо сильно на це впливає тип деталі, що оброблюється.**

ПОПЕРЕДЖЕННЯ: **Забезпечте належні запобіжні заходи для захисту оператора, що відповідатимуть умовам використання інструмента (слід брати до уваги всі складові робочого циклу, як-от час, коли інструмент вимкнено та коли він починає працювати на холостому ході під час запуску).**

Декларації відповідності

Тільки для країн Європи

Декларації відповідності наведено в Додатку A цієї інструкції з експлуатації.

ПОПЕРЕДЖЕННЯ ПРО ДОТРИМАННЯ ТЕХНІКИ БЕЗПЕКИ

Попередження про необхідну обережність під час роботи з акумуляторним пилососом

⚠*ПОПЕРЕДЖЕННЯ:* **ВАЖЛИВО! ПРОЧИТАЙТЕ УВАЖНО всі попередження про необхідну обережність під час роботи та всі інструкції ПЕРЕД ВИКОРИСТАННЯМ.** Недотримання попереджень та інструкцій може призвести до ураження електричним струмом, до виникнення пожежі та/або до отримання серйозних травм.

1. **Перед початком експлуатації переконайтеся в тому, що користувача належним чином проінструктовано стосовно роботи із цим пилососом.**
2. **Перед початком експлуатації оператори мають ознайомитися з інформацією, інструкціями та пройти підготовку з експлуатації машини й використання речовин, для роботи з якими призначена ця машина, включаючи безпечний спосіб збору й видалення зібраного матеріалу.**
3. **У разі витікання піни або рідини з пилососа негайно його вимкніть.**
4. **Регулярно чистьте обмежувач рівня води й перевіряйте його на ознаки пошкоджень.**
5. **Перед використанням обов'язково переконайтеся, що фільтри встановлено належним чином. Не користуйтеся пилососом без правильно встановлених фільтрів. Пошкоджений фільтр підлягає негайній заміні. Рекомендовано мати кілька запасних фільтрів, оскільки фільтри належать до витратних матеріалів.**
6. **УНИКАЙТЕ ВИПАДКОВОГО ВВІМКНЕННЯ. Переконайтеся, що перемикач пилососа знаходиться у вимкненому положенні, коли встановлюєте акумулятор(и).**
7. **Не намагайтеся збирати легкозаймисті матеріали, петарди, запалені сигарети, гарячий попіл, гарячу металеву стружку, гострі речі, як-от леза, голки, розбите скло тощо.**
8. **НІКОЛИ НЕ ВИКОРИСТОВУЙТЕ ПИЛОСОС ПОРЯД ІЗ БЕНЗИНОМ, ГАЗОМ, ФАРБОЮ, КЛЕЄМ АБО ІНШИМИ ВИБУХОВИМИ РЕЧОВИНАМИ. Перемикач випускає іскри під час вмикання або вимикання. Колектор двигуна також іскрить під час роботи. Існує небезпека вибуху.**
9. **Ніколи не збирайте пилососом токсичні, канцерогенні, легкозаймисті або інші небезпечні речовини, такі як азбест, миш'як, барій, берилій, свинець, пестициди або інші шкідливі для здоров'я речовини.**
10. **Завжди розміщуйте пилосос на горизонтальній рівній поверхні для запобігання його падінню або випадковому переміщенню.**
11. **Ніколи не використовуйте пилосос просто неба під дощем.**
12. **Для Фінляндії: пристрій не слід використовувати поза приміщенням при низькій температурі.**
13. **Заборонено використовувати пристрій поблизу джерел тепла (плит тощо).**
14. **Забезпечте відповідну швидкість повітрообміну в приміщенні, оскільки відпрацьоване повітря виводиться в приміщення, де використовується прилад. Необхідно дотримуватися державних норм.**
15. **Не блокуйте отвір усмоктування, вихідні отвори або вентиляційні отвори. Завдяки цим отворам відбувається охолодження двигуна. Слід уникати блокування цих отворів, інакше двигун займеться через нестачу вентиляції.**
16. **Завжди твердо стійте на ногах і тримайте рівновагу.**
17. **Не згинайте, не смикайте й не ставайте на шланг.**
18. **Негайно зупиняйте роботу пилососа, якщо ви помітили, що він працює неналежним чином, або помітили щось незвичне.**
19. **ВИТЯГНІТЬ АКУМУЛЯТОР(И). Коли пристрій не використовується, перед технічним обслуговуванням та під час заміни приладдя.**
20. **Чистьте й обслуговуйте пилосос одразу після кожного використання, щоб тримати його у відмінному робочому стані.**
21. **ТРИМАЙТЕ ПИЛОСОС У НАЛЕЖНОМУ СТАНІ. Тримайте пилосос у чистоті для забезпечення кращої та безпечнішої роботи. Дотримуйтесь інструкцій із заміни приладдя. Ручки мають бути сухими, чистими й не забрудненими мастилом або жиром.**
22. **ПЕРЕВІРЯЙТЕ ПОШКОДЖЕНІ ДЕТАЛІ. Перш ніж продовжувати використання пилососа, слід перевірити захисний пристрій чи іншу пошкоджену деталь, щоб переконатися в тому, що вони можуть далі виконувати свої функції належним чином. Переконайтеся в співвісності, відсутності пошкоджень рухомих деталей, надійності кріплення й відсутності інших дефектів, які можуть вплинути на роботу інструмента. Ремонтувати або замінювати захисний пристрій чи інші пошкоджені деталі має авторизований сервісний центр, якщо інше не зазначено в цій інструкції. Пошкоджені перемикачі необхідно замінювати в авторизованому сервісному центрі. Не використовуйте пилосос, якщо його перемикач не працює.**
23. **Примітка щодо самостійного обслуговування: пристрій необхідно демонтувати, очистити й виконати його технічне обслуговування, наскільки цього можна досягнути практично, без ризику для обслуговуючого персоналу та інших осіб.**

24. **Виробник або підготовлений фахівець мають не рідше одного разу на рік проводити технічну перевірку машини, зокрема огляд фільтрів на відсутність пошкоджень, перевірку герметичності машини та належного функціонування механізму керування.**
25. **Під час виконання робіт з обслуговування або ремонту всі забруднені елементи, задовільне очищення яких неможливе, слід утилізувати. Такі елементи слід скласти в непроникні мішки відповідно до чинних положень щодо утилізації таких відходів.**
26. **ЗАПЧАСТИНИ. Під час обслуговування використовуйте тільки ідентичні запчастини.**
27. **Коли пилосос не використовується, завжди зберігайте його в приміщенні.**
28. **Вологі фільтри й внутрішню частину ємності для рідини необхідно висушити, оскільки їх дозволяється зберігати тільки в сухому вигляді.**
29. **Поводьтеся з пилососом обережно. Грубе поводження може спричинити поломку навіть найміцнішого пилососа.**
30. **Не намагайтеся почистити пилосос ззовні або зсередини бензином, розчинником або мийними засобами. Це може спричинити появу тріщин і зміну кольору.**
31. **Не використовуйте пилосос у закритому приміщенні, де масляні фарби, розчинники, бензин, деякі засоби проти молі тощо можуть виділяти легкозаймисті, вибухонебезпечні або токсичні випаровування, або в місцях, де є легкозаймистий пил.**
32. **Не використовуйте цей або будь-який інший інструмент, коли знаходитеся під дією алкоголю або лікарських препаратів.**
33. **Загальним правилом безпеки є використання захисних окулярів або окулярів із бічними захисними щитками.**
34. **Використовуйте протипиловий респіратор під час роботи в запилених умовах.**
35. **Цей пристрій не призначений для використання дітьми й особами з обмеженими фізичними, сенсорними або розумовими можливостями, а також особами, яким не вистачає відповідних знань і досвіду.**
36. **Не допускайте, щоб діти гралися з пилососом.**
37. **Ніколи не беріться за акумулятор(и) або пилосос вологими руками.**
38. **Будьте особливо обережні під час прибирання на сходах.**
39. **Не використовуйте пилосос як стілець або верстат. В іншому випадку це може призвести до отримання травм унаслідок падіння пристрою.**

Використання та обслуговування акумуляторних інструментів

1. **Перезаряджайте акумулятор лише за допомогою зарядного пристрою, вказаного виробником.** Зарядний пристрій, який підходить для одного типу акумуляторів, може призвести до пожежі при використанні з акумулятором іншого типу.
2. **Використовуйте електроінструменти лише з акумуляторами того типу, який призначений саме для цих електроінструментів.** Використання акумуляторів інших типів може призвести до отримання травм і виникнення пожежі.
3. **Коли акумулятор не використовується, тримайте його подалі від таких металевих предметів, як скріпки, монети, ключі, цвяхи, шурупи тощо, які можуть закоротити клеми акумулятора.** Замикання клем акумулятора може призвести до отримання опіків або до пожежі.
4. **За неналежних умов зберігання з акумулятора може витекти рідина, контакту з якою слід уникати. У разі випадкового потрапляння рідини на тіло відповідну частину тіла слід промити водою. Якщо рідина потрапила в очі, їх слід промити водою, після чого необхідно звернутися до лікаря.** Рідина, що витікає з акумулятора, може спричинити подразнення або опіки.
5. **Не користуйтесь акумулятором або інструментом, які було змінено чи пошкоджено.** Експлуатація акумуляторів, що їх було пошкоджено або до конструкції яких було внесено зміни, може бути небезпечною й може спричинити пожежу, вибух або травму.
6. **Не піддавайте акумулятор або інструмент впливу вогню чи надмірної температури.** Вплив вогню або температури вище 130° C може спричинити вибух.
7. **Дотримуйтесь усіх вказівок із заряджання й не заряджайте акумулятор або інструмент за температури за межами зазначеного в інструкції діапазону.** Неправильне заряджання або заряджання за межами вказаного температурного діапазону може призвести до пошкодження акумулятора й підвищити небезпеку займання.

ЗБЕРІГАЙТЕ ЦІ ВКАЗІВКИ.

⚠*ПОПЕРЕДЖЕННЯ:* НІКОЛИ НЕ втрачайте пильності та не розслаблюйтеся під час користування виробом (що можливо при частому користуванні); обов'язково строго дотримуйтеся відповідних правил безпеки. НЕНАЛЕЖНЕ ВИКОРИСТАННЯ або недотримання правил техніки безпеки, викладених у цій інструкції з експлуатації, може призвести до серйозних травм.

Важливі інструкції з безпеки для касети з акумулятором

1. **Перед тим як користуватися касетою з акумулятором, слід прочитати всі інструкції та застережні знаки щодо (1) зарядного пристрою акумулятора, (2) акумулятора та (3) виробів, що працюють від акумулятора.**
2. **Не розбирайте касету з акумулятором і не змінюйте її конструкцію.** Це може призвести до пожежі, перегріву або вибуху.
3. **Якщо період роботи дуже покоротшав, слід негайно припинити користування. Це може**

призвести до виникнення ризику перегріву, опіку та навіть вибуху.

4. **У разі потрапляння електроліту в очі слід промити їх чистою водою та негайно звернутися до лікаря. Це може призвести до втрати зору.**
5. **Не закоротіть касету з акумулятором.**
   (1) **Не слід торкатися клем будь яким струмопровідним матеріалом.**
   (2) **Не слід зберігати касету з акумулятором у ємності з іншими металевими предметами, такими як цвяхи, монети тощо.**
   (3) **Не залишайте касету з акумулятором під дощем, запобігайте контакту з водою.**

   Коротке замикання може призвести до появи значного струму, перегріву, можливих опіків та навіть виходу з ладу.
6. **Не слід зберігати й використовувати інструмент і касету з акумулятором у місцях, де температура може сягнути чи перевищити 50 °C (122 °F).**
7. **Не слід спалювати касету з акумулятором, навіть якщо вона була неодноразово пошкоджена або повністю спрацьована. Касета з акумулятором може вибухнути у вогні.**
8. **Заборонено забивати цвяхи в касету з акумулятором, різати, ламати, кидати, впускати касету з акумулятором або вдаряти її твердим предметом.** Це може призвести до пожежі, перегріву або вибуху.
9. **Не слід використовувати пошкоджений акумулятор.**
10. **Літій-іонні акумулятори, що містяться в інструменті, мають відповідати вимогам законів про небезпечні товари.**
    Під час транспортування за допомогою комерційних перевезень, наприклад із залучанням третьої сторони та експедиторів, необхідно дотримуватись особливих вимог, вказаних на пакуванні й у маркуванні.
    Під час підготування позиції до відправлення необхідно проконсультуватись зі спеціалістом з небезпечних матеріалів. Крім того, слід виконувати більш докладні національні настанови, якщо такі є.
    Заклейте відкриті контакти стрічкою або заховайте їх і запакуйте акумулятор таким чином, щоб він не міг рухатися в пакуванні.
11. **Для утилізації касети з акумулятором витягніть її з інструмента та утилізуйте безпечним способом. Дотримуйтеся норм місцевого законодавства щодо утилізації акумуляторів.**
12. **Використовуйте акумулятори лише з виробами, указаними компанією Makita.** Установлення акумуляторів у невідповідні вироби може призвести до пожежі, надмірного нагрівання, вибуху чи витоку електроліту.
13. **Якщо інструментом не користуватимуться протягом тривалого періоду часу, вийміть акумулятор з інструмента.**
14. **Під час і після використання касета з акумулятором може нагріватися, що може стати причиною опіків або низькотемпературних опіків. Будьте обережні під час поводження з гарячою касетою з акумулятором.**
15. **Не торкайтеся контактів інструмента відразу після використання, оскільки він може бути досить гарячим, щоб викликати опіки.**
16. **Не допускайте, щоб уламки, пил або земля прилипали до контактів, отворів і пазів на касеті з акумулятором.** Це може призвести до перегріву, займання, вибуху та виходу з ладу інструмента або касети з акумулятором і спричинити опіки або травми.
17. **Якщо інструмент не розраховано на використання поблизу високовольтних ліній електропередач, не використовуйте касету з акумулятором поблизу високовольтних ліній електропередач.** Це може призвести до несправності, поломки інструмента або касети з акумулятором.
18. **Тримайте акумулятор у недоступному для дітей місці.**

ЗБЕРІГАЙТЕ ЦІ ВКАЗІВКИ.

⚠***ОБЕРЕЖНО:*** **Використовуйте тільки акумулятори Makita.** Використання акумуляторів, інших ніж оригінальні акумулятори Makita, або акумуляторів, конструкцію яких було змінено, може призвести до вибуху акумулятора і спричинити пожежу, травму або пошкодження. У зв'язку з цим також буде анульовано гарантію Makita на інструмент Makita і на зарядний пристрій.

Поради з забезпечення максимального строку експлуатації акумулятора

1. **Касету з акумулятором слід заряджати до того, як він розрядиться повністю. Завжди слід зупиняти роботу інструмента та зарядити акумулятор, якщо ви помітили зменшення потужності інструмента.**
2. **Ніколи не слід заряджати повторно повністю заряджену касету з акумулятором. Перезарядження скорочує строк експлуатації акумулятора.**
3. **Заряджайте касету з акумулятором при кімнатній температурі 10°C - 40°C (50°F - 104°F). Перед тим як заряджати касету з акумулятором, слід зачекати, доки вона охолоне.**
4. **Коли касета з акумулятором не використовується, виймайте її з інструмента або зарядного пристрою.**
5. **Якщо касета з акумулятором не використовувалася тривалий час (понад шість місяців), її слід зарядити.**

ОПИС РОБОТИ

⚠*ОБЕРЕЖНО:* Перед регулюванням або перевіркою роботи приладу обов'язково переконайтеся, що прилад вимкнено, а касету з акумулятором знято.

Встановлення та зняття касети з акумулятором

⚠*ОБЕРЕЖНО:* Обов'язково вимикайте пристрій перед установленням або зняттям касети з акумулятором.

⚠*ОБЕРЕЖНО:* Під час установлення або зняття касети з акумулятором слід міцно тримати пилосос і касету з акумулятором. Якщо ви утримуватимете пилосос і касету з акумулятором недостатньо міцно, вони можуть вислизнути з рук, що може призвести до пошкодження пилососа й касети з акумулятором, а також може спричинити травми.

⚠*ОБЕРЕЖНО:* Не затисніть пальці, коли відкриваєте або закриваєте кришку акумулятора. Невиконання цієї вимоги може призвести до отримання травм.

Щоб установити касету з акумулятором, відкрийте кришку відсіку акумулятора та вставте касету з акумулятором.
► **Рис.1: 1.** Кришка акумуляторного відсіку

ПРИМІТКА: Кришка відсіку акумулятора блокується, якщо відкрити її до вертикального положення. Не відкривайте кришку акумуляторного відсіку із зусиллям. Вона може від'єднатися та спричинити поломку.

Сумістіть виступ на касеті з акумулятором із пазом у корпусі й вставте касету на місце. Уставляйте її до кінця, щоб вона зафіксувалася з легким клацанням. Закрийте кришку акумуляторного відсіку.
Щоб зняти касету з акумулятором, витягніть її з приладу, натиснувши кнопку в передній частині касети.
► **Рис.2: 1.** Касета з акумулятором **2.** Кнопка

⚠*ОБЕРЕЖНО:* Установлюйте касету з акумулятором до упору. Якщо цього не зробити, касета може випадково випасти з приладу й завдати травм вам або людям, що перебувають поряд.

⚠*ОБЕРЕЖНО:* Не встановлюйте касету з акумулятором із зусиллям. Якщо касета не вставляється легко, то це означає, що ви її неправильно вставляєте.

Відображення залишкового заряду акумулятора

Натисніть кнопку перевірки на касеті з акумулятором для відображення залишкового ресурсу акумулятора. Індикаторні лампи загоряться на кілька секунд.
► **Рис.3: 1.** Індикаторні лампи **2.** Кнопка перевірки

Індикаторні лампи			Залишковий ресурс
Горить	Вимк.	Блимає	
■ ■ ■ ■			від 75 до 100%
■ ■ ■ □			від 50 до 75%
■ ■ □ □			від 25 до 50%
■ □ □ □			від 0 до 25%
◪ □ □ □			Зарядіть акумулятор.
■ ■ □ □ ↑↓ □ □ ■ ■			Можливо, акумулятор вийшов з ладу.

ПРИМІТКА: Залежно від умов використання та температури оточуючого середовища показання можуть незначним чином відрізнятися від дійсного ресурсу.

ПРИМІТКА: Перша (дальня ліва) індикаторна лампа блимає під час роботи захисної системи акумулятора.

Індикатор акумулятора на панелі керування

► **Рис.4: 1.** Індикатор акумулятора **2.** Кнопка перевірки

Натисніть кнопку перевірки для відображення рівня заряду акумулятора. Залишкова ємність акумулятора відображається, як показано в наступній таблиці.

Стан індикатора акумулятора			Залишок заряду акумулятора
Вмк.	Вимк.	Блимає	
			Від 50 до 100%
			Від 20 до 50%
			Від 0 до 20%
			Зарядіть акумулятор
			Акумулятор не вставлено

Система захисту приладу / акумулятора

Прилад оснащено системою захисту приладу / акумулятора. Ця система автоматично вимикає живлення двигуна з метою подовження терміну служби приладу й акумулятора. Прилад автоматично припиняє роботу в разі виникнення зазначених далі ситуацій із ним або акумулятором.

Захист від перевантаження

Якщо прилад або акумулятор використовується в режимі надмірного споживання струму, він автоматично припиняє роботу без будь-якого попередження. У такому разі вимкніть пристрій і припиніть роботу, що призвела до його перевантаження. Потім знову ввімкніть пристрій, щоб перезапустити його.

Захист від перегрівання

У разі перегрівання приладу або акумулятора прилад автоматично зупиняється, а індикатор акумулятора починає блимати. Дайте приладу охолонути перед повторним вмиканням.

Вмк.	Блимає

Захист від надмірного розрядження

Коли заряд акумулятора стає недостатнім для подальшої роботи, прилад автоматично припиняє роботу. Якщо прилад не працює, навіть коли задіяно перемикачі, необхідно вийняти з приладу акумулятори й зарядити їх.

Захист від інших неполадок

Система захисту також забезпечує захист від інших неполадок, які можуть призвести до пошкодження приладу, і забезпечує автоматичне зупинення приладу. У разі тимчасової зупинки або припинення роботи приладу виконайте всі зазначені нижче дії для усунення причини зупинки.

1. Вимкніть і знову ввімкніть прилад, щоб перезапустити його.
2. Зарядіть акумулятор(и) або замініть його(їх) зарядженим(и).
3. Дайте приладу й акумулятору (акумуляторам) охолонути.

Якщо після відновлення вихідного стану системи захисту ситуація не зміниться, зверніться до місцевого сервісного центру Makita.

Електронні функції

Запобігання повторному запуску

Якщо під час установлення касети з акумулятором важіль вмикача знаходиться в положенні ввімкнення, прилад не запуститься. Якщо натиснути кнопку перевірки, індикатор акумулятора блимне. Щоб запустити прилад, переведіть важіль вмикача в положення вимкнення, а потім знову в положення ввімкнення.

Вмк.	Блимає

Дія вимикача

Увімкнення пилососа

- Переведіть важіль вмикача в положення «I» (ВВІМК.).

Вимкнення пилососа

- Переведіть важіль вмикача в положення «O» (ВИМК.).

Регулювання потужності всмоктування

Потужність усмоктування можна регулювати залежно від ваших робочих потреб.

- Щоб зменшити силу всмоктування, поверніть ручку регулювання сили всмоктування вліво.
- Щоб збільшити силу всмоктування, поверніть ручку регулювання сили всмоктування вправо.

► **Рис.5:** **1.** Важіль вмикача **2.** Ручка регулювання сили всмоктування

Зупинка автоматичного всмоктування під час всмоктування вологи

⚠***ПОПЕРЕДЖЕННЯ:*** **Не використовуйте надто довго, якщо працює поплавець.** Тривале використання пилососа з працюючим поплавцем може спричинити перегрів і деформацію пилососа. У гіршому випадку це може призвести до задимлення або спричинити пожежу.

⚠***ПОПЕРЕДЖЕННЯ:*** **Не збирайте пилососом піну або мильний розчин.** Це може спричинити вихід піни з випускного отвору повітря до спрацьовування поплавця. Тривале використання пилососа в такому стані може призвести до ураження електричним струмом і поломки пилососа.

Пилосос має поплавковий механізм, який запобігає проникненню води у двигун під час усмоктування води, кількість якої перевищує визначену. Коли бак заповниться, а пилосос більше не збиратиме воду, вимкніть пилосос і спорожніть бак.

Ручка для перенесення

⚠*ОБЕРЕЖНО:* **Під час перенесення тримайте прилад за ручку. Не переносьте прилад за втоплену ручку кришки акумуляторного відсіку.**

⚠*ОБЕРЕЖНО:* **Будьте обережні під час підйому й перенесення приладу.** Недотримання цієї вимоги може призвести до травми або пошкодження приладу.

Переносячи пилосос, тримайте його за ручку у верхній частині. Якщо ручкою не користуються, її можна сховати у верхній частині.
► **Рис.6**

ПРИМІТКА: Якщо в баку є вода, вимкніть пилосос і спорожніть резервуар перед переміщенням. Вода, що залишилася всередині, може витекти.

ЗБОРКА

⚠*ОБЕРЕЖНО:* **Перш ніж проводити будь-які роботи з приладом, вимкніть його й витягніть касету з акумулятором.**

⚠*ОБЕРЕЖНО:* **Завжди вдягайте пилозахисну маску під час збирання або технічного обслуговування.**

Установлення комплекту фільтра попереднього очищення

Додаткове приладдя

ПРИМІТКА: Використовуйте комплект фільтра попереднього очищення тільки під час збирання сухого пилу за допомогою фільтра HEPA. Якщо використовувати комплект фільтра попереднього очищення для збирання води, потужність усмоктування води може знизитися.

Комплект фільтра попереднього очищення, що складається з фільтра попереднього очищення й глушника, знижує рівень забруднення фільтра HEPA пилом для підтримання потужності всмоктування.

1. Відкрийте защіпки й зніміть верхній блок.
► **Рис.7:** **1.** Защіпка

2. Установіть глушник на фільтр HEPA й установіть на нього фільтр попереднього очищення. Установіть гумову стрічку фільтра попереднього очищення на ребристу частину фільтра HEPA.
► **Рис.8:** **1.** Фільтр HEPA **2.** Глушник **3.** Фільтр попереднього очищення

3. Установіть верхній блок і зафіксуйте його.

Установлення паперового пакета / мішка фільтра

Додаткове приладдя

⚠*ОБЕРЕЖНО:* **Використовуючи паперовий пакет / мішок фільтра, ніколи не збирайте пилососом воду, іншу рідину або вологий пил.** Усмоктування цих речовин може призвести до пошкодження паперового пакета / мішка фільтра.

⚠*ОБЕРЕЖНО:* **Використання паперового пакета для збирання бетонного або гіпсового пилу може призвести до його забивання. Не продовжуйте використовувати забитий паперовий пакет.** Інакше паперовий пакет порветься.

ПРИМІТКА: Під час транспортування паперовий пакет установлено.

Паперовий пакет і мішок фільтра є одноразовими. Коли паперовий пакет / мішок фільтра наповнюється, його слід викинути, не спорожняючи. Виберіть паперовий пакет або мішок фільтра залежно від вашого завдання.

Типи фільтрів	Рекомендоване використання
Паперовий пакет	Для збирання пилу й волосся
Мішок фільтра	Для збирання бетонного пилу або деревної стружки

► **Рис.9:** **1.** Паперовий пакет **2.** Мішок фільтра

1. Вставте картонку паперового пакета / мішка фільтра в отвір на пиловій заслінці до клацання.
► **Рис.10:** **1.** Пилова заслінка **2.** Картонка

2. Повністю розгорніть паперовий пакет / мішок фільтра.
► **Рис.11**

3. Установіть пилову заслінку на монтажну частину бака. Потім натискайте на пилову заслінку, доки важіль не зафіксує пилову заслінку на місці.
► **Рис.12:** **1.** Важіль **2.** Монтажна деталь

Установлення поліетиленового мішка

Додаткове приладдя

Установивши в бак поліетиленовий мішок, ви зможете легко випорожнити бак, не забруднивши рук.

Покладіть поліетиленовий мішок у бак.
► **Рис.13:** **1.** Поліетиленовий мішок

Установіть верхній блок і зафіксуйте прилад.

Під’єднання шланга

УВАГА: **Ніколи не згинайте шланг, застосовуючи надмірну силу, та не ставайте на нього ногами. Ніколи не пересувайте пилосос, тримаючи його за шланг.** Ви можете пошкодити або деформувати шланг, застосовуючи до нього надмірну силу, наступаючи на нього або тягнучи за нього.

УВАГА: **Не збирайте пилососом велике сміття, наприклад стружку великого розміру та шматки бетону.** Це може призвести до засмічення та пошкодження шланга.

Очищення пилососом

Вставте шланг в отвір усмоктування та поверніть його за годинниковою стрілкою до клацання.
► **Рис.14:** **1.** Отвір усмоктування

Здування

Вставте шланг у вихідний отвір повітродувки та поверніть його за годинниковою стрілкою до клацання.
► **Рис.15:** **1.** Вихідний отвір повітродувки

ПРИМІТКА: У цьому пилососі передбачено окремий отвір усмоктування та окремий вихідний отвір повітродувки. Під’єднуйте шланг до відповідного отвору залежно від задач.

Під’єднання насадки

Під’єднайте широку насадку, насадку з вузьким носиком або інші спеціальні насадки, які можна придбати окремо.
Щоб під’єднати насадку, поверніть її та вставте в кінець шланга.
► **Рис.16**

Під’єднання інструмента

Додаткове приладдя

Для під’єднання інструмента прикріпіть кінець шланга до виходу для видалення пилу на інструменті. Залежно від інструмента може знадобитися додаткове з’єднання 22-38 або передня манжета 24.
► **Рис.17:** **1.** Шланг **2.** З’єднання 22-38 **3.** Передня манжета 24

ПРИМІТКА: Під час під’єднання інструмента стежте за тим, щоб шланг було під’єднано до отвору всмоктування на пилососі.

Зберігання шлангів і насадок

Шланг і насадки можна зберігати на приладі, як показано на малюнку.
► **Рис.18:** **1.** Насадка з вузьким носиком **2.** Широка насадка

Під час зберігання шланг має бути закріплено гачками.
► **Рис.19:** **1.** Шланг **2.** Гачок

Під’єднання плечового ременя

⚠***ОБЕРЕЖНО:*** **Будьте обережні під час підйому й перенесення приладу.** Недотримання цієї вимоги може призвести до травми або пошкодження приладу.

Під’єднайте гачки плечового ременя до кріплень на пилососі, як показано на малюнку.
► **Рис.20:** **1.** Плечовий ремінь **2.** Гачок **3.** Кріплення

Установлення коліщаток

Додаткове приладдя

Щоб установити коліщатка, вставте їх в отвори знизу бака.

Місце встановлення	Типи коліщаток
Бік пилососа	Коліщатко без стопора
Бік повітродувки	Коліщатко зі стопором

► **Рис.21:** **1.** Коліщатко без стопора **2.** Коліщатко зі стопором

Щоб зняти коліщатка, витягніть їх.

Блокування й розблокування коліщаток

⚠***ОБЕРЕЖНО:*** **Щоб запобігти ненавмисному переміщенню приладу, блокуйте коліщатка під час роботи, переривання роботи й під час зберігання пилососа.**

Коліщатка можна блокувати стопорами.
Опустіть стопорні важелі вручну, щоб заблокувати коліщатка, або підніміть стопорні важелі, щоб зняти блокування.
► **Рис.22:** **1.** Стопорний важіль **2.** Положення FREE **3.** Положення LOCK

ПРИМІТКА: Перед пересуванням пилососа слід переконатися, що коліщатка розблоковані. Пересування пилососа із заблокованими коліщатками може призвести до пошкодження коліщаток.

РОБОТА

Використання як пилососа

УВАГА: **Під час збирання сухого пилу використовуйте фільтр HEPA.**

УВАГА: **Якщо продовжити збирати воду за допомогою фільтра HEPA, потужність усмоктування може знизитися. У цьому випадку слід висушити фільтр HEPA.**
За багаторазового збирання води використовуйте вологий фільтр.

► **Рис.23:** **1.** Фільтр HEPA **2.** Вологий фільтр

1. Установіть шланг і насадку на отвір усмоктування та ввімкніть прилад.

2. Після прибирання спорожніть бак, не допускаючи його максимального заповнення.
► **Рис.24**

Використання як повітродувки

⚠***ОБЕРЕЖНО:*** **Не видувайте брудну воду.** Потрапляння в очі сторонніх предметів може призвести до травми.

⚠***ОБЕРЕЖНО:*** **Не використовуйте в режимі повітродувки проти вітру.** Сторонні предмети, які ви здуваєте, можуть повернутися до вас із вітром і потрапити вам в очі.

⚠***ОБЕРЕЖНО:*** **Під час роботи використовуйте захисні окуляри, головний убір і маску.**

⚠***ОБЕРЕЖНО:*** **Не спрямовуйте вихідний отвір на людей, які перебувають поруч.**

⚠***ОБЕРЕЖНО:*** **Спостерігайте за оточенням, коли використовуєте прилад як повітродувку.** Оператор або користувач несе відповідальність за нещасні випадки й створення ситуацій, небезпечних для людей та їхнього майна.

⚠***ОБЕРЕЖНО:*** **Не використовуйте прилад для накачування предметів, наприклад надувних плотів, м'ячів або інших надувних виробів.** Підвищення частоти обертання двигуна може призвести до небезпечної поломки вентилятора.

1. Вставте шланг у вихідний отвір повітродувки.

2. Направте кінець шланга на предмет, який необхідно здути, і ввімкніть прилад.
► **Рис.25**

ПРИМІТКА: Для полегшення очищення у вузьких місцях можна під'днати насадку з вузьким носиком.

ТЕХНІЧНЕ ОБСЛУГОВУВАННЯ

⚠***ОБЕРЕЖНО:*** **Перед виконанням огляду або обслуговування завжди вимикайте прилад і виймайте касету з акумулятором.**

⚠***ОБЕРЕЖНО:*** **Під час спорожнення бака або очищення фільтра використовуйте окуляри та респіратор для зменшення контакту з пилом.**

УВАГА: **Ніколи не використовуйте газолін, бензин, розріджувач, спирт та подібні речовини. Їх використання може призвести до зміни кольору, деформації або появи тріщин.**

Для забезпечення БЕЗПЕКИ та НАДІЙНОСТІ продукції, її ремонт, а також роботи з обслуговування або регулювання повинні виконуватись уповноваженими або заводськими сервісними центрами Makita із використанням запчастин виробництва компанії Makita.

Видалення пилу

⚠***ОБЕРЕЖНО:*** **Не стукайте по баку із надмірним зусиллям.** Сильний удар може спричинити деформацію та пошкодження деталей.

⚠***ОБЕРЕЖНО:*** **Спорожнюйте бак хоча б один раз на день, хоча це залежить від кількості зібраного пилу в баку.** Інакше це може призвести до зниження потужності всмоктування та поломки двигуна.

⚠***ОБЕРЕЖНО:*** **Не хапайтеся за гак, коли спорожнюєте бак.** Це може призвести до полому гака.

Відкрийте защіпки та зніміть верхній блок із бака. Витрусіть пил із фільтра, а потім видаліть пил із бака.
► **Рис.26**

Утилізація паперового пакета / мішка фільтра

1. Зніміть пилову заслінку й паперовий пакет / мішок фільтра разом із монтажною деталлю.
► **Рис.27**

2. Залежно від типу контейнера для пилу виконайте описані далі процедури.

У разі використання паперового пакета

Зніміть пилову заслінку й утилізуйте паперовий пакет.
► **Рис.28: 1.** Паперовий пакет **2.** Пилова заслінка

Використання мішка фільтра

Зніміть пилову заслінку.

Потягніть за смужку біля отвору, щоб закрити мішок фільтра й викинути його цілком.
► **Рис.29: 1.** Мішок фільтра **2.** Стрічка

3. Установіть новий паперовий пакет / мішок фільтра.

Процедуру заміни дивіться в розділі «*Установлення паперового пакета / мішка фільтра.*»

Якщо ви не використовуєте паперовий пакет / мішок фільтра, установіть пилову заслінку в положення зберігання на верхньому блоці.
► **Рис.30: 1.** Пилова заслінка

УВАГА: **Ніколи не викидайте пилову заслінку, оскільки її можна використовувати або з паперовим пакетом, або з мішком фільтра.**

Утилізація поліетиленового мішка

Витягніть із бака поліетиленовий мішок, охопивши рукою його горловину.
► **Рис.31: 1.** Поліетиленовий мішок

ПРИМІТКА: Виймайте поліетиленовий мішок із бака обережно, щоб не зачепитися за виступи всередині бака й не розірвати мішок.

ПРИМІТКА: Спорожнюйте поліетиленовий мішок до того, як він заповниться. Від надмірної кількості пилу в баку поліетиленовий мішок може порватися.

Очищення фільтра HEPA / вологого фільтра й комплекту фільтра попереднього очищення

УВАГА: **Не тріть і не дряпайте фільтр HEPA / вологий фільтр твердими предметами, наприклад щіткою або лопаткою.**

Засмічений фільтр HEPA / вологий фільтр спричиняє зниження всмоктувальної дії. Фільтр слід періодично прочищати.

1. Для видалення фільтра HEPA / вологого фільтра розблокуйте й зніміть верхній блок.

2. Поверніть фільтр HEPA / вологий фільтр проти годинникової стрілки й вийміть його з верхнього блока.
► **Рис.32:** **1.** Верхній блок **2.** Фільтр HEPA **3.** Бак

3. Для видалення пилу й часток, які прилипли до фільтра HEPA / вологого фільтра, швидко струсніть дно рамки кілька разів.
Періодично промивайте фільтр HEPA / вологий фільтр у воді; фільтр HEPA слід ретельно просушувати в затінку перед використанням. Ніколи не періть фільтр у пральній машині.
► **Рис.33**

4. Для встановлення фільтра HEPA / вологого фільтра поверніть його за годинниковою стрілкою так, щоб кріпильні фланці щільно зафіксувалися у верхньому блоці.
► **Рис.34:** **1.** Верхній блок **2.** Фільтр HEPA **3.** Кріпильний фланець **4.** Бак

5. Установіть верхній блок на бак і зафіксуйте його.

Використовуючи комплект фільтра попереднього очищення, регулярно протирайте й витрушуйте пил із фільтра попереднього очищення та глушника вручну.
► **Рис.35**

ПРИМІТКА: З часом фільтри зношуються. Рекомендовано мати кілька запасних фільтрів.

ДОДАТКОВЕ ПРИЛАДДЯ

ОБЕРЕЖНО: **Це додаткове та допоміжне обладнання рекомендовано використовувати з інструментом Makita, зазначеним у цій інструкції з експлуатації.** Використання будь-якого іншого додаткового та допоміжного обладнання може становити небезпеку травмування. Використовуйте додаткове та допоміжне обладнання лише за призначенням.

У разі необхідності отримати допомогу в більш детальному ознайомленні з оснащенням звертайтесь до місцевого сервісного центру Makita.

- Шланг
- Труба
- Передня манжета 24
- З’єднання 22-38
- Насадка
- Щітка
- Плечовий ремінь
- Комплект коліщаток
- Поліетиленовий мішок
- Паперовий пакет
- Мішок фільтра
- Вологий фільтр
- Фільтр HEPA
- Комплект фільтра попереднього очищення
- Оригінальний акумулятор та зарядний пристрій Makita

ПРИМІТКА: Деякі елементи списку можуть входити до комплекту інструмента як стандартне приладдя. Вони можуть відрізнятися залежно від країни.

AVERTIZARE

- Acest aparat nu este destinat utilizării de către persoane, inclusiv copii, cu capacităţi fizice, senzoriale sau mentale reduse sau cu lipsă de experienţă şi cunoştinţe.
- Copiii trebuie supravegheaţi pentru a vă asigura că nu se joacă cu aspiratorul.
- Consultați capitolul „SPECIFICAȚII” pentru referința tipului de acumulator.
- Consultați secțiunea „Instrucțiuni importante privind siguranța pentru cartușul acumulatorului” pentru acțiunile interzise sau aspectele importante legate de cartușul acumulatorului.
- Consultați secțiunea „Instalarea sau scoaterea cartușului acumulatorului” pentru modul de scoatere sau de instalare a acumulatorului.
- Atunci când eliminați la deșeuri cartușul acumulatorului, scoateți-l din mașină și eliminați-l într-un loc sigur. Respectați normele dumneavoastră locale privind eliminarea la deșeuri a acumulatorului.
- Dacă mașina nu este utilizată o perioadă lungă de timp, acumulatorul trebuie scos din aceasta.
- Nu scurtcircuitați cartușul acumulatorului.
- Consultați capitolul „ÎNTREȚINERE” pentru detaliile necesare privind precauțiile în timpul lucrărilor de întreținere efectuate de utilizator.

SPECIFICAŢII

Model:		**VC014GL**
Volum maxim de aer la capătul furtunului (cu BL4050F)		2,0 m^3/min
Volum maxim de aer la turbină (cu BL4050F)		2,9 m^3/min
Presiune maximă de aspirare (cu BL4050F)		15 kPa
Suprapresiune nominală (la utilizarea ca suflantă)		15 kPa
Capacitate recuperabilă	Praf	7,5 l
	Apă *	4,5 l
Dimensiuni (L x l x Î)		400 mm x 251 mm x 282 mm
Tensiune nominală		Max. 36 V - 40 V cc.
Greutate netă		5,0 - 6,2 kg
Grad de protecție		IPX4

- Datorită programului nostru continuu de cercetare şi dezvoltare, specificaţiile pot fi modificate fără o notificare prealabilă.
- Specificațiile pot varia în funcție de țară.
- Greutatea include accesoriile (furtun, duză largă, duză cadru) și cartușul(ele) acumulatorului. Greutatea combinată cea mai mică și cea mai mare a aparatului și cartușului(elor) acumulatorului sunt prezentate în tabel.

* Capacitatea apei depinde de condiția de utilizare.

Cartuşul acumulatorului şi încărcătorul aplicabile

Cartușul acumulatorului	BL4020 / BL4025 / BL4040 / BL4040F / BL4050F / BL4080F
Încărcător	DC40RA / DC40RB / DC40RC / DC40WA / BCC01 / BCC02

- Este posibil ca unele cartușe ale acumulatorilor și încărcătoare menționate mai sus să nu fie disponibile în funcție de regiunea dvs. de reședință.

⚠ ***AVERTIZARE:*** **Utilizaţi numai cartuşele de acumulator şi încărcătoarele enumerate mai sus.** Utilizarea oricăror altor cartuşe de acumulator şi încărcătoare poate duce la rănire şi/sau incendiu.

Simboluri

Mai jos sunt prezentate simbolurile care pot fi utilizate pentru echipament. Asiguraţi-vă că înţelegeţi sensul acestora înainte de utilizare.

	Citiţi manualul de utilizare.
⚠	Acordaţi atenţie şi grijă deosebită.

	Avertizare! Aspiratorul poate conţine praf periculos.
	Clasă de praf L (uşor). Aspiratoarele au capacitatea de a colecta praf de clasă L. Respectaţi normele naţionale referitoare la praf şi la sănătatea şi siguranţa profesională.
	Nu staţi niciodată pe aspirator.
	Un acumulator reprezentativ aplicabil pentru acest produs.
Ni-MH Li-ion	Doar pentru ţările din cadrul UE Din cauza prezenței componentelor periculoase în echipament, deșeurile de echipamente electrice și electronice, acumulatorii și bateriile pot avea un efect negativ asupra mediului și sănătății umane. Nu eliminați aparatele electrice și electronice sau bateriile împreună cu gunoiul menajer! În conformitate cu Directiva europeană privind deșeurile de echipamente electrice și electronice, acumulatorii, bateriile și deșeurile de acumulatori și baterii, precum și cu adaptarea sa în legislația națională, deșeurile de echipamente electrice, de baterii și de acumulatori trebuie depozitate separat și eliminate la un centru de colectare separat pentru deșeurile municipale, care respectă reglementările privind protecția mediului. Acest lucru este indicat prin simbolul care reprezintă o pubelă cu roți barată cu o cruce, aplicat pe echipament.

Destinaţia de utilizare

Aparatul este destinat colectării prafului uscat și umed. Aparatul este potrivit pentru uz comercial, de exemplu, în hoteluri, școli, spitale, fabrici, magazine, birouri și în societăți de închiriere.

Zgomot

Nivelul de zgomot normal ponderat A determinat în conformitate cu EN60335-2-69:
Mod de lucru: Fără sarcină (aspirator)
Nivel de presiune acustică (L_{pA}): 75 dB(A)
Marjă de eroare (K): 2,5 dB(A)
Mod de lucru: Fără sarcină (suflantă)
Nivel de presiune acustică (L_{pA}): 75 dB(A)
Marjă de eroare (K): 2,5 dB(A)

Nivelul de zgomot în timpul funcţionării poate depăşi 80 dB (A).

NOTĂ: Valoarea (valorile) totală(e) a (ale) emisiilor de zgomot declarate a(u) fost măsurată(e) în conformitate cu o metodă de test standard şi poate (pot) fi utilizată(e) pentru compararea unei unelte cu alta.

NOTĂ: Valoarea (valorile) totală(e) a (ale) emisiilor de zgomot declarate poate (pot) fi, de asemenea, utilizată(e) într-o evaluare preliminară a expunerii.

AVERTIZARE: **Purtaţi echipament de protecţie pentru urechi.**

AVERTIZARE: **Emisiile de zgomot în timpul utilizării efective a uneltei electrice poate diferi de valoarea (valorile) nivelului declarat, în funcţie de modul în care unealta este utilizată, în special ce fel de piesă este prelucrată.**

AVERTIZARE: **Asiguraţi-vă că identificaţi măsurile de siguranţă pentru a proteja operatorul, acestea fiind bazate pe o estimare a expunerii în condiţii reale de utilizare (luând în considerare toate părţile ciclului de operare, precum timpii în care unealta a fost oprită, sau a funcţionat în gol, pe lângă timpul de declanşare).**

Vibraţii

Valoarea totală a vibraţiilor (suma vectorilor tri-axiali) determinată conform EN60335-2-69:
Mod de lucru: Fără sarcină (aspirator)
Emisie de vibraţii (a_h): 2,5 m/s^2 sau mai puţin
Marjă de eroare (K): 1,5 m/s^2
Mod de lucru: Fără sarcină (suflantă)
Emisie de vibraţii (a_h): 2,5 m/s^2 sau mai puţin
Marjă de eroare (K): 1,5 m/s^2

NOTĂ: Valoarea (valorile) totală(e) a (ale) nivelulului de vibraţii declarat a (au) fost măsurată(e) în conformitate cu o metodă de test standard şi poate (pot) fi utilizată(e) pentru compararea unei unelte cu alta.

NOTĂ: Valoarea (valorile) totală(e) a (ale) nivelulului de vibraţii declarat poate (pot) fi, de asemenea, utilizată(e) într-o evaluare preliminară a expunerii.

AVERTIZARE: **Nivelul de vibraţii în timpul utilizării efective a uneltei electrice poate diferi de valoarea (valorile) nivelului declarat, în funcţie de modul în care unealta este utilizată, în special ce fel de piesă este prelucrată.**

AVERTIZARE: **Asiguraţi-vă că identificaţi măsurile de siguranţă pentru a proteja operatorul, acestea fiind bazate pe o estimare a expunerii în condiţii reale de utilizare (luând în considerare toate părţile ciclului de operare, precum timpii în care unealta a fost oprită, sau a funcţionat în gol, pe lângă timpul de declanşare).**

Declaraţii de conformitate

Numai pentru ţările europene

Declarațiile de conformitate sunt incluse ca Anexa A la acest manual de instrucțiuni.

AVERTIZĂRI DE SIGURANŢĂ

Avertismente privind siguranţa pentru aspiratorul fără cablu

⚠*AVERTIZARE:* **IMPORTANT CITIŢI CU ATENŢIE toate avertizările de siguranţă şi toate instrucţiunile ÎNAINTE DE UTILIZARE.** Nerespectarea acestor avertismente şi instrucţiuni poate avea ca rezultat electrocutarea, incendiul şi/sau rănirea gravă.

1. **Înainte de utilizare, asiguraţi-vă că aspiratorul va fi utilizat de persoane care au fost instruite în mod adecvat în ceea ce priveşte utilizarea acestuia.**
2. **Înaintea întrebuinţării, operatorii vor primi informații, instrucțiuni și instruire privind folosirea dispozitivului și a substanțelor pentru care urmează să fie utilizat, inclusiv metoda de scoatere și eliminare în condiții de siguranță a materialului colectat.**
3. **În cazul scurgerilor de spumă/lichid, opriţi aparatul imediat.**
4. **Curăţaţi periodic dispozitivul de limitare a nivelului de apă şi verificaţi dacă prezintă semne de deteriorare.**
5. **Asiguraţi-vă întotdeauna că filtrele sunt instalate corect înainte de utilizare. Nu utilizați aspiratorul fără filtre montate. Înlocuiți imediat filtrul, dacă acesta este deteriorat. Se recomandă să aveți câteva piese de schimb, deoarece filtrele sunt articole consumabile.**
6. **EVITAŢI PORNIREA ACCIDENTALĂ. Asiguraţi-vă că comutatorul este OPRIT înainte de a instala acumulatorul (acumulatorii).**
7. **Nu încercaţi să colectaţi materiale inflamabile, artificii, ţigări aprinse, cenușă fierbinte, așchii de metal fierbinți, materiale ascuțite precum lame, ace, sticlă spartă sau altele asemenea.**
8. **NU UTILIZAŢI NICIODATĂ ASPIRATORUL ÎN APROPIEREA BENZINEI, GAZELOR, VOPSELELOR, ADEZIVILOR SAU ALTOR SUBSTANŢE EXTREM DE EXPLOZIVE. Întrerupătorul emite scântei atunci când este PORNIT sau OPRIT. La fel şi comutatorul motorului în timpul operării. Poate rezulta o explozie periculoasă.**
9. **Nu aspiraţi niciodată materiale toxice, cancerigene, combustibile sau periculoase precum azbest, arsenic, bariu, beriliu, plumb, pesticide sau alte materiale periculoase pentru sănătate.**
10. **Poziționați întotdeauna aspiratorul pe o suprafață plană orizontală pentru a preveni căderea sau mișcarea accidentală a acestuia.**
11. **Nu utilizaţi niciodată aspiratorul în exterior, în ploaie.**
12. **În Finlanda, această mașină nu trebuie utilizată la exterior, la temperatură scăzută.**
13. **Nu utilizaţi în apropierea surselor de căldură (sobe etc.).**
14. **Asiguraţi o rată corespunzătoare de recirculare a aerului în încăpere, deoarece aerul de evacuare este evacuat în încăperea în care este utilizat aparatul. Este necesar să se consulte reglementările naționale.**
15. **Nu blocaţi orificiul de aspirație/orificiul de evacuare/orificiile de ventilație care asigură răcirea. Aceste orificii permit răcirea motorului. Blocarea trebuie evitată cu atenție; altfel, motorul se va arde din cauza lipsei ventilării.**
16. **Menţineţi-vă permanent echilibrul şi sprijiniţi-vă ferm pe picioare.**
17. **Nu pliaţi, nu trageţi şi nu călcaţi pe furtun.**
18. **Opriţi aspiratorul imediat dacă performanţele acestuia se reduc sau dacă observaţi orice anormalitate în timpul operării.**
19. **SCOATEŢI ACUMULATORUL (ACUMULATORII). Când nu este utilizat, înainte de service şi la schimbarea accesoriilor.**
20. **Curăţaţi şi efectuaţi întreţinerea aspiratorului imediat după fiecare utilizare pentru a-l păstra într-o stare de funcţionare cât mai bună.**
21. **ÎNGRIJIŢI ASPIRATORUL. Păstraţi aspiratorul curat pentru o operare cât mai bună şi sigură. Respectaţi instrucţiunile pentru schimbarea accesoriilor. Asiguraţi-vă că mânerele sunt uscate, curate şi fără ulei sau unsoare.**
22. **VERIFICAŢI PENTRU A IDENTIFICA EVENTUALELE COMPONENTE DEFECTE. Înainte de a continua utilizarea aspiratorului, trebuie să verificaţi cu atenţie dispozitivele de protecţie sau alte componente care sunt deteriorate, pentru a stabili dacă aspiratorul va funcţiona în mod corespunzător. Verificaţi alinierea componentelor mobile, funcţionarea liberă a componentelor mobile, starea fizică a componentelor, montarea sau orice altă stare care ar putea afecta operarea acestuia. Dispozitivele de protecţie şi orice altă componentă care este deteriorată trebuie să fie reparate în mod corespunzător de către un atelier de service autorizat, cu excepţia cazurilor în care se stipulează în mod diferit într-o altă secţiune a acestui manual de instrucţiuni. Reparaţi întrerupătoarele defecte în cadrul unui centru de service autorizat. Nu utilizaţi aspiratorul dacă nu îl puteţi porni sau opri de la întrerupător.**
23. **Pentru efectuarea lucrărilor de service de către utilizator, mașina trebuie demontată, curățată și supusă lucrărilor de service în măsura în care acest lucru este posibil din punct de vedere rezonabil, fără ca personalul de întreținere sau alte persoane să fie supuse vreunui risc.**
24. **Dispozitivul trebuie inspectat din punct de vedere tehnic de către producător sau o persoană instruită, cel puțin o dată pe an, iar inspecția trebuie să includă, de exemplu, verificarea filtrelor pentru a detecta eventualele deteriorări, verificarea etanșeității la aer a dispozitivului și funcționarea corespunzătoare a mecanismului de comandă.**
25. **Atunci când efectuați intervenții de service sau reparație, toate elementele contaminate care**

nu pot fi curăţate în mod satisfăcător trebuie eliminate; respectivele elemente trebuie eliminate utilizând saci impermeabili, în conformitate cu toate reglementările curente privind eliminarea acestui tip de deşeuri.

26. **PIESE DE SCHIMB. La efectuarea operaţiilor de service, utilizaţi numai piese de schimb identice cu cele înlocuite.**
27. **Atunci când nu utilizaţi aspiratorul, depozitaţi-l întotdeauna în interior.**
28. **Filtrele umede şi partea interioară a recipientului pentru lichide trebuie uscate înainte de depozitare.**
29. **Utilizaţi cu grijă aspiratorul. O manipulare neatentă poate cauza defectarea chiar şi a celui mai rezistent aspirator.**
30. **Nu încercaţi să curăţaţi exteriorul sau interiorul cu benzină, diluant sau alte substanţe chimice de curăţare. Pot apărea fisuri şi decolorare.**
31. **Nu utilizaţi aspiratorul într-un spaţiu închis în care vapori inflamabili, explozivi sau toxici sunt emanaţi de vopsea pe bază de ulei, benzină, unele substanţe de tratare chimică împotriva moliilor etc. sau în zone în care este prezent praf inflamabil.**
32. **Nu utilizaţi acest aspirator sau orice altă unealtă atunci când vă aflaţi sub influenţa medicamentelor sau alcoolului.**
33. **Ca regulă de bază de siguranţă, utilizaţi ochelari de protecţie sau ochelari de protecţie cu apărători laterale.**
34. **Utilizaţi o mască de praf în condiţii de lucru cu praf.**
35. **Acest aparat nu este destinat utilizării de către persoane, inclusiv copii, cu capacităţi fizice, senzoriale sau mentale reduse sau cu lipsă de experienţă şi cunoştinţe.**
36. **Copiii trebuie supravegheaţi pentru a vă asigura că nu se joacă cu aspiratorul.**
37. **Nu manipulaţi niciodată acumulatorul (acumulatorii) şi aspiratorul cu mâinile ude.**
38. **Acordaţi o atenţie specială la curăţarea pe trepte.**
39. **Nu utilizaţi aspiratorul pe post de scaun sau ca banc de lucru. Acesta poate cădea, cauzând accidentări.**

Utilizarea şi îngrijirea acumulatorului maşinii

1. **Efectuaţi reîncărcarea numai cu încărcătorul specificat de producător.** Un încărcător adecvat pentru un anumit tip de acumulator poate prezenta risc de incendiu dacă este utilizat cu alt tip de acumulator.
2. **Folosiţi maşinile electrice numai cu acumulatoarele special destinate acestora.** Utilizarea altor acumulatoare poate prezenta risc de rănire şi de incendiu.
3. **Când nu folosiţi cartuşul de acumulatori, ţineţi-l la distanţă de obiecte metalice precum agrafe de birou, monede, chei, cuie, şuruburi sau alte obiecte metalice mici, ce pot constitui o legătură între cele două borne.** Scurtcircuitarea bornelor acumulatorului poate provoca arsuri sau incendii.
4. **În condiţii extreme, lichidul poate fi eliminat din acumulator; evitaţi contactul cu acesta. Dacă intraţi în contact accidental, clătiţi bine cu apă zona afectată. Dacă lichidul intră în contact cu ochii, consultaţi şi un medic.** Lichidul eliminat din acumulator poate provoca iritaţii sau arsuri.
5. **Nu utilizaţi un acumulator sau o unealtă care este avariată sau modificată.** Bateriile avariate sau modificate pot prezenta comportament imprevizibil ce poate cauza incendii, explozii sau risc de rănire.
6. **Nu expuneţi un acumulator sau o unealtă la foc sau la temperaturi excesive.** Expunerea la foc sau la temperaturi mai mari de 130 °C poate cauza explozii.
7. **Urmaţi toate instrucţiunile de încărcare şi nu încărcaţi acumulatorul sau unealta la temperaturi din afara intervalului specificat în instrucţiuni.** Încărcarea incorectă sau la temperaturi din afara intervalului specificat poate cauza deteriorarea bateriei şi creşterea riscului de incendiu.

PĂSTRAŢI ACESTE INSTRUCŢIUNI.

AVERTIZARE: **NU permiteţi comodităţii şi familiarizării cu produsul (obţinute prin utilizare repetată) să înlocuiască respectarea strictă a normelor de securitate pentru acest produs. FOLOSIREA INCORECTĂ sau nerespectarea normelor de securitate din acest manual de instrucţiuni poate provoca vătămări corporale grave.**

Instrucţiuni importante privind siguranţa pentru cartuşul acumulatorului

1. **Înainte de a folosi cartuşul acumulatorului, citiţi toate instrucţiunile şi atenţionările de pe (1) încărcătorul acumulatorului, (2) acumulator şi (3) produsul care foloseşte acumulatorul.**
2. **Nu dezasamblaţi şi nu interveniţi asupra cartuşului acumulatorului.** Acest lucru poate cauza incendii, căldură excesivă sau explozii.
3. **Dacă timpul de funcţionare s-a redus excesiv, întrerupeţi imediat funcţionarea. Aceasta poate prezenta risc de supraîncălzire, posibile arsuri şi chiar explozie.**
4. **Dacă electrolitul pătrunde în ochi, clătiţi bine ochii cu apă curată şi consultaţi imediat un medic. Există risc de orbire.**
5. **Nu scurtcircuitaţi cartuşul acumulatorului:**
   (1) **Nu atingeţi bornele cu niciun material conductor.**
   (2) **Evitaţi depozitarea cartuşului acumulatorului la un loc cu alte obiecte metalice cum ar fi cuie, monede etc.**
   (3) **Nu expuneţi cartuşul acumulatorului la apă sau ploaie.**

   Un scurtcircuit al acumulatorului poate provoca un flux puternic de curent electric, supraîncălzire, posibile arsuri şi chiar defectarea maşinii.

6. **Nu depozitaţi şi nu utilizaţi maşina şi cartuşul acumulatorului în locuri în care temperatura poate atinge sau depăşi 50 °C (122 °F).**
7. **Nu incineraţi cartuşul acumulatorului chiar dacă acesta este grav deteriorat sau complet uzat. Cartuşul acumulatorului poate exploda în foc.**
8. **Nu introduceţi cuie în cartuşul acumulatorului, nu îl tăiaţi, striviţi, aruncaţi sau scăpaţi şi nu îl loviţi cu un obiect dur.** Astfel de acţiuni pot provoca incendii, căldură excesivă sau explozii.
9. **Nu utilizaţi un acumulator deteriorat.**
10. **Acumulatorii Li-Ion încorporaţi se supun cerinţelor Legislaţiei privind substanţele periculoase.**
    Pentru transporturi comerciale, efectuate de exemplu de către părţi terţe, expeditori, trebuie respectate cerinţele speciale de ambalare şi etichetare.
    Pentru pregătirea articolului care urmează să fie expediat, este necesară consultarea unui expert în materiale periculoase. Vă rugăm să respectaţi, de asemenea, reglementările naţionale, care pot fi mai detaliate.
    Izolaţi sau acoperiţi contactele deschise şi împachetaţi acumulatorul în aşa fel încât să nu se poată mişca în ambalaj.
11. **Atunci când eliminaţi la deşeuri cartuşul acumulatorului, scoateţi-l din maşină şi eliminaţi-l într-un loc sigur. Respectaţi normele naţionale privind eliminarea la deşeuri a acumulatorului.**
12. **Utilizaţi acumulatoarele numai cu produsele specificate de Makita.** Instalarea acumulatoarelor în produse neconforme poate cauza incendii, căldură excesivă, explozii sau scurgeri de electrolit.
13. **Dacă maşina nu este utilizată o perioadă lungă de timp, acumulatorul trebuie scos din acesta.**
14. **În timpul utilizării şi după aceea, cartuşul acumulatorului se poate încălzi, ceea ce poate cauza arsuri sau arsuri la temperaturi scăzute. Fiţi atenţi la manipularea cartuşelor de acumulator atunci când sunt fierbinţi.**
15. **Nu atingeţi borna maşinii imediat după utilizare, întrucât se poate încălzi foarte tare şi poate provoca arsuri.**
16. **Nu lăsaţi să pătrundă aşchii, praf sau pământ în borne, în orificii şi în canelurile cartuşului acumulatorului.** Acest lucru poate provoca încălzirea, aprinderea, explozia și defectarea mașinii sau a cartușului acumulatorului, cauzând arsuri sau vătămări corporale.
17. **Nu utilizaţi cartuşul acumulatorului în apropierea liniilor electrice de înaltă tensiune, cu excepţia cazului în care maşina suportă utilizarea în apropierea liniilor electrice de înaltă tensiune.** Acest lucru poate duce la funcţionarea necorespunzătoare sau la defectarea maşinii sau a cartuşului acumulatorului.
18. **Ţineţi acumulatorul la distanţă de copii.**

PĂSTRAŢI ACESTE INSTRUCŢIUNI.

⚠*ATENŢIE:* **Folosiţi numai acumulatori Makita originali.** Acumulatorii Makita care nu sunt originali şi acumulatorii care au suferit modificări se pot aprinde, provocând incendii, leziuni corporale şi daune. De asemenea, anulează garanţia oferită de Makita pentru unealta şi încărcătorul Makita.

Sfaturi pentru obţinerea unei durate maxime de exploatare a acumulatorului

1. **Încărcaţi cartuşul acumulatorului înainte de a se descărca complet. Întrerupeţi întotdeauna funcţionarea maşinii şi încărcaţi cartuşul acumulatorului când observaţi o scădere a puterii maşinii.**
2. **Nu reîncărcaţi niciodată un acumulator complet încărcat. Supraîncărcarea va scurta durata de exploatare a acumulatorului.**
3. **Încărcaţi cartuşul acumulatorului la temperatura camerei, între 10 °C - 40 °C (50 °F - 104 °F). Lăsaţi un acumulator fierbinte să se răcească înainte de a-l încărca.**
4. **Atunci când nu utilizaţi cartuşul acumulatorului, scoateţi-l din maşină sau din încărcător.**
5. **Încărcaţi cartuşul acumulatorului în cazul în care nu a fost utilizat pe o perioadă mai lungă (mai mult de şase luni).**

DESCRIEREA FUNCŢIILOR

⚠*ATENŢIE:* **Asiguraţi-vă întotdeauna că aparatul este oprit și cartușul acumulatorului este scos înainte de a ajusta sau verifica funcționarea aparatului.**

Instalarea sau scoaterea cartuşului acumulatorului

⚠*ATENŢIE:* **Opriţi întotdeauna aparatul înainte de a instala sau de a scoate cartuşul acumulatorului.**

⚠*ATENŢIE:* **Ţineţi ferm aspiratorul și cartușul acumulatorului la instalarea sau scoaterea cartușului.** În cazul în care nu țineți ferm aspiratorul și cartușul acumulatorului, acestea vă pot aluneca din mâini, rezultând defectarea aspiratorului și a cartușului acumulatorului, precum și accidentări.

⚠*ATENŢIE:* **Acordaţi atenţie pentru a nu vă prinde degetele la deschiderea şi închiderea capacului acumulatorului.** În caz contrar, există pericol de vătămare corporală.

Pentru a instala cartușul acumulatorului, mai întâi deschideți capacul acumulatorului, apoi introduceți cartușul acumulatorului.

► **Fig.1: 1.** Capacul acumulatorului

NOTĂ: Capacul acumulatorului se blochează atunci când îl deschideţi în poziţie verticală. Nu deschideţi capacul acumulatorului cu forţa. Acesta se poate desprinde şi se poate rupe.

Aliniaţi limba de pe cartuşul acumulatorului cu canelura din carcasă şi introduceţi-l în locaş. Introduceţi-l complet, până când se înclichetează în locaş. Apoi închideţi capacul acumulatorului.
Pentru a scoate cartuşul acumulatorului, glisaţi-l afară din aparat în timp ce glisaţi butonul de pe partea frontală a cartuşului.
► **Fig.2:** **1.** Cartuşul acumulatorului **2.** Buton

⚠*ATENŢIE:* **Întotdeauna introduceţi complet cartuşul acumulatorului.** În caz contrar, acesta poate cădea accidental din aparat provocând accidentarea dumneavoastră sau a persoanelor din jur.

⚠*ATENŢIE:* **Nu forţaţi cartuşul acumulatorului la montare.** Dacă acesta nu glisează uşor, înseamnă că a fost introdus incorect.

Indicarea capacităţii rămase a acumulatorului

Apăsaţi butonul de verificare de pe cartuşul acumulatorului, astfel încât să se indice capacităţile rămase ale acumulatorului. Lămpile indicatorului vor lumina timp de câteva secunde.
► **Fig.3:** **1.** Lămpi indicatoare **2.** Buton de verificare

Lămpi indicatoare			Capacitate rămasă
Iluminat	Oprit	Iluminare intermitentă	
			între 75% şi 100%
			între 50% şi 75%
			între 25% şi 50%
			între 0% şi 25%
			Încărcaţi acumulatorul.
	↑ ↓		Este posibil ca acumulatorul să fie defect.

NOTĂ: În funcţie de condiţiile de utilizare şi temperatura ambientală, indicaţia poate fi uşor diferită de capacitatea reală.

NOTĂ: Prima lampă indicatoare (extremitatea stângă) va lumina intermitent când sistemul de protecţie a acumulatorului funcţionează.

Indicatorul acumulatorului de pe panoul de control

► **Fig.4:** **1.** Indicator acumulator **2.** Buton de verificare

Apăsaţi butonul de verificare pentru a consulta capacitatea rămasă a acumulatorului. Capacitatea rămasă a acumulatorului este indicată conform tabelului următor.

Stare indicator acumulator			Capacitatea rămasă a acumulatorului
Pornit	Oprit	Iluminare intermitentă	
			între 50% şi 100%
			între 20% şi 50%
			între 0% şi 20%
			Încărcaţi acumulatorul
			Cartuşul nu a fost introdus

Sistem de protecţie aparat/ acumulator

Aparatul este echipat cu un sistem de protecţie a aparatului/acumulatorului. Acest sistem întrerupe automat alimentarea motorului pentru a prelungi durata de funcţionare a aparatului şi a acumulatorului. Aparatul se va opri automat în timpul funcţionării dacă aparatul sau acumulatorul se află într-una dintre situaţiile următoare:

Protecţie la suprasarcină

Când aparatul/acumulatorul este utilizat într-un mod care duce la un consum exagerat de curent, acesta se va opri automat, fără nicio indicaţie. În această situaţie, opriţi aparatul şi întrerupeţi aplicaţia care a dus la suprasolicitare. Apoi, reporniţi aparatul.

Protecţie la supraîncălzire

Când aparatul/acumulatorul se supraîncălzeşte, aparatul se opreşte automat, iar indicatorul acumulatorului luminează intermitent. Lăsaţi aparatul să se răcească înainte de a-l reporni.

Pornit	Iluminare intermitentă

Protecţie la supradescărcare

Când capacitatea acumulatorului scade, aparatul se opreşte automat. Dacă aparatul nu funcţionează deşi comutatoarele sunt acţionate, scoateţi acumulatorii din

aparat și încărcați-i.

Măsuri de protecție împotriva altor cauze

Sistemul de protecție este, de asemenea, conceput pentru alte cauze care ar putea deteriora aparatul și permite aparatului să se oprească automat. Parcurgeți toți pașii următori pentru a elimina cauzele, atunci când aparatul a fost oprit temporar sau a fost scos din funcțiune.

1. Opriți aparatul, apoi porniți-l din nou pentru a reporni.
2. Încărcați acumulatorul (acumulatorii) sau înlocuiți-l (înlocuiți-i) cu un acumulator (acumulatori) încărcat (încărcați).
3. Lăsați aparatul și acumulatorul (acumulatorii) să se răcească.

Dacă nu se poate observa nicio îmbunătățire prin resetarea sistemului de protecție, contactați centrul local de service Makita.

Funcție electronică

Prevenirea repornirii

Când introduceți cartușul acumulatorului în timp ce pârghia de comutare este în poziția ON (pornit), aparatul nu pornește. Dacă apăsați butonul de verificare, indicatorul acumulatorului luminează intermitent. Pentru a porni aparatul, puneți pârghia de comutare în poziția OPRIT și apoi din nou în poziția PORNIT.

Pornit	Iluminare intermitentă

Acţionarea întrerupătorului

Pornirea aspiratorului

- Puneți pârghia de comutare în poziția „I” (pornit).

Oprirea aspiratorului

- Puneți pârghia de comutare în poziția „O” (oprit).

Reglarea puterii de aspirație

Puterea de aspirație poate fi reglată conform necesităților dumneavoastră de lucru.

- Rotiți butonul rotativ de reglare a forței de aspirație spre stânga pentru a reduce puterea de aspirație.
- Rotiți butonul rotativ de reglare a forței de aspirație spre dreapta pentru a crește puterea de aspirație.

► **Fig.5:** **1.** Pârghie de comutare **2.** Buton rotativ de reglare a forței de aspirație

Oprire automată a aspiraţiei în timpul operaţiei de aspirare umedă

⚠***AVERTIZARE:*** **Nu utilizați pentru o perioadă lungă de timp atunci când flotorul operează.** Utilizarea aspiratorului pentru o lungă perioadă de timp atunci când flotorul operează poate duce la supraîncălzire, ceea ce poate cauza deformarea aspiratorului. În cel mai rău caz, poate duce la eliberarea de fum sau la un incendiu.

⚠***AVERTIZARE:*** **Nu colectați spumă sau lichide cu săpun.** Acest lucru ar putea cauza ieșirea spumei prin orificiile de aer înainte ca flotorul să lucreze. Continuarea utilizării în această stare poate cauza un șoc electric și defectarea aspiratorului.

Aspiratorul are un mecanism cu flotor care previne pătrunderea aperi în motor atunci este depăşită cantitatea de apă de colectat. Când rezervorul este plin, iar aspiratorul nu mai colectează apă, opriţi aspiratorul şi goliţi rezervorul.

Mâner pentru transport

⚠***ATENŢIE:*** **Transportați aparatul utilizând mânerele. Nu apucați de mânerul încastrat al capacului acumulatorului.**

⚠***ATENŢIE:*** **Ridicați și transportați aparatul cu mare grijă.** În caz contrar, se pot produce vătămări corporale sau aparatul poate fi deteriorat.

Când transportaţi aspiratorul, purtaţi-l ţinând de mânerul aflat pe partea superioară. Mânerul este retractabil în partea superioară atunci când nu este utilizat.
► **Fig.6**

NOTĂ: Când în rezervor se află apă, opriți aspiratorul și goliți rezervorul înainte de a continua. Este posibil ca apa din interior să se scurgă.

ASAMBLARE

⚠***ATENŢIE:*** **Asigurați-vă întotdeauna că aparatul este oprit și că cartușul acumulatorului este scos înainte de a executa orice acțiune asupra aparatului.**

⚠***ATENŢIE:*** **Purtaţi întotdeauna o mască de protecţie contra prafului în timpul asamblării sau întreţinerii.**

Montarea setului de prefiltre

Accesoriu opţional

NOTĂ: Utilizați setul de prefiltre doar când aspirați praf uscat cu filtrul HEPA. Dacă utilizați setul de prefiltre pentru aspirarea apei, capacitatea de aspirare a apei se poate reduce.

Setul de prefiltre, care constă în prefiltru și amortizor, reduce posibilitatea de înfundare a filtrului HEPA pentru a menține puterea de aspirație.

1. Eliberați cârligele de blocare și scoateți unitatea principală.
► **Fig.7:** **1.** Cârlig de blocare

2. Montați amortizorul pe filtrul HEPA și acoperiți-l cu prefiltrul. Asigurați-vă că ați fixat banda de cauciuc a prefiltrului pe brida filtrului HEPA.
► **Fig.8:** **1.** Filtru HEPA **2.** Amortizor **3.** Prefiltru

3. Montați unitatea principală și blocați-o.

Instalarea sacului de praf din hârtie/a sacului filtrant

Accesoriu opţional

ATENŢIE: **Nu colectaţi niciodată apă sau alte lichide sau pulberi umede atunci când utilizaţi un sac de praf din hârtie/sac filtrant.** Colectarea unor astfel de materiale poate cauza distrugerea sacului de praf din hârtie/a sacului filtrant.

ATENŢIE: **Utilizarea unui sac de praf din hârtie pentru a colecta praful de beton sau gips ar putea cauza înfundarea acestuia. Nu continuaţi să utilizaţi sacul de praf din hârtie înfundat.** În caz contrar, sacul de praf din hârtie se va rupe.

NOTĂ: La momentul expedierii, este instalat un sac de praf din hârtie.

Sacul de praf din hârtie și sacul filtrant sunt de unică folosință. Când sacul de praf din hârtie/sacul filtrant se umple complet, aruncați-l fără a-l goli.
Selectați un sac de praf din hârtie sau un sac filtrant, în funcție de operația pe care urmează să o efectuați.

Tipuri de filtre	Utilizare recomandată
Sac de praf din hârtie	Pentru colectarea prafului și a părului
Sac filtrant	Pentru colectarea prafului de beton sau a așchiilor de lemn

► **Fig.9:** **1.** Sac de praf din hârtie **2.** Sac filtrant

1. Introduceți partea de carton a unui sac de praf din hârtie/sac filtrant în fanta de pe opritorul de praf până când se aude un clic.
► **Fig.10:** **1.** Opritor de praf **2.** Carton

2. Desfaceți complet sacul de praf din hârtie/sacul filtrant.
► **Fig.11**

3. Așezați opritorul de praf pe piesa de montare a rezervorului. Apoi împingeți opritorul de praf până când pârghia blochează opritorul de praf în poziție.
► **Fig.12:** **1.** Pârghie **2.** Piesă de montare

Instalarea sacului din polietilenă

Accesoriu opţional

Cu un sac din polietilenă instalat la rezervor, puteți goli cu ușurință rezervorul fără a vă murdări mâinile.

Așezați un sac din polietilenă peste rezervor.
► **Fig.13:** **1.** Sac din polietilenă

Instalați unitatea principală și blocați aparatul.

Conectarea furtunului

NOTĂ: **Nu forţaţi niciodată furtunul îndoindu-l sau strivindu-l. Nu mutaţi niciodată aspiratorul ţinând de furtun.** Forţarea, strivirea şi tragerea furtunului pot cauza distrugerea sau deformarea acestuia.

NOTĂ: **Nu aspiraţi deșeuri de mari dimensiuni, cum ar fi bucăţi de beton şi aşchii produse de o maşină de rindeluit.** Acest lucru poate determina blocarea și deteriorarea furtunului.

Pentru aspirare

Introduceți furtunul în orificiul de aspirație și rotiți-l în sens orar până se înclichetează în poziție.
► **Fig.14:** **1.** Orificiu de aspirație

Pentru suflare

Introduceți furtunul în orificiul de evacuare al suflantei și rotiți-l în sens orar până se înclichetează în poziție.
► **Fig.15:** **1.** Orificiul de evacuare al suflantei

NOTĂ: Pentru acest aspirator, orificiul de aspirație și orificiul de evacuare al suflantei sunt separate. Conectați furtunul la orificiul corespunzător în funcție de operația pe care urmează să o efectuați.

Conectarea duzei

Atașați duza largă, duza cadru sau altă duză furnizată ca accesoriu opțional, în funcție de scopul dumneavoastră.
Pentru a atașa duza, răsuciți-o și introduceți-o în capătul furtunului.
► **Fig.16**

Conectarea dispozitivului

Accesoriu opţional

Pentru a conecta dispozitivul, conectați capătul furtunului la orificiul de extragere al dispozitivului. În funcție de dispozitiv, este posibil să aveți nevoie de racordul opțional 22-38 sau de garnitura frontală 24.
► **Fig.17:** **1.** Furtun **2.** Racord 22-38 **3.** Garnitură frontală 24

NOTĂ: Atunci când conectați dispozitivul, asigurați-vă întotdeauna că furtunul este conectat la orificiul de aspirație al aspiratorului.

Depozitarea furtunului și a duzelor

Furtunul și duzele pot fi păstrate pe aparat, așa cum este ilustrat în imagine.
► **Fig.18:** **1.** Duză cadru **2.** Duză largă

Atunci când depozitați furtunul, fixați-l cu cârlige.
► **Fig.19:** **1.** Furtun **2.** Cârlig

Instalarea centurii pentru umăr

ATENŢIE: **Ridicaţi şi transportaţi aparatul cu mare grijă.** În caz contrar, se pot produce vătămări corporale sau aparatul poate fi deteriorat.

Atașați cârligele centurii pentru umăr la suporturile de pe aspirator, așa cum este ilustrat în imagine.
► **Fig.20:** **1.** Curea pentru umăr **2.** Cârlig **3.** Suport

Montarea rotilei

Accesoriu opţional

Pentru a monta rotilele, introduceți-le în orificiile din partea inferioară a rezervorului.

Locul de montare	Tipuri de rotile
Partea aspiratorului	Rotilă fără opritor
Partea suflantei	Rotilă cu opritor

► **Fig.21:** **1.** Rotilă fără opritor **2.** Rotilă cu opritor

Pentru a îndepărta rotilele, trageți-le în afară.

Blocarea și deblocarea rotilelor

ATENŢIE: **Pentru a împiedica mișcarea neintenționată, blocați rotilele în timpul funcționării, când întrerupeți funcționarea și când depozitați aspiratorul.**

Rotilele pot fi blocate cu opritoare.
Coborâți pârghiile opritoarelor cu mâna pentru a bloca rotilele și ridicați pârghiile opritoarelor pentru a le elibera.
► **Fig.22:** **1.** Pârghie opritoare **2.** Poziţie FREE (Liber) **3.** Poziţie LOCK (Blocare)

NOTĂ: La mutarea aspiratorului, asigurați-vă că rotilele sunt deblocate. Mutarea aspiratorului cu rotilele în poziție blocată poate cauza defectarea rotilelor.

OPERAREA

Utilizarea ca aspirator

NOTĂ: **Utilizați filtrul HEPA atunci când aspirați praf uscat.**

NOTĂ: **În cazul în care continuați să aspirați apă cu filtrul HEPA, este posibil ca acest lucru să reducă puterea de aspirație. În acest caz, uscați filtrul HEPA.**
Utilizați filtrul umed atunci când aspirați apă în mod repetat.

► **Fig.23:** **1.** Filtru HEPA **2.** Filtru umed

1. Introduceți furtunul și duza în orificiul de aspirație și porniți aparatul.

2. După aspirare, goliți rezervorul înainte ca acesta să se umple.
► **Fig.24**

Utilizarea ca suflantă

ATENŢIE: **Nu suflați apă noroioasă.** Dacă materialul suflat ajunge în ochi, este posibil ca acest lucru să provoace vătămări corporale.

ATENŢIE: **Nu operați aparatul ca suflantă în direcția opusă vântului.** Obiectele străine pe care le suflați s-ar putea întoarce spre dvs. din cauza vântului și vă pot intra în ochi.

ATENŢIE: **În timpul utilizării, purtați întotdeauna ochelari de protecție, cască și mască.**

ATENŢIE: **Nu îndreptați niciodată duza spre persoane aflate în apropiere.**

ATENŢIE: **Fiți atenți la ceea ce se întâmplă în jur atunci când utilizați aparatul ca suflantă.** Operatorul sau utilizatorul este răspunzător pentru accidentele sau situațiile periculoase cauzate altor persoane sau bunurilor acestora.

ATENŢIE: **Nu folosiți aparatul pentru a sufla aer în interiorul obiectelor, cum ar fi bărci de cauciuc pentru rafting, mingi sau alte articole gonflabile.** Rotația sporită a motorului poate cauza defectarea ventilatorului, care poate fi periculoasă.

1. Introduceți furtunul în orificiul de evacuare al suflantei.

2. Îndreptați vârful furtunului către obiectul care urmează să fie suflat și porniți aparatul.
► **Fig.25**

NOTĂ: Curățarea unui spațiu îngust este mai ușoară prin conectarea duzei cadru la furtun.

ÎNTREŢINERE

ATENŢIE: **Asigurați-vă întotdeauna că aparatul este oprit și cartușul acumulatorului este scos, înainte de a executa lucrări de inspecție sau întreținere.**

ATENŢIE: **Pentru a reduce contactul cu praful atunci când goliți rezervorul sau curățați filtrul, folosiți ochelari și mască de protecție împotriva prafului.**

NOTĂ: **Nu utilizaţi niciodată gazolină, benzină, diluant, alcool sau alte substanţe asemănătoare. În caz contrar, pot rezulta decolorări, deformări sau fisuri.**

Pentru a menţine SIGURANŢA şi FIABILITATEA produsului, reparaţiile şi orice alte lucrări de întreţinere sau reglare trebuie executate de centre de service Makita autorizate sau proprii, folosind întotdeauna piese de schimb Makita.

Eliminarea prafului

⚠*ATENŢIE:* **Nu aplicaţi o forţă puternică asupra rezervorului.** Aplicarea unei presiuni mari poate cauza deformarea și deteriorarea pieselor.

⚠*ATENŢIE:* **Goliţi rezervorul cel puţin o dată pe zi, deși acest lucru depinde de volumul de praf colectat în rezervor.** În caz contrar, forța de aspirație se poate reduce și poate cauza defectarea motorului.

⚠*ATENŢIE:* **Nu prindeţi de cârlig atunci când goliţi rezervorul.** În caz contrar, acesta se poate rupe.

Eliberați cârligele de blocare și ridicați unitatea principală de pe rezervor.
Scuturați praful de pe filtru, apoi eliminați praful din rezervor.
► **Fig.26**

Eliminarea sacului de praf din hârtie/a sacului filtrant

1. Scoateți opritorul de praf și sacul de praf din hârtie/sacul filtrant împreună din piesa de montare.
► **Fig.27**

2. Efectuați procedurile de mai jos în funcție de tipul de recipient pentru praf utilizat:

La utilizarea sacului de praf din hârtie

Scoateți opritorul de praf și eliminați sacul de praf din hârtie.
► **Fig.28:** **1.** Sac de praf din hârtie **2.** Opritor de praf

La utilizarea sacului filtrant

Scoateți opritorul de praf.

Trageți banda de pe partea deschiderii pentru a închide sacul filtrant și aruncați sacul filtrant cu totul.
► **Fig.29:** **1.** Sac filtrant **2.** Bandă

3. Înlocuiți-l cu un sac de praf din hârtie/sac filtrant nou.

Pentru procedura de înlocuire, consultați secțiunea „*Instalarea sacului de praf din hârtie/a sacului filtrant*".

Când nu utilizați un sac de praf din hârtie/sac filtrant, puneți opritorul de praf în poziția de depozitare pe unitatea principală.
► **Fig.30:** **1.** Opritor de praf

NOTĂ: **Nu aruncați niciodată opritorul de praf pentru că acesta trebuie utilizat ori de câte ori este utilizat sacul de praf din hârtie sau sacul filtrant.**

Eliminarea sacului din polietilenă

Scoateți sacul din polietilenă din rezervor, închizând manual deschiderea sacului.
► **Fig.31:** **1.** Sac din polietilenă

NOTĂ: Scoateți cu atenție sacul din polietilenă din rezervor pentru a evita zgârierea și ruperea marginilor din interiorul rezervorului.

NOTĂ: Goliţi sacul din polietilenă înainte de a deveni plin. Prea mult praf în rezervor va cauza ruperea sacului din polietilenă.

Curățarea filtrului HEPA/a filtrului umed și a setului de prefiltre

NOTĂ: **Nu frecaţi şi nu zgâriaţi filtrul HEPA/filtrul umed cu obiecte dure, precum o perie sau o racletă.**

Un filtru HEPA/filtru umed înfundat reduce capacitatea de aspirație. Curățați filtrul în mod regulat.

1. Pentru a scoate filtrul HEPA/filtrul umed, deblocați și scoateți unitatea principală.

2. Rotiți filtrul HEPA/filtrul umed în sens antiorar și scoateți-l din unitatea principală.
► **Fig.32:** **1.** Unitatea principală **2.** Filtru HEPA **3.** Rezervor

3. Pentru a elimina praful care s-a acumulat pe filtrul HEPA/filtrul umed, scuturați rapid partea inferioară a cadrului de mai multe ori.
Ocazional, spălați filtrul HEPA/filtrul umed în apă și clătiți-l, iar în cazul filtrului HEPA, uscați-l bine la umbră înainte de a-l utiliza. Nu spălați niciodată filtrul în mașina de spălat.
► **Fig.33**

4. Pentru a instala filtrul HEPA/filtrul umed, poziționați-l și răsuciți-l în sens orar, astfel încât buzele de fixare să se blocheze fix în unitatea principală.
► **Fig.34:** **1.** Unitatea principală **2.** Filtru HEPA **3.** Buză de fixare **4.** Rezervor

5. Montați unitatea principală pe rezervor și blocați-o.

Când utilizați setul de prefiltre, ștergeți și scuturați manual praful de pe prefiltru și amortizor.
► **Fig.35**

NOTĂ: Filtrul se uzează în timp. Se recomandă să aveți câteva piese de schimb pentru acesta.

ACCESORII OPŢIONALE

⚠*ATENŢIE:* **Folosiţi accesoriile sau piesele auxiliare recomandate pentru maşina dumneavoastră Makita în acest manual.** Utilizarea oricăror alte accesorii sau piese auxiliare poate prezenta risc de vătămare corporală. Utilizaţi accesoriile şi piesele auxiliare numai în scopul destinat.

Dacă aveţi nevoie de asistenţă sau de mai multe detalii referitoare la aceste accesorii, adresaţi-vă centrului local de service Makita.

- Furtun
- Țeavă
- Garnitură frontală 24
- Racord 22-38

- Duză
- Perie
- Centură pentru umăr
- Set rotile
- Sac din polietilenă
- Sac de praf din hârtie
- Sac filtrant
- Filtru umed
- Filtru HEPA
- Set de prefiltre
- Acumulator şi încărcător original Makita

NOTĂ: Unele articole din listă pot fi incluse ca accesorii standard în ambalajul de scule. Acestea pot diferi în funcţie de ţară.

WARNUNG

- Diese Maschine sollte nicht von Personen (einschließlich Kindern) mit reduzierten körperlichen, sensorischen oder geistigen Fähigkeiten oder mangelnder Erfahrung und Kenntnis benutzt werden.
- Kinder sollten beaufsichtigt werden, um sicherzugehen, dass sie nicht mit dem Sauggerät spielen.
- Angaben zur Typenbezeichnung des Akkus finden Sie im Kapitel „TECHNISCHE DATEN“.
- Siehe den Abschnitt „Wichtige Sicherheitsanweisungen für Akku“ für verbotene oder wichtige Dinge, die den Akku betreffen.
- Angaben zum Demontage- oder Installationsverfahren des Akkus finden Sie im Abschnitt „Installieren oder Demontieren des Akkus“.
- Entfernen Sie den Akku zum Entsorgen vom Werkzeug, und entsorgen Sie ihn an einem sicheren Ort. Befolgen Sie die örtlichen Vorschriften bezüglich der Entsorgung von Akkus.
- Soll das Werkzeug längere Zeit nicht benutzt werden, muss der Akku vom Werkzeug entfernt werden.
- Der Akku darf nicht kurzgeschlossen werden.
- Entsprechende Details der Vorsichtsmaßnahmen während der Benutzerwartung finden Sie im Kapitel „WARTUNG“.

TECHNISCHE DATEN

Modell:		**VC014GL**
Maximales Luftvolumen am Ende des Schlauchs (mit BL4050F)		2,0 m^3/min
Maximales Luftvolumen an der Turbine (mit BL4050F)		2,9 m^3/min
Maximaler Unterdruck (mit BL4050F)		15 kPa
Nomineller Überdruck (bei Verwendung als Blasgerät)		15 kPa
Rückgewinnbare Kapazität	Staub	7,5 L
	Wasser *	4,5 L
Abmessungen (L x B x H)		400 mm x 251 mm x 282 mm
Nennspannung		36 V - 40 V Gleichstrom
Nettogewicht		5,0 - 6,2 kg
Schutzgrad		IPX4

- Wir behalten uns vor, Änderungen der technischen Daten im Zuge der Entwicklung und des technischen Fortschritts ohne vorherige Ankündigung vorzunehmen.
- Die technischen Daten können von Land zu Land unterschiedlich sein.
- Das Gewicht schließt Zubehörteile (Schlauch, Breitschlitzdüse, Spitzdüse) und Akku(s) ein. Das niedrigste und höchste Kombinationsgewicht des Gerätes und der Akkus sind in der Tabelle angegeben.

* Das Wasserfassungsvermögen hängt von den Benutzungsbedingungen ab.

Zutreffende Akkus und Ladegeräte

Akku	BL4020 / BL4025 / BL4040 / BL4040F / BL4050F / BL4080F
Ladegerät	DC40RA / DC40RB / DC40RC / DC40WA / BCC01 / BCC02

- Einige der oben aufgelisteten Akkus und Ladegeräte sind je nach Ihrem Wohngebiet eventuell nicht erhältlich.

⚠***WARNUNG:*** **Verwenden Sie nur die oben aufgeführten Akkus und Ladegeräte.** Bei Verwendung irgendwelcher anderer Akkus und Ladegeräte besteht Verletzungs- und/oder Brandgefahr.

Symbole

Nachfolgend werden Symbole beschrieben, die für das Gerät verwendet werden können. Machen Sie sich unbedingt vor der Benutzung mit ihrer Bedeutung vertraut.

	Betriebsanleitung lesen.
⚠	Besondere Umsicht und Aufmerksamkeit erforderlich.

	Warnung! Der Staubsauger kann gefährlichen Staub enthalten.
	Staubklasse L (leicht). Die Staubsauger sind in der Lage, Staub der Staubklasse L aufzusaugen. Befolgen Sie die Vorschriften Ihres Landes in Bezug auf Stäube sowie Sicherheit und Gesundheitsschutz am Arbeitsplatz.
	Stellen Sie sich niemals auf den Staubsauger.
	Ein repräsentativer Akku, der für dieses Produkt geeignet ist.
Ni-MH Li-ion	Nur für EU-Länder Aufgrund des Vorhandenseins gefährlicher Komponenten in der Ausrüstung können Elektro- und Elektronik-Altgeräte, Akkumulatoren und Batterien sich negativ auf die Umwelt und die menschliche Gesundheit auswirken. Entsorgen Sie Elektro- und Elektronikgeräte oder Batterien nicht mit dem Hausmüll! In Übereinstimmung mit der Europäischen Richtlinie über Elektro- und Elektronik-Altgeräte, Akkumulatoren und Batterien, verbrauchte Akkumulatoren und Batterien sowie ihrer Anpassung an nationales Recht sollten Elektro-Altgeräte, Batterien und Akkumulatoren gemäß den Umweltschutzbestimmungen getrennt gelagert und zu einer getrennten Sammelstelle für Siedlungsabfälle geliefert werden. Dies wird durch das am Gerät angebrachte Symbol der durchgestrichenen Abfalltonne auf Rädern angezeigt.

Vorgesehene Verwendung

Das Gerät ist für das Absaugen von Nass- und Trockenstaub vorgesehen. Das Gerät eignet sich für kommerziellen Einsatz, z. B. in Hotels, Schulen, Krankenhäusern, Fabriken, Läden, Büros und Mietunternehmen.

Geräusch

Typischer A-bewerteter Geräuschpegel ermittelt gemäß EN60335-2-69:
Arbeitsmodus: Keine Last (Saugbetrieb)
Schalldruckpegel (L_{pA}): 75 dB (A)
Messunsicherheit (K): 2,5 dB (A)
Arbeitsmodus: Keine Last (Blasbetrieb)
Schalldruckpegel (L_{pA}): 75 dB (A)
Messunsicherheit (K): 2,5 dB (A)

Der Geräuschpegel kann während des Betriebs 80 dB (A) überschreiten.

HINWEIS: Der (Die) angegebene(n) Schallemissionswert(e) wurde(n) im Einklang mit der Standardprüfmethode gemessen und kann (können) für den Vergleich zwischen Werkzeugen herangezogen werden.

HINWEIS: Der (Die) angegebene(n) Schallemissionswert(e) kann (können) auch für eine Vorbewertung des Gefährdungsgrads verwendet werden.

WARNUNG: **Einen Gehörschutz tragen.**

WARNUNG: **Die Schallemission während der tatsächlichen Benutzung des Elektrowerkzeugs kann je nach der Benutzungsweise des Werkzeugs, und speziell je nach der Art des bearbeiteten Werkstücks, von dem (den) angegebenen Wert(en) abweichen.**

WARNUNG: **Identifizieren Sie Sicherheitsmaßnahmen zum Schutz des Benutzers anhand einer Schätzung des Gefährdungsgrads unter den tatsächlichen Benutzungsbedingungen (unter Berücksichtigung aller Phasen des Arbeitszyklus, wie z. B. Ausschalt- und Leerlaufzeiten des Werkzeugs zusätzlich zur Betriebszeit).**

Schwingungen

Schwingungsgesamtwert (Drei-Achsen-Vektorsumme) ermittelt gemäß EN60335-2-69:
Arbeitsmodus: Keine Last (Saugbetrieb)
Schwingungsemission (a_h): 2,5 m/s^2 oder weniger
Messunsicherheit (K): 1,5 m/s^2
Arbeitsmodus: Keine Last (Blasbetrieb)
Schwingungsemission (a_h): 2,5 m/s^2 oder weniger
Messunsicherheit (K): 1,5 m/s^2

HINWEIS: Der (Die) angegebene(n) Vibrationsgesamtwert(e) wurde(n) im Einklang mit der Standardprüfmethode gemessen und kann (können) für den Vergleich zwischen Werkzeugen herangezogen werden.

HINWEIS: Der (Die) angegebene(n) Vibrationsgesamtwert(e) kann (können) auch für eine Vorbewertung des Gefährdungsgrads verwendet werden.

WARNUNG: **Die Vibrationsemission während der tatsächlichen Benutzung des Elektrowerkzeugs kann je nach der Benutzungsweise des Werkzeugs, und speziell je nach der Art des bearbeiteten Werkstücks, von dem (den) angegebenen Emissionswert(en) abweichen.**

WARNUNG: **Identifizieren Sie Sicherheitsmaßnahmen zum Schutz des Benutzers anhand einer Schätzung des Gefährdungsgrads unter den tatsächlichen Benutzungsbedingungen (unter Berücksichtigung aller Phasen des Arbeitszyklus, wie z. B. Ausschalt- und Leerlaufzeiten des Werkzeugs zusätzlich zur Betriebszeit).**

Konformitätserklärungen

Nur für europäische Länder

Die Konformitätserklärungen sind in Anhang A dieser Betriebsanleitung enthalten.

SICHERHEITSWARNUNGEN

Sicherheitswarnungen für Akku-Sauggerät

⚠***WARNUNG:*** **WICHTIG! Alle Sicherheitswarnungen und Anweisungen VOR GEBRAUCH AUFMERKSAM LESEN.** Eine Missachtung der Warnungen und Anweisungen kann zu einem elektrischen Schlag, Brand und/oder schweren Verletzungen führen.

1. **Stellen Sie vor dem Gebrauch sicher, dass dieses Sauggerät nur von Personen benutzt wird, die im Gebrauch dieses Sauggerätes hinreichend unterrichtet worden sind.**
2. **Vor dem Gebrauch sollten Bediener Informationen, Anweisungen und Schulung im Gebrauch der Maschine und der Substanzen, für die sie zu benutzen ist, einschließlich der sicheren Methode zur Entnahme und Entsorgung des aufgesammelten Materials, erhalten.**
3. **Falls Schaum/Flüssigkeit herauskommt, schalten Sie das Gerät sofort aus.**
4. **Reinigen Sie die Wasserstand-Begrenzungsvorrichtung regelmäßig , und untersuchen Sie sie auf Anzeichen von Beschädigung.**
5. **Stellen Sie vor dem Gebrauch immer sicher, dass die Filter korrekt installiert sind. Benutzen Sie das Sauggerät nicht ohne eingesetzte Filter. Ersetzen Sie einen beschädigten Filter unverzüglich. Es wird empfohlen, einige Ersatzteile bereitzuhalten, da Filter Verbrauchsmaterial sind.**
6. **UNBEABSICHTIGTES EINSCHALTEN VERMEIDEN. Vergewissern Sie sich, dass der Schalter ausgeschaltet ist, wenn Sie einen oder mehrere Akku(s) einsetzen.**
7. **Versuchen Sie nicht, brennbare Materialien, Feuerwerk, brennende Zigaretten, heiße Asche, heiße Metallspäne und scharfe Gegenstände, wie etwa Rasierklingen, Nadeln, Glasscherben oder dergleichen aufzusaugen.**
8. **BENUTZEN SIE DAS SAUGGERÄT NIEMALS IN DER NÄHE VON BENZIN, GAS, LACK, KLEBSTOFFEN ODER ANDEREN HOCH EXPLOSIVEN SUBSTANZEN. Der Schalter erzeugt Funken beim Ein- und Ausschalten. Ebenso der Motorkollektor während des Betriebs. Es kann zu einer gefährlichen Explosion kommen.**
9. **Saugen Sie niemals giftige, krebserregende, brennbare oder andere Gefahrstoffe wie Asbest, Arsen, Barium, Beryllium, Blei, Pestizide oder sonstige gesundheitsgefährdende Materialien auf.**
10. **Stellen Sie das Sauggerät immer auf eine horizontale und ebene Fläche, um zu verhindern, dass es herunterfällt oder sich unbeabsichtigt bewegt.**
11. **Benutzen Sie das Sauggerät niemals im Freien bei Regen.**
12. **Für Finnland: Diese Maschine darf nicht im Freien bei niedrigen Temperaturen benutzt werden.**
13. **Benutzen Sie das Sauggerät nicht in der Nähe von Wärmequellen (Öfen usw.).**
14. **Achten Sie auf eine ausreichende Luftaustauschrate im Raum, da die Abluft in den Raum abgeleitet wird, in dem das Gerät benutzt wird. Bezugnahme auf nationale Vorschriften ist notwendig.**
15. **Blockieren Sie nicht den Saugeinlass/den Gebläseauslass/die Kühlluftöffnungen. Diese Öffnungen gestatten eine Kühlung des Motors. Blockierung ist sorgfältig zu vermeiden, weil sonst der Motor wegen mangelnder Belüftung überhitzt.**
16. **Achten Sie stets auf sicheren Stand und gute Balance.**
17. **Vermeiden Sie Knicken, Ziehen oder Zertreten des Schlauchs.**
18. **Stellen Sie das Sauggerät sofort ab, wenn Sie während des Betriebs eine Leistungsverschlechterung oder etwas Ungewöhnliches bemerken.**
19. **AKKU(S) ENTNEHMEN. Bei Nichtgebrauch, vor der Wartung und beim Wechseln von Zubehör.**
20. **Reinigen und warten Sie das Sauggerät sofort nach jedem Gebrauch, um es in tadellosem Betriebszustand zu halten.**
21. **SAUGGERÄT SORGFÄLTIG WARTEN. Halten Sie das Sauggerät für bessere und sicherere Leistung sauber. Befolgen Sie die Anweisungen zum Auswechseln von Zubehör. Halten Sie die Handgriffe trocken, sauber und frei von Öl und Fett.**
22. **GERÄT AUF BESCHÄDIGTE TEILE ÜBERPRÜFEN. Bevor Sie das Sauggerät weiter benutzen, sollten Sie beschädigte Schutzvorrichtungen und Teile sorgfältig auf ihre Betriebsfähigkeit und Funktionstüchtigkeit hin überprüfen. Überprüfen Sie das Gerät auf Ausrichtung und Klemmen beweglicher Teile, Beschädigung von Teilen, Befestigungszustand und sonstige Mängel von Teilen, die seinen Betrieb beeinträchtigen können. Beschädigte Schutzvorrichtungen oder Teile sollten von einem autorisierten Service-Center ordnungsgemäß repariert oder ausgewechselt werden, wenn nicht anders in dieser Bedienungsanleitung angegeben. Lassen Sie defekte Schalter von einem autorisierten Service-Center auswechseln. Benutzen Sie das Sauggerät nicht, wenn es sich nicht mit**

dem Schalter ein- und ausschalten lässt.

23. **Für Benutzerwartung muss die Maschine zerlegt, gereinigt und gewartet werden, soweit dies einigermaßen praktikabel ist, ohne ein Risiko für das Wartungspersonal und andere Personen zu verursachen.**
24. **Die Maschine ist mindestens einmal jährlich vom Hersteller oder einer unterwiesenen Person einer technischen Untersuchung zu unterziehen, die z. B. aus der Überprüfung der Filter auf Beschädigung, der Luftdichtigkeit der Maschine und der einwandfreien Funktion des Steuermechanismus besteht.**
25. **Wenn Wartungs- oder Reparaturarbeiten ausgeführt werden, sind alle verunreinigten Artikel, die nicht zufriedenstellend gereinigt werden können, zu entsorgen; solche Artikel sind in undurchlässigen Beuteln im Einklang mit der geltenden Verordnung für die Entsorgung solcher Abfälle zu entsorgen.**
26. **ERSATZTEILE. Verwenden Sie bei der Wartung nur identische Ersatzteile.**
27. **Wenn Sie den Staubsauger nicht verwenden, bewahren Sie ihn immer in einem geschlossenen Raum auf.**
28. **Nassfilter und das Innere des Flüssigkeitsbehälters müssen vor der Lagerung getrocknet werden.**
29. **Behandeln Sie Ihr Sauggerät mit Sorgfalt. Grobe Behandlung kann eine Beschädigung des Sauggerätes verursachen, selbst wenn es noch so robust gebaut ist.**
30. **Versuchen Sie nicht, die Außen- oder Innenseite mit Waschbenzin, Verdünner oder Reinigungschemikalien zu reinigen. Dadurch können Risse und Verfärbung verursacht werden.**
31. **Benutzen Sie das Sauggerät nicht in einem geschlossenen Raum, wo brennbare, explosive oder giftige Dämpfe von Lack auf Ölbasis, Lackverdünner, Benzin, bestimmten Mottenschutzmitteln usw. abgegeben werden, oder in Bereichen, wo brennbarer Staub vorhanden ist.**
32. **Betreiben Sie weder dieses noch andere Werkzeuge unter dem Einfluss von Medikamenten oder Alkohol.**
33. **Als Grundregel der Sicherheit sollten Sie stets eine Schutzbrille oder eine Sicherheitsbrille mit Seitenschützern verwenden.**
34. **Verwenden Sie eine Staubmaske bei staubigen Arbeitsbedingungen.**
35. **Diese Maschine sollte nicht von Personen (einschließlich Kindern) mit reduzierten körperlichen, sensorischen oder geistigen Fähigkeiten oder mangelnder Erfahrung und Kenntnis benutzt werden.**
36. **Kinder sollten beaufsichtigt werden, um sicherzugehen, dass sie nicht mit dem Sauggerät spielen.**
37. **Fassen Sie Akku(s) und den Staubsauger niemals mit nassen Händen an.**
38. **Lassen Sie bei der Reinigung auf Treppen äußerste Vorsicht walten.**
39. **Benutzen Sie das Sauggerät nicht als Hocker oder Werkbank. Anderenfalls kann die Maschine herunterfallen und Personenschäden verursachen.**

Gebrauch und Pflege von Akkuwerkzeugen

1. **Laden Sie den Akku nur mit dem vom Hersteller vorgeschriebenen Ladegerät.** Ein Ladegerät, das für einen Akkutyp geeignet ist, kann eine Brandgefahr darstellen, wenn es mit einem anderen Akku verwendet wird.
2. **Benutzen Sie Elektrowerkzeuge nur mit den ausdrücklich vorgeschriebenen Akkus.** Bei Verwendung irgendwelcher anderer Akkus besteht Verletzungs- und Brandgefahr.
3. **Halten Sie den Akku bei Nichtgebrauch von anderen Metallgegenständen, wie z. B. Büroklammern, Münzen, Schlüsseln, Nägeln, Schrauben oder anderen kleinen Metallgegenständen, fern, welche die Kontakte kurzschließen können.** Kurzschließen der Akkukontakte kann Verbrennungen oder einen Brand verursachen.
4. **Bei Missbrauch kann Flüssigkeit aus dem Akku austreten. Vermeiden Sie Kontakt mit dieser Flüssigkeit. Falls Sie versehentlich mit der Flüssigkeit in Berührung kommen, spülen Sie die betroffenen Stellen mit Wasser ab. Falls die Flüssigkeit in die Augen gelangt, suchen Sie zusätzlich ärztliche Hilfe auf.** Die vom Akku austretende Flüssigkeit kann Hautreizungen oder Verätzungen verursachen.
5. **Verwenden Sie keinen Akku und auch kein Werkzeug, der (das) beschädigt oder modifiziert ist.** Beschädigte oder modifizierte Akkus können unvorhersehbares Verhalten zeigen, das zu einem Brand, einer Explosion oder Verletzungsgefahr führen kann.
6. **Setzen Sie einen Akku oder ein Werkzeug nicht Feuer oder übermäßigen Temperaturen aus.** Bei Einwirkung von Feuer oder Temperaturen über 130 °C kann es zu einer Explosion kommen.
7. **Befolgen Sie alle Ladeanweisungen, und laden Sie den Akku bzw. das Werkzeug nicht außerhalb des in den Anweisungen angegebenen Temperaturbereichs.** Wird der Ladevorgang unsachgemäß oder bei Temperaturen außerhalb des angegebenen Bereichs durchgeführt, kann es zu einer Beschädigung des Akkus und erhöhter Brandgefahr kommen.

DIESE ANWEISUNGEN AUFBEWAHREN.

WARNUNG: **Lassen Sie sich NICHT durch Bequemlichkeit oder Vertrautheit mit dem Produkt (durch wiederholten Gebrauch erworben) von der strikten Einhaltung der Sicherheitsregeln für das vorliegende Produkt abhalten. MISSBRAUCH oder Missachtung der Sicherheitsvorschriften in dieser Anleitung können schwere Verletzungen verursachen.**

Wichtige Sicherheitsanweisungen für Akku

1. **Lesen Sie vor der Benutzung des Akkus alle Anweisungen und Warnhinweise, die an (1) Ladegerät, (2) Akku und (3) Akkuwerkzeug angebracht sind.**
2. **Unterlassen Sie Zerlegen oder Manipulieren des Akkus.** Es kann sonst zu einem Brand, übermäßiger Hitzeentwicklung oder einer Explosion kommen.
3. **Falls die Betriebszeit beträchtlich kürzer geworden ist, stellen Sie den Betrieb sofort ein. Anderenfalls besteht die Gefahr von Überhitzung, möglichen Verbrennungen und sogar einer Explosion.**
4. **Falls Elektrolyt in Ihre Augen gelangt, waschen Sie sie mit sauberem Wasser aus, und begeben Sie sich unverzüglich in ärztliche Behandlung. Anderenfalls können Sie Ihre Sehkraft verlieren.**
5. **Der Akku darf nicht kurzgeschlossen werden:**
   (1) **Die Kontakte dürfen nicht mit leitfähigem Material berührt werden.**
   (2) **Lagern Sie den Akku nicht in einem Behälter zusammen mit anderen Metallgegenständen, wie z. B. Nägel, Münzen usw.**
   (3) **Setzen Sie den Akku weder Wasser noch Regen aus.**
   Ein Kurzschluss des Akkus verursacht starken Stromfluss, der Überhitzung, mögliche Verbrennungen und einen Defekt zur Folge haben kann.
6. **Lagern und benutzen Sie das Werkzeug und den Akku nicht an Orten, an denen die Temperatur 50 °C erreichen oder überschreiten kann.**
7. **Versuchen Sie niemals, den Akku zu verbrennen, selbst wenn er stark beschädigt oder vollkommen verbraucht ist. Der Akku kann im Feuer explodieren.**
8. **Unterlassen Sie Nageln, Schneiden, Zerquetschen, Werfen, Fallenlassen des Akkus oder Schlagen des Akkus mit einem harten Gegenstand.** Eine solche Handlung kann zu einem Brand, übermäßiger Hitzeentwicklung oder einer Explosion führen.
9. **Benutzen Sie keine beschädigten Akkus.**
10. **Die enthaltenen Lithium-Ionen-Akkus unterliegen den Anforderungen der Gefahrengut-Gesetzgebung.**
    Für kommerzielle Transporte, z. B. durch Dritte oder Spediteure, müssen besondere Anforderungen zu Verpackung und Etikettierung beachtet werden.
    Zur Vorbereitung des zu transportierenden Artikels ist eine Beratung durch einen Experten für Gefahrengut erforderlich. Bitte beachten Sie möglicherweise ausführlichere nationale Vorschriften.
    Überkleben oder verdecken Sie offene Kontakte, und verpacken Sie den Akku so, dass er sich in der Verpackung nicht umher bewegen kann.
11. **Entfernen Sie den Akku zum Entsorgen vom Werkzeug, und entsorgen Sie ihn an einem sicheren Ort. Befolgen Sie die örtlichen Vorschriften bezüglich der Entsorgung von Akkus.**
12. **Verwenden Sie die Akkus nur mit den von Makita angegebenen Produkten.** Das Einsetzen der Akkus in nicht konforme Produkte kann zu einem Brand, übermäßiger Hitzebildung, einer Explosion oder Auslaufen von Elektrolyt führen.
13. **Soll das Werkzeug längere Zeit nicht benutzt werden, muss der Akku vom Werkzeug entfernt werden.**
14. **Bei und nach dem Gebrauch kann der Akku heiß werden, was Verbrennungen oder Niedertemperaturverbrennungen verursachen kann. Beachten Sie die Handhabung von heißen Akkus.**
15. **Berühren Sie nicht den Anschlusskontakt des Werkzeugs unmittelbar nach dem Gebrauch, da er heiß genug werden kann, um Verbrennungen zu verursachen.**
16. **Achten Sie darauf, dass sich keine Späne, Staub oder Schmutz in den Anschlusskontakten, Löchern und Nuten des Akkus absetzen.** Es könnte sonst zu Erhitzung, Brandauslösung, Bersten und Funktionsstörungen des Werkzeugs oder des Akkus kommen, was zu Verbrennungen oder Personenschäden führen kann.
17. **Wenn das Werkzeug den Einsatz in der Nähe einer Hochspannungs-Stromleitung nicht unterstützt, benutzen Sie den Akku nicht in der Nähe einer Hochspannungs-Stromleitung.** Dies kann zu einer Funktionsstörung oder Betriebsstörung des Werkzeugs oder des Akkus führen.
18. **Halten Sie die Batterie von Kindern fern.**

DIESE ANWEISUNGEN AUFBEWAHREN.

⚠*VORSICHT:* **Verwenden Sie nur Original-Makita-Akkus.** Die Verwendung von Nicht-Original-Makita-Akkus oder von Akkus, die abgeändert worden sind, kann zum Bersten des Akkus und daraus resultierenden Bränden, Personenschäden und Beschädigung führen. Außerdem wird dadurch die Makita-Garantie für das Makita-Werkzeug und -Ladegerät ungültig.

Hinweise zur Aufrechterhaltung der maximalen Akku-Nutzungsdauer

1. **Laden Sie den Akku, bevor er vollkommen erschöpft ist. Schalten Sie das Werkzeug stets aus, und laden Sie den Akku, wenn Sie ein Nachlassen der Werkzeugleistung feststellen.**
2. **Unterlassen Sie erneutes Laden eines voll aufgeladenen Akkus. Überladen führt zu einer Verkürzung der Nutzungsdauer des Akkus.**
3. **Laden Sie den Akku bei Raumtemperatur zwischen 10 – 40 °C. Lassen Sie einen heißen Akku abkühlen, bevor Sie ihn laden.**

4. **Wenn Sie den Akku nicht benutzen, nehmen Sie ihn vom Werkzeug oder Ladegerät ab.**
5. **Der Akku muss geladen werden, wenn er lange Zeit (länger als sechs Monate) nicht benutzt wird.**

FUNKTIONSBE-SCHREIBUNG

⚠*VORSICHT:* **Vergewissern Sie sich vor der Durchführung von Einstellungen oder Funktionsprüfungen des Gerätes stets, dass das Gerät ausgeschaltet und der Akku abgenommen ist.**

Anbringen und Abnehmen des Akkus

⚠*VORSICHT:* **Schalten Sie stets das Gerät aus, bevor Sie den Akku anbringen oder abnehmen.**

⚠*VORSICHT:* **Halten Sie das Sauggerät und den Akku beim Anbringen oder Abnehmen des Akkus sicher fest.** Wenn Sie das Sauggerät und den Akku nicht sicher festhalten, können sie Ihnen aus der Hand rutschen, was zu einer Beschädigung des Sauggerätes und des Akkus und zu Personenschäden führen kann.

⚠*VORSICHT:* **Achten Sie beim Öffnen oder Schließen der Akkuabdeckung darauf, dass Sie sich nicht die Finger klemmen.** Anderenfalls kann es zu Personenschäden kommen.

Öffnen Sie zum Einsetzen des Akkus zuerst die Akkuabdeckung, und führen Sie dann den Akku ein.
► **Abb.1: 1.** Akkuabdeckung

HINWEIS: Die Akkuabdeckung rastet ein, wenn sie auf die aufrechte Stellung geöffnet wird. Öffnen Sie die Akkuabdeckung nicht gewaltsam. Sie kann sich lösen und eine Beschädigung verursachen.

Richten Sie die Führungsfeder des Akkus auf die Führungsnut im Gehäuse aus, und schieben Sie den Akku hinein. Schieben Sie ihn vollständig ein, bis er mit einem hörbaren Klicken einrastet. Schließen Sie dann die Akkuabdeckung.
Ziehen Sie den Akku zum Abnehmen vom Gerät ab, während Sie den Knopf an der Vorderseite des Akkus verschieben.
► **Abb.2: 1.** Akku **2.** Knopf

⚠*VORSICHT:* **Setzen Sie den Akku immer vollständig ein.** Anderenfalls kann er versehentlich aus dem Gerät herausfallen und Sie oder umstehende Personen verletzen.

⚠*VORSICHT:* **Unterlassen Sie Gewaltanwendung beim Anbringen des Akkus.** Falls der Akku nicht reibungslos hineingleitet, ist er nicht richtig ausgerichtet.

Anzeigen der Akku-Restkapazität

Drücken Sie die Prüftaste am Akku, um die Akku-Restkapazität anzuzeigen. Die Anzeigelampen leuchten wenige Sekunden lang auf.
► **Abb.3: 1.** Anzeigelampen **2.** Prüftaste

Anzeigelampen			Restkapazität
Erleuchtet	Aus	Blinkend	
■ ■ ■ ■			75% bis 100%
■ ■ ■ □			50% bis 75%
■ ■ □ □			25% bis 50%
■ □ □ □			0% bis 25%
◪ □ □ □			Den Akku aufladen.
■ ■ □ □ ↑↓ □ □ ■ ■			Möglicherweise liegt eine Funktionsstörung im Akku vor.

HINWEIS: Abhängig von den Benutzungsbedingungen und der Umgebungstemperatur kann die Anzeige geringfügig von der tatsächlichen Kapazität abweichen.

HINWEIS: Die erste (äußerste linke) Anzeigelampe blinkt, wenn das Akku-Schutzsystem aktiv ist.

Akku-Anzeige am Bedienfeld

► **Abb.4: 1.** Akku-Anzeige **2.** Prüftaste

Drücken Sie die Prüftaste, um die Akku-Restkapazität anzuzeigen. Die Akku-Restkapazität wird gemäß der nachstehenden Tabelle angezeigt.

Status der Akku-Anzeige			Akku-Restkapazität
Ein	Aus	Blinkend	
			50% bis 100%
			20% bis 50%
			0% bis 20%
			Akku aufladen
			Kein Akku eingesetzt

Geräte-/Akku-Schutzsystem

Das Gerät ist mit einem Geräte-/Akku-Schutzsystem ausgestattet. Dieses System schaltet die Stromversorgung des Motors automatisch ab, um die Lebensdauer von Gerät und Akku zu verlängern. Das Gerät bleibt während des Betriebs automatisch stehen, wenn das Gerät oder der Akku einer der folgenden Bedingungen unterliegt:

Überlastschutz

Wird das Gerät/der Akku in einer Weise benutzt, die eine ungewöhnlich hohe Stromaufnahme bewirkt, bleibt das Gerät ohne jegliche Anzeige automatisch stehen. Schalten Sie in dieser Situation das Gerät aus, und brechen Sie die Anwendung ab, die eine Überlastung des Gerätes verursacht hat. Schalten Sie dann das Gerät wieder ein, um es neu zu starten.

Überhitzungsschutz

Wenn das Gerät/der Akku überhitzt ist, bleibt das Gerät automatisch stehen, und die Akku-Anzeige blinkt. Lassen Sie das Gerät abkühlen, bevor Sie es wieder einschalten.

Ein	Blinkend

Überentladungsschutz

Wenn die Akkukapazität niedrig wird, bleibt das Gerät automatisch stehen. Falls das Gerät trotz Betätigung der Schalter nicht funktioniert, entfernen Sie die Akkus vom Gerät, und laden Sie sie auf.

Schutz gegen andere Ursachen

Das Schutzsystem ist auch für andere Ursachen ausgelegt, die eine Beschädigung des Gerätes verursachen könnten, und ermöglicht, dass das Gerät automatisch stehen bleibt. Führen Sie alle folgenden Schritte aus, um die Ursachen zu beseitigen, wenn das Gerät vorübergehend zum Stillstand gekommen ist oder im Betrieb stehen geblieben ist.

1. Schalten Sie das Gerät aus und dann wieder ein, um es neu zu starten.
2. Laden Sie den/die Akku(s) auf oder tauschen Sie ihn/sie gegen einen aufgeladenen Akku/aufgeladene Akkus aus.
3. Lassen Sie das Gerät und den/die Akku(s) abkühlen.

Falls die Wiederherstellung des Schutzsystems keine Besserung bringt, wenden Sie sich an Ihre lokale Makita-Kundendienststelle.

Elektronikfunktion

Wiederanlaufsperre

Wenn Sie den Akku einführen, während sich der Schalthebel in der Position ON befindet, startet das Gerät nicht. Wenn Sie auf die Prüftaste drücken, blinkt die Akku-Anzeige. Um das Gerät zu starten, drehen Sie den Schalthebel auf OFF und dann wieder auf ON.

Ein	Blinkend

Schalterfunktion

Einschalten des Sauggerätes

- Drehen Sie den Schalthebel auf die Position „I“ (ON).

Ausschalten des Sauggerätes

- Drehen Sie den Schalthebel auf die Position „O“ (OFF).

Einstellen der Saugkraft

Die Saugkraft kann an die jeweils anstehende Arbeit angepasst werden.

- Drehen Sie den Saugkraft-Einstellknopf nach links, um die Saugkraft zu verringern.
- Drehen Sie den Saugkraft-Einstellknopf nach rechts, um die Saugkraft zu erhöhen.

► **Abb.5:** **1.** Schalthebel **2.** Saugkraft-Einstellknopf

Saugstoppautomatik während des Nasssaugbetriebs

⚠*WARNUNG:* **Benutzen Sie das Sauggerät nicht für längere Zeit, während der Schwimmer in Betrieb ist.** Wird das Sauggerät längere Zeit benutzt, während der Schwimmer in Betrieb ist, kann es zu Überhitzung kommen, die in einer Verformung des Sauggerätes resultieren kann. Schlimmstenfalls kann es zu Rauchentwicklung oder einem Brand kommen.

⚠*WARNUNG:* **Saugen Sie keinen Schaum oder seifige Flüssigkeit auf.** Es kann bewirken, dass Schaum aus dem Luftauslass austritt, bevor der Schwimmer arbeitet. Fortgesetzter Betrieb unter solchen Bedingungen kann einen elektrischen Schlag und eine Beschädigung des Sauggerätes verursachen.

Der Staubsauger besitzt einen Schwimmermechanismus, der Eindringen von Wasser in den Motor verhindert, wenn mehr als eine bestimmte Wassermenge aufgesaugt wird. Wenn der Tank voll ist und der Staubsauger kein Wasser mehr aufsaugt, schalten Sie den Staubsauger aus, und entleeren Sie den Tank.

Tragehandgriff

⚠*VORSICHT:* **Tragen Sie das Gerät am Handgriff. Halten Sie nicht den versenkten Handgriff der Akkuabdeckung.**

⚠*VORSICHT:* **Heben und tragen Sie das Gerät mit der gebotenen Sorgfalt.** Anderenfalls kann es zu Personenschäden oder Beschädigung des Gerätes kommen.

Halten Sie den Staubsauger beim Tragen an dem Handgriff am Kopf. Wenn er nicht benutzt wird, kann der Handgriff im Kopf versenkt werden.
► **Abb.6**

HINWEIS: Wenn sich Wasser im Tank befindet, schalten Sie das Sauggerät aus, und entleeren Sie den Tank vor dem Tragen. Anderenfalls kann das darin befindliche Wasser auslaufen.

MONTAGE

⚠*VORSICHT:* **Vergewissern Sie sich vor der Ausführung von Arbeiten am Gerät stets, dass das Gerät ausgeschaltet und der Akku abgenommen ist.**

⚠*VORSICHT:* **Tragen Sie während der Montage oder Wartung immer eine Staubmaske.**

Installieren des Vorfiltersatzes

Sonderzubehör

HINWEIS: Verwenden Sie den Vorfiltersatz nur, wenn Sie Trockenstaub mit dem HEPA-Filter aufsaugen. Wenn Sie den Vorfiltersatz zum Aufsaugen von Wasser verwenden, kann die Wassersaugkapazität verringert werden.

Der Vorfiltersatz, bestehend aus Vorfilter und Dämpfer, reduziert die Verstopfung des HEPA-Filters durch Staub, um die Saugleistung aufrechtzuerhalten.

1. Lösen Sie die Verriegelungshaken und entfernen Sie die Kopfeinheit.
► **Abb.7:** **1.** Verriegelungshaken

2. Setzen Sie den Dämpfer auf den HEPA-Filter, und decken Sie ihn mit dem Vorfilter ab. Hängen Sie das Gummiband des Vorfilters unbedingt an die Lippe des HEPA-Filters.
► **Abb.8:** **1.** HEPA-Filter **2.** Dämpfer **3.** Vorfilter

3. Montieren Sie die Kopfeinheit und verriegeln Sie sie.

Installieren des Papierbeutels/ Filterbeutels

Sonderzubehör

⚠*VORSICHT:* **Saugen Sie niemals Wasser oder andere Flüssigkeiten oder Nassstaub auf, wenn Sie den Papierbeutel/Filterbeutel verwenden.** Durch Aufsaugen solcher Substanzen kann der Papierbeutel/Filterbeutel beschädigt werden.

⚠*VORSICHT:* **Die Verwendung eines Papierbeutels zur Aufnahme von Beton- oder Gipsstaub kann zu Verstopfungen führen. Benutzen Sie den verstopften Papierbeutel nicht weiter.** Anderenfalls reißt der Papierbeutel.

HINWEIS: Bei der Auslieferung ist ein Papierbeutel installiert.

Papierbeutel und Filterbeutel sind Wegwerfartikel. Werfen Sie den gesamten Papierbeutel/Filterbeutel weg, ohne ihn zu leeren, wenn er voll geworden ist. Wählen Sie je nach Ihrer Arbeit einen Papierbeutel oder einen Filterbeutel.

Filtertypen	Empfohlene Verwendung
Papierbeutel	Zur Aufnahme von Staub und Haaren
Filterbeutel	Zur Aufnahme von Betonstaub oder Holzspänen

► **Abb.9:** **1.** Papierbeutel **2.** Filterbeutel

1. Führen Sie den Karton eines Papierbeutels/ Filterbeutels in den Schlitz des Staubsackanschlags ein, bis er einrastet.
► **Abb.10:** **1.** Staubsackanschlag **2.** Karton

2. Falten Sie den Papierbeutel/Filterbeutel vollständig auf.
► **Abb.11**

3. Platzieren Sie den Staubsackanschlag auf den Montageteil des Tanks. Drücken Sie dann den Staubsackanschlag, bis der Hebel den Staubsackanschlag verriegelt.
► **Abb.12:** **1.** Hebel **2.** Montageteil

Installieren des Polyethylenbeutels

Sonderzubehör

Mit einem im Tank installierten Polyethylenbeutel können Sie den Tank leicht entleeren, ohne sich die Hände schmutzig zu machen.

Legen Sie einen Polyethylenbeutel über den Tank.
► **Abb.13:** **1.** Polyethylenbeutel

Installieren Sie die Kopfeinheit, und verriegeln Sie das Gerät.

Anschließen des Schlauchs

ANMERKUNG: **Behandeln Sie den Schlauch niemals gewaltsam, und vermeiden Sie Biegen oder Stampfen. Ziehen Sie den Staubsauger niemals am Schlauch.** Gewaltanwendung, Stampfen und Ziehen des Schlauchs können eine Beschädigung oder Verformung des Schlauchs verursachen.

ANMERKUNG: **Saugen Sie keine großen Abfälle, wie z. B. Hobelspäne und Betonstücke, auf.** Dies kann zu einer Verstopfung und Beschädigung des Schlauchs führen.

Für Saugbetrieb

Führen Sie den Schlauch in den Saugeinlass ein, und drehen Sie ihn im Uhrzeigersinn, bis er einrastet.
► **Abb.14:** **1.** Saugeinlass

Für Blasbetrieb

Führen Sie den Schlauch in den Gebläseauslass ein, und drehen Sie ihn im Uhrzeigersinn, bis er einrastet.
► **Abb.15:** **1.** Gebläseauslass

HINWEIS: Bei diesem Sauggerät sind Saugeinlass und Gebläseauslass getrennt angeordnet. Schließen Sie den Schlauch abhängig von Ihrer Arbeit an den korrekten Anschluss an.

Anschließen der Düse

Bringen Sie je nach Ihrem Verwendungszweck die Breitschlitzdüse, die Spitzdüse oder andere als Sonderzubehör erhältliche Düsen an.
Um die Düse anzubringen, schieben Sie sie bei gleichzeitigem Drehen auf das Schlauchende.
► **Abb.16**

Anschließen des Werkzeugs

Sonderzubehör

Um das Werkzeug anzuschließen, verbinden Sie das Schlauchende mit dem Absaugstutzen des Werkzeugs. Je nach Werkzeug benötigen Sie eventuell das optionale Verbindungsstück 22-38 oder die Frontmanschette 24.
► **Abb.17:** **1.** Schlauch **2.** Verbindungsstück 22-38 **3.** Frontmanschette 24

HINWEIS: Vergewissern Sie sich beim Anschließen des Werkzeugs immer, dass der Schlauch an den Saugeinlass des Sauggerätes angeschlossen ist.

Aufbewahrung von Schlauch und Düsen

Schlauch und Düsen können wie abgebildet am Gerät aufbewahrt werden.
► **Abb.18:** **1.** Spitzdüse **2.** Breitschlitzdüse

Wenn Sie den Schlauch lagern, fixieren Sie ihn mit den Haken.
► **Abb.19:** **1.** Schlauch **2.** Klemme

Montieren des Schulterriemens

⚠***VORSICHT:*** **Heben und tragen Sie das Gerät mit der gebotenen Sorgfalt.** Anderenfalls kann es zu Personenschäden oder Beschädigung des Gerätes kommen.

Befestigen Sie die Haken des Schulterriemens an den Halterungen des Sauggerätes, wie in der Abbildung gezeigt.
► **Abb.20:** **1.** Umhängeriemen **2.** Haken **3.** Halterung

Installieren der Laufrollen

Sonderzubehör

Um die Laufrollen zu installieren, führen Sie sie in die Löcher im Boden des Tanks ein.

Installationsstelle	Laufrollentypen
Sauggeräteseite	Laufrolle ohne Stopper
Blasgeräteseite	Laufrolle mit Stopper

► **Abb.21:** **1.** Laufrolle ohne Stopper **2.** Laufrolle mit Stopper

Um die Laufrollen zu entfernen, ziehen Sie sie heraus.

Verriegeln und Entriegeln der Laufrollen

⚠***VORSICHT:*** **Um unbeabsichtigte Bewegungen zu verhindern, verriegeln Sie die Laufrollen während des Betriebs, wenn Sie den Betrieb unterbrechen und wenn Sie das Sauggerät lagern.**

Die Laufrollen können mit Stoppern verriegelt werden. Senken Sie die Stopperhebel von Hand ab, um die Laufrollen zu verriegeln, und heben Sie die Stopperhebel an, um sie zu entriegeln.
► **Abb.22:** **1.** Stopperhebel **2.** Entriegelte Stellung **3.** Verriegelte Stellung

HINWEIS: Wenn Sie das Sauggerät bewegen, vergewissern Sie sich, dass die Laufrollen entriegelt sind. Bewegen des Sauggerätes mit verriegelten Laufrollen kann eine Beschädigung der Laufrollen verursachen.

BETRIEB

Verwendung als Sauggerät

ANMERKUNG: **Verwenden Sie den HEPA-Filter, wenn Sie Trockenstaub aufsaugen.**

ANMERKUNG: **Falls Sie weiterhin Wasser mit dem HEPA-Filter aufnehmen, kann sich die Saugleistung verringern. Trocknen Sie in diesem Fall den HEPA-Filter.**
Benutzen Sie den Nassfilter, wenn Sie wiederholt Wasser aufsaugen.

► **Abb.23:** **1.** HEPA-Filter **2.** Nassfilter

1. Montieren Sie den Schlauch mit der Düse am Saugeinlass, und schalten Sie das Gerät ein.

2. Entleeren Sie den Tank nach dem Saugbetrieb, bevor er voll wird.
► **Abb.24**

Verwendung als Blasgerät

⚠*VORSICHT:* **Versprühen Sie kein schlammiges Wasser.** Falls Fremdkörper in die Augen von Personen oder Tieren geblasen werden, kann dies zu Verletzungen führen.

⚠*VORSICHT:* **Richten Sie das Gerät bei Blasbetrieb nicht gegen den Wind.** Die Fremdkörper, die Sie versprühen, können durch den Wind zu Ihnen zurückkehren und in Ihre Augen gelangen.

⚠*VORSICHT:* **Tragen Sie bei der Arbeit stets eine Schutzbrille, Kappe und Maske.**

⚠*VORSICHT:* **Richten Sie die Düse niemals auf Personen oder Tiere in der Umgebung.**

⚠*VORSICHT:* **Achten Sie auf Ihre Umgebung, wenn Sie das Gerät als Blasgerät benutzen.** Der Bediener oder Benutzer ist verantwortlich für Verletzungen oder Sachschäden, die an Personen oder ihrem Eigentum entstehen.

⚠*VORSICHT:* **Verwenden Sie das Gerät nicht zum Aufblasen von Objekten, z. B. von Schlauchbooten, Bällen oder anderen aufblasbaren Produkten.** Erhöhte Motordrehzahl kann gefährlichen Bruch des Gebläses verursachen.

1. Montieren Sie den Schlauch in den Gebläseauslass.

2. Richten Sie die Schlauchspitze auf das wegzublasende Objekt, und schalten Sie das Gerät ein.
► **Abb.25**

HINWEIS: Um das Reinigen von engen Stellen zu erleichtern, stecken Sie die Spitzdüse auf den Schlauch.

WARTUNG

⚠*VORSICHT:* **Vergewissern Sie sich vor der Durchführung von Inspektions- oder Wartungsarbeiten stets, dass das Gerät ausgeschaltet und der Akku abgenommen ist.**

⚠*VORSICHT:* **Um Kontakt mit Staub zu verringern, tragen Sie eine Schutzbrille und eine Staubmaske beim Entleeren des Tanks oder Reinigen des Filters.**

ANMERKUNG: **Verwenden Sie auf keinen Fall Benzin, Waschbenzin, Verdünner, Alkohol oder dergleichen. Solche Mittel können Verfärbung, Verformung oder Rissbildung verursachen.**

Um die SICHERHEIT und ZUVERLÄSSIGKEIT dieses Produkts zu gewährleisten, sollten Reparaturen und andere Wartungs- oder Einstellarbeiten nur von Makita-Vertragswerkstätten oder Makita-Kundendienstzentren unter ausschließlicher Verwendung von Makita-Originalersatzteilen ausgeführt werden.

Staubentsorgung

⚠*VORSICHT:* **Schützen Sie den Tank vor starken Stößen.** Starke Stöße können Verformung und Beschädigung der Teile verursachen.

⚠*VORSICHT:* **Entleeren Sie den Tank mindestens einmal pro Tag, obwohl dies von der im Tank angesammelten Staubmenge abhängt.** Anderenfalls kann die Saugkraft nachlassen und ein Motorschaden verursacht werden.

⚠*VORSICHT:* **Ergreifen Sie nicht den Haken beim Entleeren des Tanks.** Durch Ergreifen des Hakens kann dieser beschädigt werden.

Lösen Sie die Verriegelungshaken, und heben Sie die Kopfeinheit vom Tank ab.
Schütteln Sie den Staub vom Filter ab, und entsorgen Sie dann den Staub aus dem Tank.
► **Abb.26**

Entsorgung des Papierbeutels/ Filterbeutels

1. Entfernen Sie den Staubsackanschlag und den Papierbeutel/Filterbeutel zusammen aus dem Montageteil.
► **Abb.27**

2. Führen Sie die nachstehenden Verfahren je nach Typ des Staubbehälters durch:

Bei Verwendung des Papierbeutels

Entfernen Sie den Staubsackanschlag, und entsorgen Sie den Papierbeutel.
► **Abb.28: 1.** Papierbeutel **2.** Staubsackanschlag

Bei Verwendung des Filterbeutels

Entfernen Sie den Staubsackanschlag.

Ziehen Sie den Streifen an der Seite der Öffnung, um den Filterbeutel zu verschließen, und entsorgen Sie den ganzen Filterbeutel.
► **Abb.29: 1.** Filterbeutel **2.** Streifen

3. Ersetzen Sie den Papierbeutel/Filterbeutel durch einen neuen.

Informationen zum Austauschverfahren finden Sie im Abschnitt „*Installieren des Papierbeutels/Filterbeutels*“.

Wenn Sie keinen Papierbeutel/Filterbeutel benutzen, positionieren Sie den Staubsackanschlag in der Ablageposition an der Kopfeinheit.
► **Abb.30: 1.** Staubsackanschlag

ANMERKUNG: **Werfen Sie den Staubsackanschlag niemals weg, denn er sollte benutzt werden, wann immer der Papierbeutel oder Filterbeutel benutzt wird.**

Entsorgung des Polyethylenbeutels

Nehmen Sie den Polyethylenbeutel aus dem Tank, wobei Sie die Öffnung des Beutels mit der Hand verschließen.
► **Abb.31: 1.** Polyethylenbeutel

HINWEIS: Nehmen Sie den Polyethylenbeutel vorsichtig aus dem Tank, um zu vermeiden, dass er durch die Kanten im Tank zerkratzt und zerrissen wird.

HINWEIS: Entleeren Sie den Polyethylenbeutel, bevor er ganz voll wird. Zu viel Staub im Tank kann Zerreißen des Polyethylenbeutels verursachen.

Reinigung von HEPA-Filter/ Nassfilter und Vorfiltersatz

ANMERKUNG: **Unterlassen Sie Abreiben oder Abkratzen des HEPA-Filters/Nassfilters mit harten Gegenständen, wie z. B. einer Bürste und einer Kratze.**

Ein verstopfter HEPA-Filter/Nassfilter verursacht schlechte Saugleistung. Säubern Sie den Filter von Zeit zu Zeit.

1. Um den HEPA-Filter/Nassfilter zu entfernen, entriegeln Sie die Kopfeinheit und nehmen Sie sie ab.

2. Drehen Sie den HEPA-Filter/Nassfilter entgegen dem Uhrzeigersinn und ziehen Sie ihn aus der Kopfeinheit.
► **Abb.32:** **1.** Kopfeinheit **2.** HEPA-Filter **3.** Tank

3. Um am HEPA-Filter/Nassfilter haftenden Staub zu entfernen, schütteln Sie den Rahmenboden mehrmals schnell.
Waschen Sie den HEPA-Filter/Nassfilter gelegentlich in Wasser aus, spülen Sie ihn ab, und lassen Sie den HEPA-Filter vor Gebrauch gründlich im Schatten trocknen. Waschen Sie den Filter niemals in einer Waschmaschine.
► **Abb.33**

4. Um den HEPA-Filter/Nassfilter zu installieren, bringen Sie ihn an, und drehen Sie ihn im Uhrzeigersinn, so dass die Sicherungslippen einwandfrei in der Kopfeinheit verriegelt sind.
► **Abb.34:** **1.** Kopfeinheit **2.** HEPA-Filter
3. Sicherungslippe **4.** Tank

5. Montieren Sie die Kopfeinheit am Tank, und verriegeln Sie sie.

Wenn Sie den Vorfiltersatz benutzen, wischen Sie Vorfilter und Dämpfer routinemäßig ab, und entstauben Sie diese von Hand.
► **Abb.35**

HINWEIS: Der Filter nutzt im Laufe der Zeit ab. Es ist empfehlenswert, Ersatzfilter bereitzuhalten.

SONDERZUBEHÖR

⚠***VORSICHT:*** **Die folgenden Zubehörteile oder Vorrichtungen werden für den Einsatz mit dem in dieser Anleitung beschriebenen Makita-Werkzeug empfohlen.** Die Verwendung anderer Zubehörteile oder Vorrichtungen kann eine Verletzungsgefahr darstellen. Verwenden Sie Zubehörteile oder Vorrichtungen nur für ihren vorgesehenen Zweck.

Wenn Sie weitere Einzelheiten bezüglich dieser Zubehörteile benötigen, wenden Sie sich bitte an Ihre Makita-Kundendienststelle.

- Schlauch
- Rohr
- Frontmanschette 24
- Verbindungsstück 22-38
- Düse
- Bürste
- Schulterriemen
- Laufrollensatz
- Polyethylenbeutel
- Papierbeutel
- Filterbeutel
- Nassfilter
- HEPA-Filter
- Vorfiltersatz
- Original-Makita-Akku und -Ladegerät

HINWEIS: Manche Teile in der Liste können als Standardzubehör im Werkzeugsatz enthalten sein. Sie können von Land zu Land unterschiedlich sein.

Makita Europe N.V.

Jan-Baptist Vinkstraat 2, 3070 Kortenberg, Belgium

Makita Corporation

3-11-8, Sumiyoshi-cho, Anjo, Aichi 446-8502 Japan

www.makita.com

885B17-977
EN, PL, HU, SK,
CS, UK, RO, DE
20250311