ML107

EN	Cordless Worklight	INSTRUCTION MANUAL
UK	Акумуляторний ліхтар	ІНСТРУКЦІЯ З ЕКСПЛУАТАЦІЇ
PL	Lampa Budowlana	INSTRUKCJA OBSŁUGI
RO	Lampă de lucru fără cablu	MANUAL DE INSTRUCŢIUNI
DE	Akku-Baustrahler LED	BETRIEBSANLEITUNG
HU	Akkumulátoros munkalámpa	HASZNÁLATI KÉZIKÖNYV
SK	Akumulátorové pracovné svietidlo	NÁVOD NA OBSLUHU
CS	Akumulátorové pracovní světlo	NÁVOD K OBSLUZE

1

4

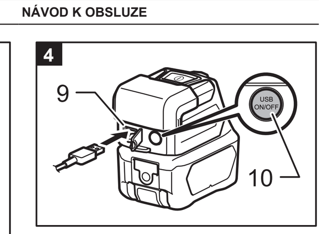

2

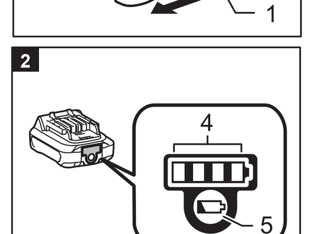

5

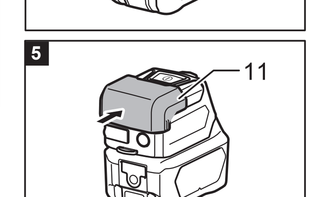

3

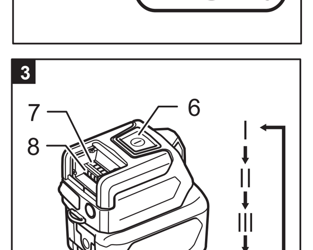

6

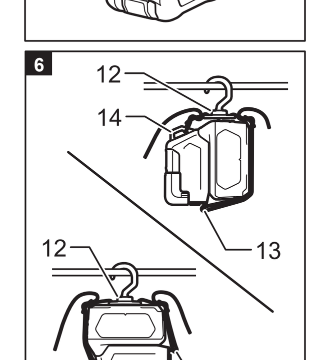

ENGLISH (Original instructions)

Explanation of general view

1	Battery cartridge	2	Red indicator	3	Button	4	Indicator lamps	5	Check button	6	Light switch
7	Top LED (4 pcs.)	8	Side LED (4 pcs.)	9	USB power supply port	10	USB power supply switch	11	Warm color cover	12	Strap with hook (optional accessory)
13	Ring	14	Strap hole	I	All LED (8 pcs.) light up	II	Side LED (4 pcs.) light up	III	Top LED (4 pcs.) light up	IV	OFF

SPECIFICATIONS

Model:	ML107		
LED	8 pcs		
Dimensions (L × W × H) (Without battery cartridge)	92 mm × 54 mm × 47 mm		
Rated voltage	D.C. 10.8 V - 12 V max		
Net weight (without battery cartridge)	0.13 kg		
USB power supply port	Type A / Output voltage D.C. 5 V / Output current D.C. 2.1 A		
Operating time (approximate)	All LED (8 pcs.)	Side LED (4 pcs.)	Top LED (4 pcs.)
BL1016	6.5 hours	11 hours	11 hours
BL1021B	8.5 hours	14 hours	14 hours
BL1041B	17 hours	29 hours	29 hours

- Due to our continuing program of research and development, the specifications herein are subject to change without notice.
- Specifications may differ from country to country.

Applicable battery cartridge and charger

Battery cartridge	BL1016 / BL1021B / BL1041B
Charger	DC10SA / DC10SB / DC10WC / DC10WD / DC18RE

Some of the battery cartridges listed above may not be available depending on your region of residence.

⚠ **WARNING: Only use the battery cartridges listed above.** Use of any other battery cartridges and chargers may cause injury and/or fire.

IMPORTANT SAFETY INSTRUCTIONS

⚠ **WARNING: When using appliances, basic safety precautions should always be followed to reduce the risk of fire, electric shock, and personal injury, including the following:**

READ ALL INSTRUCTIONS.

1. Do not look into the light, or do not expose the light to eyes. Eyes may be damaged.
2. Do not cover the lamp with cloth or carton, etc. Otherwise it may cause a flame.
3. The appliance is not waterproof. Do not use it in damp or wet locations. Do not expose it to rain or snow. Do not wash it in water.
4. Do not touch the inside of the appliance with tweezers, metal tools, etc.
5. When the appliance is not in use, always switch off and remove the battery cartridge from the appliance.
6. To prevent the tool from tipping over or falling, place it on a level, flat surface or secure it on a stable surface. Do not give the appliance a shock by dropping, striking, etc.
7. Safety information for portable luminaires with batteries.
- Battery disposal should be in compliance with your local regulations that address the disposal of hazardous materials.
- Do not incinerate the battery.
8. Additional information for luminaires.
- The light source of this luminaire is not replaceable; when the light source reaches its end of life the whole luminaire shall be replaced.
9. Battery tool use and care.
- WARNING: Read all safety warnings and instructions. Failure to follow the warnings and instructions may result in electric shock, fire and/or serious injury.
- Prevent unintentional starting. Ensure the switch is in the off-position before connecting to battery pack, picking up or carrying the appliance. Carrying the appliance with your finger on the switch or energizing appliance that have the switch on invites accidents.
- Disconnect the battery pack from the appliance before making any adjustments, changing accessories, or storing appliance. Such preventive safety measures reduce the risk of starting the appliance accidentally.
- Recharge only with the charger specified by the manufacturer. A charger that is suitable for one type of battery pack may create a risk of fire when used with another battery pack.
- Use appliances only with specifically designated battery packs. Use of any other battery packs may create a risk of injury and fire.
- When battery pack is not in use, keep it away from other metal objects, like paper clips, coins, keys, nails, screws or other small metal objects, that can make a connection from one terminal to another. Shorting the battery terminals together may cause burns or a fire.
- Under abusive conditions, liquid may be ejected from the battery; avoid contact. If contact accidentally occurs, flush with water. If liquid contacts eyes, additionally seek medical help. Liquid ejected from the battery may cause irritation or burns.
- Do not use a battery pack or appliance that is damaged or modified. Damaged or modified batteries may exhibit unpredictable behavior resulting in fire, explosion or risk of injury.
- Do not expose a battery pack or appliance to fire or excessive temperature. Exposure to fire or temperature above 130 °C (265 °F) may cause explosion.
- Follow all charging instructions and do not charge the battery pack or appliance outside of the temperature range specified in the instructions. Charging improperly or at temperatures outside of the specified range may damage the battery and increase the risk of fire.
- Have servicing performed by a qualified repair person using only identical replacement parts. This will ensure that the safety of the product is maintained.
- Do not modify or attempt to repair the appliance or the battery pack except as indicated in the instructions for use and care.

10. Important safety instructions for battery cartridge.
- Before using battery cartridge, read all instructions and cautionary markings on (1) battery charger, (2) battery, and (3) product using battery.
- Do not disassemble or tamper with the battery cartridge. It may result in a fire, excessive heat, or explosion.
- If operating time has become excessively shorter, stop operating immediately. It may result in a risk of overheating, possible burns and even an explosion.
- If electrolyte gets into your eyes, rinse them out with clear water and seek medical attention right away. It may result in loss of your eyesight.
- Do not short the battery cartridge.
- Do not store and use the tool and battery cartridge in locations where the temperature may reach or exceed 50 °C (122 °F).
- Do not incinerate the battery cartridge even if it is severely damaged or is completely worn out. The battery cartridge can explode in a fire.
- Do not nail, cut, crush, throw, drop the battery cartridge, or hit against a hard object to the battery cartridge. Such conduct may result in a fire, excessive heat, or explosion.
- Do not use a damaged battery.
- The contained lithium-ion batteries are subject to the Dangerous Goods Legislation requirements. For commercial transports e.g. by third parties, forwarding agents, special requirement on packaging and labeling must be observed. For preparation of the item being shipped, consulting an expert for hazardous material is required. Please also observe possibly more detailed national regulations. Tape or mask off open contacts and pack up the battery in such a manner that it cannot move around in the packaging.
- When disposing the battery cartridge, remove it from the tool and dispose of it in a safe place. Follow your local regulations relating to disposal of battery.
- Use the batteries only with the products specified by Makita. Installing the batteries to non-compliant products may result in a fire, excessive heat, explosion, or leak of electrolyte.
- If the tool is not used for a long period of time, the battery must be removed from the tool.
- During and after use, the battery cartridge may take on heat which can cause burns or low temperature burns. Pay attention to the handling of hot battery cartridges.
- Do not touch the terminal of the tool immediately after use as it may get hot enough to cause burns.
- Do not allow chips, dust, or soil stuck into the terminals, holes, and grooves of the battery cartridge. It may result in poor performance or breakdown of the tool or battery cartridge.
- Unless the tool supports the use near high-voltage electrical power lines, do not use the battery cartridge near high-voltage electrical power lines. It may result in a malfunction or breakdown of the tool or battery cartridge.
- Keep the battery away from children.

11. Tips for maintaining maximum battery life.
- Charge the battery cartridge before completely discharged. Always stop tool operation and charge the battery cartridge when you notice less tool power.
- Never recharge a fully charged battery cartridge. Overcharging shortens the battery service life.
- Charge the battery cartridge with room temperature at 10 °C - 40 °C (50 °F - 104 °F). Let a hot battery cartridge cool down before charging it.
- When not using the battery cartridge, remove it from the tool or the charger.
- Charge the battery cartridge if you do not use it for a long period (more than six months).

SAVE THESE INSTRUCTIONS

⚠ **CAUTION:** Only use genuine Makita batteries. Use of non-genuine Makita batteries, or batteries that have been altered, may result in the battery bursting causing fires personal injury and damage. It will also void the Makita warranty for the Makita tool and charger.

Symbol

Read instruction manual.

Ni-MH Li-ion Only for EU countries

Due to the presence of hazardous components in the equipment, waste electrical and electronic equipment, accumulators and batteries may have a negative impact on the environment and human health.

Do not dispose of electrical and electronic appliances or batteries with household waste!

In accordance with the European Directive on waste electrical and electronic equipment and on accumulators and batteries and waste accumulators and batteries, as well as their adaptation to national law, waste electrical equipment, batteries and accumulators should be stored separately and delivered to a separate collection point for municipal waste, operating in accordance with the regulations on environmental protection.

This is indicated by the symbol of the crossed-out wheeled bin placed on the equipment.

Do not stare at operating lamp.

FUNCTIONAL DESCRIPTION

⚠ **CAUTION:** Always be sure that the appliance is switched off and the battery cartridge is removed before adjusting or checking function on the appliance.

Installing or removing battery cartridge (Fig.1)

⚠ **CAUTION:**
- Hold the appliance and the battery cartridge firmly when installing or removing battery cartridge. Failure to hold the appliance and the battery cartridge firmly may cause them to slip off your hands and result in damage to the appliance and battery cartridge and a personal injury.
- Always install the battery cartridge fully until the red indicator cannot be seen. If not, it may accidentally fall out of the appliance, causing injury to you or someone around you.
- Do not install the battery cartridge forcibly. If the cartridge does not slide in easily, it is not being inserted correctly.

To install the battery cartridge, align the tongue on the battery cartridge with the groove in the housing and slip it into place. Insert it all the way until it locks in place with a little click. If you can see the red indicator as shown in the figure, it is not locked completely. To remove the battery cartridge, slide it from the appliance while sliding the button on the front of the cartridge.

Indicating the remaining battery capacity (Fig.2)

Press the check button on the battery cartridge to indicate the remaining battery capacity. The indicator lamps light up for a few seconds.

NOTE:
- The first (far left) indicator lamp will brink when the battery protection system works.
- When the two on the left side and the two on the right side of the indicator lamps light up alternately, the battery may have malfunctioned.

Overdischarge protection

When the battery capacity is not enough, the appliance stops automatically. In this case, remove the battery from the appliance and charge the battery.

Protections against other causes

Protection system is also designed for other causes that could damage the appliance and allows the appliance to stop automatically. Take all the following steps to clear the causes when the appliance has been brought to a temporary halt or stop in operation.
1. Turn the appliance off, and then turn it on again to restart.
2. Charge the battery(ies) or replace it/them with recharged battery(ies).
3. Let the appliance and battery(ies) cool down.

If no improvement can be found by restoring protection system, then contact your local Makita Service Center.

Lighting up the light (Fig.3)

⚠ **CAUTION:** Do not look in the light or see the source of light directly.

Press the light switch to turn on and change modes. The sequence is All LED mode / Side LED / Top LED mode / Off / All LED mode for each press.

NOTE:

Press and hold the light switch to turn off the light. Press the switch button again to turn on the light in the mode before turning off the light.

Connecting USB devices (Fig.4)

⚠ **CAUTION:**
- Connect only devices which are compatible with the USB power supply port, otherwise it may cause malfunction to the battery holder.
- Do not use a damaged USB cable.
- Do not insert nails, wires, or other items into the USB power supply port. Doing so may cause short circuit, which can cause smoke or a fire.
- Do not put the USB cable in your mouth.

This luminaire (with the battery) can work as an external power supply for USB devices. Open the cover and connect the USB cable (not included) through the power supply port.
And then connect the other end of the cable with the device. Press the USB power supply switch.
The switch lights in green and the USB power supply port (with the battery) starts to supply DC5V, 2.1A.
Press the USB power supply switch again to turn off the power supply.

NOTE:
- Before connecting USB device to the luminaire (with the battery), always backup your data of USB device. Otherwise your data may be lost by any possibility.
- The luminaire may not supply power to some USB devices.
- When not using or after charging, remove the USB cable and close the cover.
- To save the battery power, the USB power supply switch will automatically turn off when; 30 minutes is past since the power supply is finished; or the power supply is not performed for 30 minutes.
- If the remaining battery capacity become lower, the USB power supply switch will turn off and the power supply will stop to prevent overdischarging of the battery. In this case, charge the battery or replace with new one.

Warm color cover (Fig.5)

A detachable cover to light lens part for changing light output to warm color with high relaxation effect.

Strap with hook (Fig.6)

Optional accessory

Install the strap on the tool as illustration.

⚠ **CAUTION:** Do not use the ring and strap hole for any other purpose than hanging the appliance. Otherwise personal injury may occur.

MAINTENANCE

⚠ **CAUTION:** Always be sure that the appliance is switched off and the battery cartridge is removed before attempting to perform inspection or maintenance.

NOTICE: Never use gasoline, benzine, thinner, alcohol or the like. Discoloration, deformation or cracks may result.

To maintain product SAFETY and RELIABILITY, repairs, any other maintenance or adjustment should be performed by Makita Authorized or Factory Service Centers, always using Makita replacement parts.

OPTIONAL ACCESSORIES

⚠ **CAUTION:** These accessories or attachments are recommended for use with your Makita appliance specified in this manual. The use of any other accessories or attachments might present a risk of injury to persons. Only use accessory or attachment for its stated purpose.

If you need any assistance for more details regarding these accessories, ask your local Makita service center.
- Strap with hook [Part No: SE00001178].
- Makita genuine battery and charger.

NOTE:

Some items in the list may be included in the appliance package as standard accessories.

УКРАЇНСЬКА МОВА (Оригінальні вказівки)

Опис загального вигляду

1	картридж для акумулятора	2	Червоний індикатор	3	Кнопка	4	Індикаторні лампи	5	Контрольна кнопка	6	Вимикач світла
7	Верхні світлодіоди (4 шт.)	8	Бокові світлодіоди (4 шт.)	9	Порт живлення USB	10	Перемикач живлення USB	11	Покриття теплого кольору	12	Ремінь з гачком (додатковий приладдя)
13	Кільце	14	Отвір для ремінця	I	Всі світлодіоди (8 шт.) увімкнено	II	Бокові світлодіоди (4 шт.) увімкнено	III	Верхні світлодіоди (4 шт.) увімкнено	IV	ВИМКНЕНИЙ

ТЕХНІЧНІ ХАРАКТЕРИСТИКИ

Модель:	ML107		
Світлодіод	8 шт.		
Розміри (Д × Ш× В) (Без батарейного картриджа)	92 mm × 54 mm × 47 mm		
Номінальна напруга	Макс. 10,8–12 В постійного струму		
Вага нетто (без картриджа для акумулятора)	0,13 kg		
Порт живлення USB	Тип A / Вихідна напруга постійного струму 5 V / Вихідний струм постійного струму 2,1 A		
Час роботи (приблизно)	Всі світлодіоди (8 шт.)	Бокові світлодіоди (4 шт.)	Верхні світлодіоди (4 шт.)
BL1016	6,5 годин	11 годин	11 годин
BL1021B	8,5 годин	14 годин	14 годин
BL1041B	17 годин	29 годин	29 годин

- У зв'язку з нашою постійною програмою досліджень та розробок технічні характеристики можуть змінюватися без попереднього повідомлення.
- Технічні характеристики можуть відрізнятися в залежності від країни.

Застосовні картридж для акумулятора й зарядний пристрій

Картридж для акумулятора	BL1016 / BL1021B / BL1041B
Зарядний пристрій	DC10SA / DC10SB / DC10WC / DC10WD / DC18RE

Залежно від регіону проживання деякі з перелічених вище акумуляторних картриджів можуть не бути у наявності.

⚠ **ПОПЕРЕДЖЕННЯ: Використовуйте лише акумуляторні картриджі, перелічені вище.** Використання будь-яких інших акумуляторних картриджів і зарядних пристроїв може призвести до травм і/або займання.

ВАЖЛИВІ ІНСТРУКЦІЇ З БЕЗПЕКИ

⚠ **ПОПЕРЕДЖЕННЯ: При використанні приладів завжди слід дотримуватися основних запобіжних заходів, щоб знизити ризик займання, ураження електричним струмом і отримання травм, у тому числі:**

ОЗНАЙОМТЕСЬ З УСІМА ІНСТРУКЦІЯМИ.

1. Не дивіться на світло та не направляйте світло в очі. Очі можна пошкодити.
2. Не накривайте лампу тканиною або картонною коробкою тощо, оскільки це може призвести до займання.
3. Прилад не є водонепроникним. Не використовуйте його у вологих приміщеннях. Не користуйтесь ним у сніг чи дощ. Не мийте його водою.
4. Не торкайтеся деталей всередині приладу пінцетом, металевими інструментами тощо.
5. Якщо прилад не використовується, завжди вимикайте його й витягайте акумуляторний картридж із приладу.
6. Щоб запобігти перекиданню або падінню інструменту, помістіть його на рівну поверхню або закріпіть на стійкій поверхні. Прилад не можна кидати, ударяти тощо.
7. Інформація щодо безпеки для портативних світильників з акумуляторними батареями.
- Утилізація акумуляторної батареї повинна відповідати місцевим нормативним вимогам, які стосуються утилізації небезпечних матеріалів.
- Не спалюйте акумуляторну батарею.
8. Додаткова інформація щодо світильників.
- Джерело світла у цьому світильнику не підлягає заміні; після закінчення експлуатаційного терміну джерела світла, необхідно замінити весь світильник.
9. Користування та догляд за акумуляторним інструментом.
- ПОПЕРЕДЖЕННЯ: Ознайомтеся з усіма попередженнями й інструкціями з безпеки. Недотримання вимог, які містяться в попередженнях та інструкціях, може призвести до удару електричним струмом, пожежі та/або серйозних ушкоджень.
- Запобігайте ненавмисному пуску. Перед підключенням до акумуляторного блоку, підняттям чи перенесенням приладу переконайтесь, що вимикач перебуває у вимкненому положенні. Якщо при перенесенні ви будете тримати палець на вимикачі приладу або заряджати його, це може призвести до нещасних випадків.
- Перед будь-якими налаштуваннями, зміною приладдя чи зберіганням приладу від'єднайте акумуляторний блок від приладу. Такі профілактичні заходи знижують ризик випадкового запуску приладу.
- Заряджайте тільки за допомогою зарядного пристрою, вказаного виробником. Зарядний пристрій, що підходить для одного типу акумуляторних блоків, може створити небезпеку займання при використанні з іншим акумуляторним блоком.
- Використовуйте прилади лише із спеціально призначеними акумуляторними блоками. Використання будь-яких інших акумуляторних батарей може призвести до травм і займання
- Якщо акумуляторний блок не використовується, тримайте його подалі від інших металевих предметів, таких як скріпки для паперу, монети, ключі, цвяхи, гвинти або інші дрібні металеві предмети, які можуть з'єднати один контактний вивід з іншим. Коротке замикання на клемах акумулятора може призвести до опіків або займання.
- За неналежних умов рідина може викидатись з акумулятора; уникати контактів. Якщо контакт трапився випадково, то змийте її водою. Якщо рідина потрапила в очі, додатково зверніться за медичною допомогою. Рідина, що викидається з акумулятора, може викликати подразнення або опіки.
- Не використовуйте пошкоджений чи змінений акумуляторний блок чи прилад. У пошкоджених або змінених батарей може бути непередбачувана поведінка, що може призвести до займання, вибуху або ризику травматизму.
- Не піддавайте акумуляторний блок або прилад впливу вогню або надмірної температури. Вплив вогню або температура більш 130 °C (265 °F) може призвести до вибуху.
- Дотримуйтесь усіх інструкцій по заряджанню та не заряджайте акумулятор або прилад поза діапазоном температур, зазначеним в інструкції. Неправильне заряджання або заряджання при температурах, що виходять за межі зазначеного діапазону, може призвести до пошкодження акумулятора і підвищення ризику загоряння.
- Обслуговування повинно проводитися кваліфікованим фахівцем з ремонту з використанням тільки ідентичних запасних частин. Це забезпечить збереження безпеки виробу.
- Не змінюйте і не намагайтеся відремонтувати прилад або акумуляторний блок, за винятком випадків, зазначених в інструкції з експлуатації та обслуговування.

10. Важливі інструкції з безпеки для акумуляторного картриджа.
- Перш ніж використовувати акумуляторний картридж, ознайомтесь з усіма вказівками та попереджувальними позначками на (1) зарядному пристрої (2) акумуляторі та (3) виробі, у якому використовується акумулятор.
- Не демонтуйте і не розбирайте батарейний картридж. Це може призвести до пожежі, перегріву або вибуху.
- Якщо час роботи став надмірно коротким, негайно припиніть роботу. Це може призвести до ризику перегріву, можливих опіків і навіть вибуху.
- Якщо електроліт потрапив вам в очі, негайно промийте їх чистою водою і зверніться до лікаря. Це може призвести до втрати зору.
- Не закорочуйте акумуляторний картридж.
- Не зберігайте й не використовуйте інструмент і акумуляторний картридж у місцях, де температура може досягти або перевищити 50 °C (122 °F).
- Не спалюйте акумуляторний картридж, навіть якщо він сильно пошкоджений або повністю зношений. Акумуляторний картридж може вибухнути при займанні.
- Не прибивайте цвяхами, не ріжте, не розчавлюйте, не кидайте пристрій, не кидайте акумуляторний картридж і не бийте твердими предметами по цьому. Це може призвести до пожежі, перегріву або вибуху.
- Не використовуйте пошкоджену батарею.
- Літій-іонні батареї підпадають під дію вимог законодавства про небезпечні товари. При комерційних перевезеннях, наприклад, третіми особами, експедиторами, треба дотримуватися особливих вимог щодо упаковки та маркування. Для підготовки товару для відправлення необхідна консультація з експертом з питань небезпечних матеріалів. Будь ласка, дотримуйтесь, по можливості, більш детальних національних нормативів. Заклейте стрічкою або закрийте відкриті контакти й упакуйте батарею таким чином, щоб вона не могла пересуватися по упаковці.
- При утилізації акумуляторного картриджа вийміть його з приладу й утилізуйте в безпечному місці. Дотримуйтесь місцевих нормативів, що стосуються утилізації акумулятора.
- Використовуйте батареї тільки з виробами, зазначеними Makita. Установка батарей на невідповідні вироби може привести до пожежі, перегріву, вибуху або витоку електроліту.
- Якщо пристрій не використовується протягом тривалого періоду часу, батарея повинна бути витягнута з пристрою.
- Під час і після використання акумуляторний картридж може нагріватися, що може призвести до звичайних опіків або низькотемпературних опіків. Зверніть увагу на поводження з гарячими акумуляторними картриджами.
- Не торкайтеся клем інструменту відразу після використання, оскільки вони можуть нагрітися достатньо, щоб викликати опіки.
- Не допускайте попадання стружки, пилу або ґрунту в клеми, отвори й пази акумуляторного картриджа.
  Це може призвести до поганої роботи або поломки інструмента або акумуляторного картриджа.
- Якщо інструмент не дозволений для використання поблизу високовольтних ліній електропередачі, не використовуйте акумуляторний картридж поблизу високовольтних ліній електропередачі. Це може призвести до виникнення несправності або поломки інструмента або картриджа.
- Зберігайте акумуляторну батарею в місцях, недоступних для дітей.

11. Поради щодо забезпечення максимального терміну служби батареї.
- Перед повним розрядженням зарядіть акумуляторний картридж. Завжди зупиняйте роботу інструменту і заряджайте акумуляторний картридж, коли ви помічаєте меншу потужність інструменту.
- Ніколи не заряджайте повністю заряджений акумуляторний картридж. Надмірне зарядження скорочує термін служби батареї.
- Заряджайте акумуляторний картридж при кімнатній температурі в діапазоні 10 °C - 40 °C (50 °F - 104 °F). Дайте гарячому акумуляторному картриджу охолонути перед зарядженням.
- Якщо акумуляторний картридж не використовується, вийміть його з інструмента або зарядного пристрою.
- Зарядіть акумуляторний картридж, якщо ви не використовуєте його протягом тривалого періоду (понад шість місяців).

ЗБЕРЕЖІТЬ ЦІ ІНСТРУКЦІЇ

⚠ **ПОПЕРЕДЖЕННЯ:** Використовуйте тільки оригінальні акумулятори Makita. Використання неоригінальних акумуляторних батарей Makita або модифікованих акумуляторних батарей може призвести до розриву акумуляторної батареї, що спричинить займання, травми й пошкодження.

Це також призведе до скасування гарантії Makita на прилад та зарядний пристрій Makita.

Символ

Ознайомтеся з інструкцією з експлуатації.

Ni-MH Li-ion Тільки для країн ЄС

Через наявність в обладнанні небезпечних матеріалів, відпрацьоване електричне та електронне обладнання, акумулятори та батареї можуть негативно впливати на навколишнє середовище та здоров'я людини.

Не викидайте електричні та електронні прилади або батареї разом із побутовими відходами!

Відповідно до Директиви ЄС щодо утилізації електричного та електронного обладнання, акумуляторів та батарей та їх утилізації, а також адаптації Директиви до національного законодавства, відпрацьоване електричне обладнання, батареї та акумулятори слід зберігати окремо, та передавати до спеціальних пунктів прийому побутових відходів, які працюють у відповідності з положеннями охорони навколишнього середовища.

Про це свідчить символ перекресленого бака для сміття, поміщений на обладнання.

Не дивіться на лампу, що працює.

ТЕХНІЧНИЙ ОПИС

⚠ **ПОПЕРЕДЖЕННЯ:** Перед регулюванням або перевіркою функцій пристрою завжди переконуйтеся в тому, що прилад вимкнений, а акумуляторний картридж витягнутий.

Установка або демонтаж батарейного картриджа (Fig.1)

⚠ **ПОПЕРЕДЖЕННЯ:**
- При установці або витяганні акумуляторного картриджа міцно тримайте пристрій та акумуляторний картридж. Якщо ви не будете міцно тримати прилад і акумуляторний картридж, вони можуть зісковзнути з ваших рук і призвести до пошкодження приладу і акумуляторного картриджа, а також до травм.
- Завжди встановлюйте акумуляторний картридж повністю, поки не щезне червоний індикатор. В іншому випадку він може випадково випасти з приладу, завдавши травму вам або комусь з тих, хто оточує.
- Не встановлюйте акумуляторний картридж із застосуванням сили. Якщо картридж не ковзає легко, то він не вставляється правильно.

Щоб встановити картридж для акумулятора, вирівняйте язичок на батарейному патроні з пазом в корпусі і встановіть його на місце. Вставте його до кінця, поки він не зафіксується на місці невеликим клацанням. Якщо ви бачите червоний індикатор, як показано на малюнку, він замкнений не повністю. Щоб витягти акумуляторний картридж, висуньте його з пристрою, одночасно натискаючи кнопку на передній панелі картриджа.

Індикація залишкової ємності акумулятора (Fig.2)

Натисніть контрольну кнопку на акумуляторному картриджі, щоб перевірити залишкову ємність акумулятора. Індикаторні лампи засвітяться на кілька секунд.

ПРИМІТКА:
- Перша (крайня ліва) індикаторна лампа загориться, коли спрацює система захисту акумулятора.
- Якщо дві індикаторні лампи на лівому боці й дві на правому загоряються по черзі, це може означати, що батарея вийшла з ладу.

Захист від перезарядження

Якщо ємність акумулятора недостатня, прилад автоматично вимикається. У цьому випадку вийміть батарею з приладу й зарядіть акумуляторну батарею.

Захист від інших причин

Система захисту також призначена для інших причин, які можуть призвести до пошкодження приладу, і дозволяє автоматично зупиняти прилад. Виконайте всі наступні дії для усунення причин, коли прилад був тимчасово зупинений або припинив свою роботу.
1. Вимкніть прилад, а потім знову ввімкніть його для перезавантаження.
2. Зарядіть акумулятор (и) або замініть його/їх на заряджений акумулятор (и).
3. Дайте приладу і батареї (ям) охолонути.

Якщо відновлення системи захисту не призведе до поліпшення, зверніться до місцевого сервісного центру Makita.

Запалення світла (Fig.3)

⚠ **ПОПЕРЕДЖЕННЯ:** Не дивіться на світло або на джерело світла напряму.

Натисніть вимикач світла, щоб увімкнути його та змінити режими. Послідовність - режим ВСІХ Світлодіодів / Бокові світлодіоди / режим Верхніх світлодіодів / викл. / Режим ВСІХ світлодіодів для кожного натискання.

ПРИМІТКА:

Натисніть і утримуйте вимикач, щоб вимкнути світло. Натисніть кнопку перемикача ще раз, щоб увімкнути світло в режимі перед вимкненням світла.

Підключення USB-пристроїв (Fig.4)

⚠ **ПОПЕРЕДЖЕННЯ:**
- Підключайте лише пристрої, сумісні з портом живлення USB, інакше це може призвести до несправності тримача акумулятора.
- Не використовуйте пошкоджений USB-кабель.
- Не вставляйте цвяхи, дроти або інші предмети в порт живлення USB. Це може призвести до короткого замикання, що може призвести до задимлення або пожежі.
- Не кладіть USB-кабель до рота.

Цей світильник (з акумулятором) може працювати як зовнішнє джерело живлення для USB-пристроїв. Відкрийте кришку та підключіть USB-кабель (не входить у комплект) до порту живлення. А потім підключіть інший кінець кабелю до пристрою. Натисніть на вимикач живлення USB. Перемикач світиться зеленим кольором, а порт живлення USB (з акумулятором) починає подавати постійний струм DC5V, 2,1A. Натисніть перемикач живлення USB ще раз, щоб вимкнути джерело живлення.

ПРИМІТКА:
- Перш ніж підключати USB-пристрій до світильника (з акумулятором), завжди створюйте резервну копію даних USB-пристрою. В іншому випадку ваші дані можуть бути втрачені при будь-якій можливості.
- Світильник може не подавати живлення на деякі USB-пристрої.
- Коли пристрій не використовується або після зарядки, від'єднайте USB-кабель і закрийте кришку.
- Для економії заряду батареї перемикач живлення USB автоматично відключиться, коли; 30 хвилин з моменту завершення подачі живлення; або подача живлення не виконується протягом 30 хвилин.
- Якщо залишкова ємність акумулятора зменшиться, перемикач живлення USB вимкнеться і живлення припиниться, щоб запобігти надмірному розряду акумулятора. У цьому випадку зарядіть акумулятор або замініть його на новий.

Покриття теплого кольору (Fig.5)

Знімна кришка на частині світлового об'єктива для зміни світлового потоку на теплий колір з високим ефектом релаксації.

Ремінь з гачком (Fig.6)

Додаткове приладдя

Встановіть ремінь на інструмент, як показано на малюнку.

⚠ **ПОПЕРЕДЖЕННЯ:** Не використовуйте кільце й отвір для ремінця для будь-яких інших цілей, крім підвішування приладу. В іншому випадку можуть виникнуть телесні ушкодження.

ТЕХНІЧНЕ ОБСЛУГОВУВАННЯ

⚠ **ПОПЕРЕДЖЕННЯ:** Перед проведенням огляду або технічного обслуговування завжди переконуйтеся в тому, що прилад вимкнений, а акумуляторний картридж витягнутий.

ПРИМІТКА: Ніколи не використовуйте бензин, розчинник, розріджувач, спирт тощо. Це може привести до знебарвлення, деформації або утворення тріщин.

Для забезпечення БЕЗПЕКИ і НАДІЙНОСТІ виробу, ремонт, будь-яке інше технічне обслуговування або регулювання повинні виконуватися авторизованими або заводськими сервісними центрами Makita, завжди з використанням запасних частин Makita.

ДОДАТКОВЕ ПРИЛАДДЯ

⚠ **ПОПЕРЕДЖЕННЯ:** Це приладдя або насадки рекомендується використовувати з пристроєм Makita, зазначеним у цьому посібнику. Використання будь-якого іншого приладдя або пристосувань може становити небезпеку отримання травм. Використовуйте приладдя або насадку тільки за призначенням.

Якщо вам потрібна допомога для отримання більш детальної інформації про це приладдя, зверніться до місцевого сервісного центру Makita.
- Ремінь з гачком [номер деталі: SE00001178].
- Оригінальна батарея і зарядний пристрій Makita.

ПРИМІТКА:

Деякі елементи в списку можуть бути включені в комплект поставки приладу в якості стандартного приладдя.

POLSKI (Instrukcja oryginalna)

Objaśnienie widoku ogólnego

1	Kaseta akumulatorów	2	Czerwony wskaźnik	3	Przycisk	4	Lampki wskaźnikowe	5	Przycisk kontrolny	6	Przełącznik światła
7	Górne LED (4 szt.)	8	Boczne LED (4 szt.)	9	Port zasilania USB	10	Przełącznik zasilania USB	11	Pokrywa w ciepłym kolorze	12	Pasek z hakiem (wyposażenie opcjonalne)
13	Pierścień	14	Otwór na pasek	I	Wszystkie LED (8 szt.) zapalają się	II	Boczne LED (4 szt.) zapalają się	III	Górne LED (4 szt.) zapalają się	IV	WYŁĄCZONE

SPECYFIKACJA

Model:	ML107		
LED	8 sztuk		
Wymiary (dł. × szer. × wys.) (bez wkładu z baterią)	92 mm × 54 mm × 47 mm		
Napięcie znamionowe	DC 10,8 V - 12 V maks.		
Masa netto (bez kasety akumulatorów)	0,13 kg		
Port zasilania USB	Typ A / Napięcie wyjściowe DC 5 V / Prąd wyjściowy DC 2,1 A		
Czas pracy (w przybliżeniu)	Wszystkie LED (8 szt.)	Boczne LED (4 szt.)	Górne LED (4 szt.)
BL1016	6,5 godzin	11 godzin	11 godzin
BL1021B	8,5 godzin	14 godzin	14 godzin
BL1041B	17 godzin	29 godzin	29 godzin

- Z uwagi na stale prowadzony program badawczo-rozwojowy, przedstawiona tu specyfikacja może ulec zmianie bez uprzedzenia.
- Specyfikacja może się różnić w zależności od kraju.

Zgodna kaseta akumulatorów i ładowarka

Kaseta akumulatorów	BL1016 / BL1021B / BL1041B
Ładowarka	DC10SA / DC10SB / DC10WC / DC10WD / DC18RE

Niektóre z wymienionych powyżej kaset akumulatorów mogą być niedostępne w pewnych krajach.

⚠ **OSTRZEŻENIE: Należy używać wyłącznie akumulatorów z powyższej listy.** Użycie jakiegokolwiek innego akumulatora lub ładowarki może prowadzić do obrażeń i/lub pożaru.

WAŻNE WSKAZÓWKI DOTYCZĄCE BEZPIECZEŃSTWA

⚠ **OSTRZEŻENIE: Używając urządzenia należy zawsze przestrzegać wymienionych poniżej, podstawowych zasad bezpieczeństwa, pozwoli to zmniejszyć ryzyko pożaru, porażenia prądem elektrycznym i obrażeń ciała:**

NALEŻY PRZECZYTAĆ WSZYSTKIE INSTRUKCJE.

1. Nie patrzeć w światło, nie narażać oczu na jego działanie. Może dojść do uszkodzenia oczu.
2. Nie zakrywać działającej lampy materiałami tekstylnymi ani kartonem itp. Może to doprowadzić do pożaru.
3. Urządzenie nie jest wodoodporne. Nie używać w miejscach wilgotnych lub mokrych. Nie wystawiać na działanie deszczu lub śniegu. Nie myć w wodzie.
4. Nie dotykać wnętrza urządzenia pęsetą, metalowymi narzędziami itp.
5. Gdy urządzenie nie jest używane, wyłączyć je i wyjąć z niego kasetę akumulatorów.
6. Aby zapobiec przewróceniu się lub upadkowi narzędzia, należy umieścić je na równej, płaskiej powierzchni lub zabezpieczyć je na stabilnym podłożu. Nie narażać urządzenia na wstrząsy przez upuszczenie, uderzenie itp.
7. Informacje dotyczące bezpiecznego korzystania z przenośnych urządzeń oświetleniowych zasilanych akumulatorami.
- Akumulatory utylizować zgodnie z lokalnymi przepisami dotyczącymi utylizacji odpadów niebezpiecznych.
- Nie wolno spalać akumulatorów.
8. Dodatkowe informacje dotyczące urządzeń oświetleniowych.
- Źródło światła niniejszej oprawy jest niewymienne. Gdy źródło światła osiągnie koniec żywotności, to należy wymienić całą oprawę.
9. Używanie i konserwacja narzędzia akumulatorowego.
- OSTRZEŻENIE: Zapoznać się z ostrzeżeniami dotyczącymi bezpieczeństwa i instrukcjami. Niezastosowanie się do ostrzeżeń bądź instrukcji może skutkować porażeniem prądem elektrycznym, pożarem i/lub odniesieniem poważnych obrażeń.
- Zapobiegać przypadkowemu uruchomieniu. Przed podłączeniem do kasety akumulatorów, podnoszeniem lub przenoszeniem sprawdzić, czy przełącznik jest w położeniu „wyłączona". Przenoszenie urządzenia z palcem na przełączniku lub podłączanie do zasilania urządzenia, w którym przełącznik jest w położeniu „włączona", grozi ryzykiem wystąpienia wypadku.
- Przed wykonaniem jakiejkolwiek regulacji, zmiany akcesoriów lub zakończeniem użytkowania lampy należy odłączyć od niej pakiet akumulatorów. Takie działania zapobiegawcze zmniejszają ryzyko przypadkowego uruchomienia lampy.
- Do ładowania należy używać wyłącznie ładowarki wyszczególnionej przez producenta. Ładowarka, która jest odpowiednia do pakietu akumulatorów jednego typu, może stwarzać ryzyko pożaru, gdy zostanie użyta z kasetą akumulatorów innego typu.
- Należy używać wyłącznie lamp z przeznaczonymi specjalnie do nich pakietami akumulatorów. Użycie innych pakietów akumulatorów może stwarzać ryzyko obrażeń i pożaru.
- Gdy pakiet akumulatorów nie jest używany, należy przechowywać go z dala od innych przedmiotów metalowych, takich jak spinacze, monety, klucze, gwoździe, wkręty lub inne drobne przedmioty, które mogłyby utworzyć połączenie między biegunami. Zwieranie biegunów baterii może być przyczyną oparzeń użytkownika lub pożaru.
- W przypadku niewłaściwego obchodzenia się z akumulatorem, może dojść do wydostania się z niego płynu; należy unikać kontaktu z tym płynem. Jeśli dojdzie do przypadkowego kontaktu z płynem z akumulatora, spłukać wodą. Jeśli płyn dostanie się do oczu, zgłosić się do lekarza. Płyn, który wydostanie się z akumulatora może spowodować podrażnienie lub oparzenie.
- Nie należy używać pakietów akumulatorów lub lamp, które zostały uszkodzone lub zmodyfikowane. Uszkodzone lub zmodyfikowane akumulatory mogą zachowywać się w sposób nieprzewidywalny i spowodować pożar lub wybuch oraz stać się przyczyną obrażeń.
- Nie narażać pakietu akumulatorów lub lampy na działanie ognia lub wysokiej temperatury. Wystawienie na działanie ognia lub temperatury powyżej 130 °C (265 °F) może spowodować wybuch.
- Należy stosować się do wszystkich instrukcji ładowania i nie należy ładować pakietu akumulatorów lub urządzenia przy temperaturze wykraczającej poza zakres wyszczególniony w instrukcji. Niewłaściwe ładowanie lub ładowanie w temperaturze wykraczającej poza wyszczególniony zakres może spowodować uszkodzenie akumulatora i zwiększyć ryzyko pożaru.
- Lampa może być serwisowana tylko przez wykwalifikowanego specjalistę w zakresie napraw, który stosuje wyłącznie identyczne części zamienne. Gwarantuje to utrzymanie bezpieczeństwa pracy z produktem.
- Nie należy modyfikować ani usiłować naprawiać lampy lub pakietu akumulatorów z wyjątkiem sytuacji opisanych w instrukcji stosowania i konserwacji.

10. Ważne instrukcje bezpieczeństwa dotyczące pakietu akumulatorów.
- Przed użyciem pakietu akumulatorów należy zapoznać się z wszystkimi instrukcjami i znakami ostrzegawczymi umieszczonymi na (1) ładowarce, (2) akumulatorze, oraz (3) lampie zasilanej akumulatorem.
- Nie należy demontować ani manipulować wkładem baterii. Może to spowodować pożar, nadmierne nagrzewanie się lub wybuch.
- Jeśli czas działania znacznie się skróci, natychmiast przerwać użytkowanie lampy. W przeciwnym razie może dojść do przegrzania, możliwych poparzeń a nawet wybuchu.
- Jeśli elektrolit dostanie się do oczu, należy przepłukać je czystą wodą i niezwłocznie zasięgnąć porady lekarskiej. Kontakt z elektrolitem może być przyczyną utraty wzroku.
- Nie powodować zwarcia w kasecie akumulatorów.
- Nie przechowywać urządzenia i kasety akumulatorów w miejscach, w których temperatura może osiągnąć lub przekroczyć 50 °C (122 °F).
- Nie spalać kasety akumulatorów nawet, jeśli jest poważnie uszkodzona lub całkowicie zużyta. Kaseta akumulatorów wrzucona do ognia może wybuchnąć.
- Nie wolno przebijać gwoździami, przecinać, zgniatać ani upuszczać kasety akumulatorów; nie należy jej także uderzać twardymi przedmiotami. Takie postępowanie może spowodować pożar, nadmierne nagrzewanie się lub wybuch.
- Nie należy używać akumulatora, który jest uszkodzony.
- Zastosowane w lampie akumulatory litowo-jonowe podlegają wymaganiom wynikającym z ustawy o towarach niebezpiecznych. W przypadku transportu komercyjnego, np. realizowanego przez strony trzecie, spedytorów, należy przestrzegać szczególnych wymagań dotyczących opakowania i etykietowania. Przy przygotowywaniu towaru do transportu wymagana jest konsultacja ze specjalistą ds. materiałów niebezpiecznych. Należy także stosować się do ewentualnie bardziej szczegółowych przepisów krajowych. Należy zakleić taśmą lub zabezpieczyć otwarte styki i zapakować akumulator tak, aby nie przesuwał się w opakowaniu.
- Utylizując akumulator należy wyjąć go z urządzenia i wyrzucić w bezpiecznym miejscu. Należy stosować się lokalnych przepisów dotyczących utylizacji akumulatorów.
- Akumulatorów należy używać wyłącznie z produktami wyszczególnionymi przez spółkę Makita. Umieszczenie akumulatorów w niezgodnych urządzeniach może być przyczyną pożaru, przegrzewania się, wybuchu lub wypływu elektrolitu.
- Jeśli urządzenie ma być przez dłuższy czas nieużywane, należy wyjąć z niego akumulator.
- Podczas użytkowania i po jego zakończeniu kaseta akumulatorów może się nagrzewać, co może być przyczyną odniesienia oparzeń, w tym niskotemperaturowych. Należy zachować ostrożność podczas obchodzenia się z gorącymi akumulatorami.
- Nie wolno dotykać złączy narzędzia bezpośrednio po zakończeniu użytkowania, ponieważ mogą one być na tyle gorące, że kontakt z nimi spowoduje oparzenia.
- Uważać, aby odłamki, kurz i brud nie przykleiły się do styków, otworów lub zagłębień w kasecie akumulatorów.
  Może to skutkować obniżeniem wydajności pracy lub awarią narzędzia bądź kasety akumulatorów.
- Nie używać kasety akumulatorów w pobliżu linii wysokiego napięcia, jeśli takie użycie nie jest dozwolone. Może to skutkować wadliwym działaniem lub awarią narzędzia bądź kasety akumulatorów.
- Przechowywać akumulatory z dala od dzieci.

11. Wskazówki pozwalające na maksymalnie długą eksploatację akumulatora.
- Ładować kasetę akumulatorów zanim ulegnie całkowitemu rozładowaniu. W przypadku zauważenia spadku mocy narzędzia zawsze należy je wyłączyć i naładować akumulator.
- Nigdy nie ładować w pełni naładowanej kasety akumulatorów. Nadmierne ładowanie skraca okres eksploatacji akumulatorów.
- Kasetę akumulatorów należy ładować w temperaturze pokojowej, tj. 10 °C - 40 °C (50 °F - 104 °F). Przed rozpoczęciem ładowania akumulatora należy poczekać, dopóki nie ostygnie.
- Gdy kaseta akumulatorów nie jest używana, wyjąć ją z narzędzia lub ładowarki.
- Jeśli kaseta akumulatorów nie była używana przez długi czas (ponad sześć miesięcy), należy ją naładować.

ZACHOWAĆ NINIEJSZĄ INSTRUKCJĘ

⚠ **PRZESTROGA:** Używać tylko oryginalnych akumulatorów Makita. Użytkowanie nieoryginalnych akumulatorów lub akumulatorów, które zostały zmodyfikowane, może być przyczyną ich wybuchu i w konsekwencji pożaru, obrażeń ciała użytkownika i szkód materialnych.

Spowoduje także unieważnienie gwarancji Makita na urządzenie i ładowarkę Makita.

Symbole

Przeczytać instrukcję obsługi.

Ni-MH Li-ion Dotyczy tylko państw UE

Ze względu na obecność niebezpiecznych elementów w sprzęcie, zużyty sprzęt elektryczny oraz elektroniczny, akumulatory oraz baterie, mogą mieć negatywny wpływ na środowisko oraz ludzkie zdrowie.

Nie wyrzucaj urządzeń elektrycznych oraz elektronicznych lub baterii razem z odpadami domowymi!

Zgodnie z Dyrektywą Europejską w sprawie zużytego sprzętu elektronicznego i elektrycznego oraz w sprawie akumulatorów i baterii, oraz zużytych akumulatorów i baterii, jak również ich dostosowania do prawa krajowego, zużyty sprzęt elektroniczny powinien być przechowywany osobno i powinien zostać dostarczony do osobnego punktu zbiórki przeznaczonego dla odpadów komunalnych zgodnie z przepisami prawa o ochronie środowiska.

Zostało to wskazane za pomocą symbolu przekreślonego kosza na kółkach znajdującego się na sprzęcie.

Nie należy patrzeć w stronę włączonej lampy.

OPIS FUNKCJI

⚠ **PRZESTROGA:** Przed przeprowadzeniem regulacji lub sprawdzeniem działania funkcji urządzenia zawsze sprawdzić, czy zostało ono odłączone od zasilania, a kaseta akumulatorów wyjęta.

Instalacja lub wyjęcie wkładu z baterią (Fig.1)

⚠ **PRZESTROGA:**
- Wkładając lub wyjmując kasetę akumulatorów należy mocno trzymać zarówno lampę, jak i kasetę. Jeśli użytkownik nie będzie trzymać mocno lampy i kasety akumulatorów, mogą wyślizgnąć się z jego rąk i ulec uszkodzeniu, mogą także spowodować uszkodzenie ciała użytkownika.
- Zawsze należy wkładać kasetę akumulatora do końca, tak, aby nie było widać czerwonego wskaźnika. Jeśli kaseta nie zostanie włożona do końca, może przypadkowo wypaść z lampy, powodując obrażenia u użytkownika lub kogoś w pobliżu.
- Nie należy wkładać kasety akumulatorów „na siłę". Jeśli kaseta nie wsuwa się bez oporu, to znaczy, że jest wkładana nieprawidłowo.

Aby zamontować kasetę akumulatorów, należy ustawić wypustkę kasety akumulatorów w jednej linii z rowkiem w obudowie i wsunąć ją na miejsce. Włożyć ją do końca, dopóki nie zablokuje się we właściwej pozycji. Jeśli widać czerwony wskaźnik tak jak na rysunku, to nie jest on całkowicie zablokowany. W celu wyjęcia kasety akumulatorów wysunąć ją z lampy, przesuwając jednocześnie przycisk z przodu kasety.

Wskazania poziomu naładowania akumulatora (Fig.2)

Nacisnąć przycisk kontrolny na kasecie akumulatora, aby uzyskać informację o stopniu wyładowania akumulatora. Lampki wskaźnikowe zapalają się na kilka sekund.

UWAGA:
- Gdy układ zabezpieczenia akumulatora działa, pierwszy (znajdujący się na końcu po lewej) wskaźnik miga.
- Gdy pary wskaźników znajdujące się po lewej i prawej stronie migają naprzemiennie, akumulator może działać nieprawidłowo.

Ochrona przed nadmiernym wyładowaniem

Gdy poziom naładowania akumulatora jest niewystarczający, urządzenie automatycznie przerywa pracę. W takim przypadku należy wyjąć akumulator z urządzenia i naładować go.

Ochrona przed innymi czynnikami

System ochrony przeznaczony jest również dla innych czynników, które mogłyby uszkodzić urządzenie i pozwala na jego automatyczne zatrzymanie. Proszę podjąć wszystkie poniższe kroki w celu usunięcia błędów, gdy urządzenie zostało doprowadzone do tymczasowego zatrzymania lub przerwania pracy.
1. Wyłączyć urządzenie, a następnie włączyć je ponownie w celu ponownego uruchomienia.
2. Naładować baterię (baterie) lub wymienić ją (je) na naładowaną (naładowane).
3. Pozostawić urządzenie i akumulator(y) w celu ich ostygnięcia.

Jeśli nie rozwiązano problemu poprzez przywrócenie systemu ochrony, należy skontaktować się z lokalnym Centrum Serwisowym Makita.

Włączanie światła (Fig.3)

⚠ **PRZESTROGA:** Nie patrzeć w światło ani bezpośrednio w źródło światła.

Nacisnąć przełącznik światła, aby włączyć i zmienić tryby. Sekwencja naciśnięć to Wszystkie LED/ Boczne LED/Górne LED/Wyłączone/Wszystkie LED.

UWAGA:

Nacisnąć i przytrzymać przełącznik światła, aby wyłączyć światło. Nacisnąć ponownie przycisk włącznika, aby włączyć światło w danym trybie przed wyłączeniem.

Podłączanie urządzeń USB (Fig.4)

⚠ **PRZESTROGA:**
- Podłączać tylko urządzenia, które są kompatybilne z portem zasilania USB, w przeciwnym razie może to spowodować nieprawidłowe działanie baterii.
- Nie należy używać uszkodzonego kabla USB.
- Nie należy wkładać gwoździ, przewodów ani innych przedmiotów do portu zasilania USB. Mogłoby to spowodować zwarcie, które może wywołać dym lub pożar.
- Nie należy wkładać kabla USB do ust.

Lampa ta (z baterią) może pracować jako zewnętrzne źródło zasilania dla urządzeń USB. Otworzyć pokrywę i podłączyć kabel USB (nie załączony do zestawu) poprzez port zasilania.
Następnie połączyć drugi koniec kabla do urządzenia. Nacisnąć przełącznik zasilania USB.
Przełącznik zaświeci na zielono, a port zasilania USB (z baterią) zacznie dostarczać prąd DC5V, 2,1A.
Nacisnąć ponownie przełącznik zasilania USB, aby wyłączyć zasilanie.

UWAGA:
- Przed podłączeniem urządzenia USB do lampy (z baterią) należy zawsze wykonać kopię zapasową danych z urządzenia USB. W przeciwnym razie Twoje dane mogą zostać utracone.
- Lampa może nie dostarczać zasilania do niektórych urządzeń USB.
- W przypadku nieużywania lub po naładowaniu, odłączyć kabel USB i zamknąć pokrywę.
- Aby zaoszczędzić energię baterii, przełącznik zasilania USB wyłączy się automatycznie, gdy; minie 30 minut od zakończenia zasilania; lub zasilanie nie będzie przeprowadzane przez ponad 30 minut.
- Jeśli poziom baterii spadnie do określonego poziomu, przełącznik zasilania USB wyłączy się i zasilanie zostanie zatrzymane tak, aby zapobiec nadmiernemu rozładowaniu baterii. W takim przypadku należy naładować baterię lub wymienić ją na nową.

Pokrywa w ciepłym kolorze (Fig.5)

Zdejmowana pokrywa do soczewki w celu zmiany światła na ciepły kolor z wysokim efektem relaksacyjnym.

Pasek z hakiem (Fig.6)

Akcesoria opcjonalne

Zamontować pasek na narzędziu zgodnie z ilustracją.

⚠ **PRZESTROGA:** Nie wolno używać pierścienia i otworu pasek do celów innych niż zawieszenie urządzenia. W przeciwnym razie może dojść do obrażeń ciała.

KONSERWACJA

⚠ **PRZESTROGA:** Przed przystąpieniem do kontroli lub konserwacji zawsze upewnić się, że urządzenie jest wyłączone, a kaseta akumulatora wyjęta.

INFORMACJA: Nigdy nie używać etyliny, benzyny, rozcieńczalnika, alkoholu itp. Środki te mogą spowodować odbarwienie, deformację lub pęknięcia.

W celu zachowania BEZPIECZEŃSTWA i utrzymania NIEZAWODNOŚCI produktu, naprawy, wszelkie inne czynności konserwacyjne lub regulacje powinny być wykonywane przez autoryzowane centra serwisowe Makita lub fabryczne centra serwisowe, zawsze z wykorzystaniem części zamiennych Makita.

AKCESORIA OPCJONALNE

⚠ **PRZESTROGA:** Niniejsze akcesoria i osprzęt są zalecane do użytku z urządzeniem Makita, opisanym w niniejszej instrukcji. Użycie jakichkolwiek innych akcesoriów lub osprzętu może powodować ryzyko obrażeń ciała. Akcesoria i osprzęt mogą być używane wyłącznie zgodnie z przeznaczeniem.

W sprawie dodatkowych informacji na temat tych akcesoriów należy zwracać się do lokalnego centrum serwisowego Makita.
- Pasek z hakiem [nr części: SE00001178].
- Oryginalna bateria i ładowarka Makita.

UWAGA:

Niektóre z wymienionych na liście elementów mogą nie być dołączone do opakowania lampy jako standardowe akcesoria.

ROMÂNĂ (instrucţiuni originale)

Explicaţii privind vederea generală

1	Blocul acumulatorului	2	Indicator roșu	3	Buton	4	Lămpi indicatoare	5	Buton de verificare	6	Comutator de iluminat
7	Led-ul superior (4 bucăți)	8	Led-ul lateral (4 bucăți)	9	Portul USB	10	Comutator de încărcare USB	11	Capac de culoare caldă	12	Curea cu agățătoare (accesoriu opțional)
13	Inel	14	Orificiu curea	I	Toate led-urile (8 bucăți) iluminare	II	Led-ul lateral (4 bucăți) iluminare	III	Led-ul superior (4 bucăți) iluminare	IV	OPRIT

Date tehnice

Model:	ML107		
LED	8 buc.		
Dimensiuni (L × l × Î) Fără blocul acumulatorului	92 mm × 54 mm × 47 mm		
Tensiune nominală	C.C. 10,8 V - 12 V max.		
Greutate netă (fără blocul acumulatorului)	0,13 kg		
Portul USB	Tip A/Tensiunea de ieșire D.C. 5 V /Curentul de ieșire D.C. 2,1 A		
Durată de funcționare (aproximativă)	Toate LED-urile (8 bucăți)	LED-ul lateral (4 bucăți)	LED-ul superior (4 bucăți)
BL1016	6,5 ore	11 ore	11 ore
BL1021B	8,5 ore	14 ore	14 ore
BL1041B	17 ore	29 ore	29 ore

- Datorită programului nostru de cercetare și dezvoltare continuă, specificațiile pot fi modificate fără emiterea în prealabil a unei înștiințări.
- Specificațiile pot varia în funcție de țară.

Blocul acumulatorului și încărcătorul utilizate

Blocul acumulatorului	BL1016 / BL1021B / BL1041B
Încărcător	DC10SA / DC10SB / DC10WC / DC10WD / DC18RE

Este posibil ca unele dintre blocurile cu acumulatori indicate mai sus să nu fie disponibile, în funcție de regiunea în care vă aflați.

⚠ **AVERTISMENT: Utilizați numai blocuri cu acumulatori indicate mai sus.** Utilizarea oricăror alte blocuri de acumulatori poate crea un risc de vătămare și/sau de incendiu.

INSTRUCȚIUNI IMPORTANTE PRIVIND SIGURANȚA

⚠ **AVERTISMENT: Atunci când folosiți aparate, trebuie întotdeauna respectate precauțiile de bază privitoare la siguranță pentru a reduce riscul de incendiu, electrocutare și rănire a persoanelor, incluzând următoarele:**

CITIȚI TOATE INSTRUCȚIUNILE.

1. Nu priviți în lumină și nu expuneți ochii luminii. Ochii pot fi afectați.
2. Nu acoperiți lanterna cu materiale textile sau carton etc. În caz contrar, puteți provoca un incendiu.
3. Dispozitivul nu este impermeabil. Nu o folosiți în locuri cu umiditate sau umezeală. Nu o expuneți ploii sau zăpezii. Nu o spălați în apă.
4. Nu atingeți interiorul aparatului cu pensete, unelte metalice etc.
5. În caz de neutilizare, opriți-l întotdeauna și scoateți blocul acumulator din aparat.
6. Pentru a preveni înclinarea sau căderea instrumentului, acesta trebuie așezat pe o suprafață orizontală, o suprafață plană sau pe o suprafață stabilă. Nu supuneți aparatul la șocuri provocate prin cădere, lovire etc.
7. Informații de siguranță pentru corpurile de iluminat portabile cu baterii.
- La eliminarea bateriei trebuie să se respecte normele locale vizând eliminarea materialelor periculoase.
- Nu ardeți bateria.
8. Informații suplimentare pentru corpurile de iluminat.
- Sursa de lumină a acestui corp de iluminat nu poate fi înlocuită; la terminarea duratei de viață a sursei, trebuie înlocuit tot corpul de iluminat.
9. Folosirea și întreținerea uneltei cu acumulator.
- AVERTISMENT: Citiți toate avertismentele și instrucțiunile de siguranță. Nerespectarea avertismentelor și a instrucțiunilor poate provoca electrocutare, incendiu și/sau alte vătămări grave.
- Preveniți pornirea accidentală. Comutatorul trebuie să fie în poziția de oprire înainte de conectarea la setul de acumulatori și de ridicarea sau transportarea aparatului. Transportarea aparatului cu degetul pe comutator sau punerea sub tensiune a aparatului care are comutatorul în poziția de pornire predispune la accidente.
- Deconectați setul de acumulatori de la aparat înainte de a efectua orice reglaje, a schimba accesorii sau de a stoca aparatul. Astfel de măsuri preventive de siguranță reduc riscul de pornire accidentală a aparatului.
- Reîncărcați numai cu încărcătorul specificat de producător. Un încărcător care este adecvat pentru un tip de pachet de acumulatori poate crea un risc de incendiu când este utilizat cu un alt set de acumulatori.
- Folosiți aparatele numai cu acumulatorii special desemnați în acest sens. Utilizarea oricăror alți acumulatori poate crea un risc de vătămare și de incendiu.
- Când bateria nu este utilizată, țineți-o departe de alte obiecte metalice, cum ar fi: agrafe, monede, chei, cuie, șuruburi sau alte obiecte metalice mici care pot face o conexiune de la un terminal la altul. Scurtcircuitarea bornelor acumulatorului poate provoca arsuri sau incendiu.
- În condiții de utilizare greșită, lichidul poate fi proiectat din acumulator; prin urmare, evitați contactul. În caz de contact accidental, clătiți cu apă. În cazul contactului lichidului cu ochii, consultați un medic. Lichidul care este proiectat din acumulator poate provoca iritații sau arsuri.
- Nu utilizați un set de acumulatori sau un aparat defect sau modificat. Acumulatorii defecți sau modificați vă pot expune la pericole de tipul incendiilor, exploziilor sau vătămărilor corporale.
- Nu expuneți seturile de acumulatori sau aparatul la foc sau temperaturi excesive. Expunerea la foc sau la temperaturi de peste 130 °C (265 °F) poate cauza explozii.
- Respectați toate instrucțiunile de încărcare și nu încărcați setul de acumulatori sau aparatul în afara domeniului de temperaturi specificat în instrucțiuni. Încărcarea inadecvată sau la temperaturi în afara domeniului specificat poate avaria acumulatorii sau poate crește riscul producerii unui incendiu.
- Solicitați efectuarea lucrărilor de service numai de către o persoană calificată în reparații, folosind numai piese de schimb identice. Acest lucru va asigura menținerea securității produsului.
- Nu modificați și nu încercați să reparați aparatul sau setul de acumulatori decât conform indicațiilor din instrucțiunile de utilizare și îngrijire.

10. Instrucțiuni de siguranță importante pentru blocul acumulator.
- Înainte de a utiliza blocul acumulator, citiți toate instrucțiunile și marcajele de atenționare de pe (1) încărcătorul acumulatorului, (2) acumulator și (3) produsul alimentat de la acumulator.
- Nu dezamblați sau modificați cartușul bateriei. Puteți provoca un incendiu, căldură excesivă sau explozie.
- Dacă durata de funcționare s-a redus excesiv, scoateți imediat din funcțiune. Aceasta poate duce la un risc de supraîncălzire, posibile arsuri și chiar o explozie.
- Dacă electrolitul vă intră în ochi, clătiți-l cu apă curată și solicitați imediat asistență medicală. Acest lucru poate duce la pierderea vederii.
- Nu scurtcircuitați blocul acumulator.
- Nu depozitați și utilizați aparatul și blocul acumulator în locuri în care temperatura poate atinge sau depăși 50 °C (122 °F).
- Nu incinerați blocul acumulator, chiar dacă este grav deteriorat sau complet uzat. Blocul acumulator poate exploda într-un incendiu.
- Nu introduceți cuie în blocul acumulator, si aveți grijă să nu tăiați, zdrobiți, scăpați sau să loviți cu un obiect dur blocul acumulator. În caz contrar, puteți provoca incendii, căldură excesivă sau explozii.
- Nu utilizați acumulatorul dacă este deteriorat.
- Acumulatorii cu litiu-ion incluse fac obiectul cerințelor legislației privind mărfurile periculoase.
  Pentru transporturi comerciale, de ex. transporturi efectuate de terți sau agenți de expediere, se vor respecta cerințele speciale privind ambalarea și etichetarea. Pentru pregătirea articolului expediat, este necesară consultarea unui expert în domeniul materialelor periculoase. Vă rugăm să respectați de asemenea și reglementările naționale, care pot fi mai detaliate. Acoperiți cu bandă sau mascați contactele deschise și împachetați acumulatorul în așa fel încât să nu se poată deplasa în ambalaj.
- Când eliminați blocul acumulator, scoateți-l din unealtă și eliminați-l într-un loc sigur. Urmați reglementările locale referitoare la eliminarea acumulatorului.
- Utilizați acumulatorii numai cu produsele specificate de Makita. Instalarea acumulatorilor în produse neconforme poate provoca incendii, căldură excesivă, explozii sau scurgeri de electrolit.
- Dacă unealta nu este utilizată pentru o perioadă lungă de timp, acumulatorul trebuie să fie scos din unealtă.
- În timpul utilizării, cât și după utilizare, blocul acumulator poate înmagazina căldură, ceea ce poate provoca arsuri sau arsuri la temperaturi scăzute. Atenție la manipularea blocurilor acumulator fierbinți.
- Nu atingeți borna echipamentului imediat după utilizare, deoarece ar putea fi suficient de fierbinte pentru a provoca arsuri.
- Nu permiteți așchiilor, prafului sau pământului să se blocheze în bornele, orificiile și canelurile blocului acumulator.
  Poate duce la performanțe slabe sau la defectarea echipamentului sau a blocului acumulator.
- Cu excepția cazului în care echipamentul permite utilizarea în apropierea liniilor electrice de înaltă tensiune, nu folosiți blocul acumulator în apropierea liniilor electrice de înaltă tensiune. Se poate provoca defectarea sau cedarea echipamentului sau a blocului acumulator.
- Nu lăsați acumulatorul la îndemâna copiilor.

11. Sfaturi pentru menținerea duratei maxime de viață utilă a acumulatorului.
- Încărcați blocul acumulator înainte de a fi descărcat complet. Opriți întotdeauna funcționarea și încărcați blocul acumulator atunci când observați mai puțină energie.
- Nu reîncărcați niciodată un bloc acumulator complet încărcat. Supraîncărcarea reduce durata de viață utilă a acumulatorului.
- Încărcați blocul acumulator la temperatura camerei, în intervalul 10 °C - 40 °C (50 °F - 104 °F). Dacă blocul acumulator s-a încins, lăsați-l să se răcească înainte de încărcare.
- Când nu utilizați blocul acumulator, scoateți-l din echipament sau din încărcător.
- Încărcați blocul acumulator dacă nu îl utilizați pentru o perioadă lungă de timp (mai mult de șase luni).

PĂSTRAȚI ACESTE INSTRUCȚIUNI

⚠ **ATENȚIE:** Utilizați numai acumulatori originali Makita. Utilizarea acumulatorilor Makita neoriginali sau a acumulatorilor care au fost modificați poate duce la explozia acumulatorului, provocând incendii, vătămări personale și daune.

De asemenea, se va anula garanția Makita pentru unealta și încărcătorul Makita.

Simbol

Citiți manualul de instrucțiuni.

Ni-MH Li-ion Exclusiv pentru țările UE

Datorită prezentei componentelor dăunătoare din dispozitiv și deșeurile de echipamente electrice și electronice, acumulatorii și bateriile pot avea efecte negative asupra mediului și sănătății umane.

Nu aruncați echipamentele electrice și electronice sau acumulatorii împreună cu gunoiul menajer!

Conform Directivei Europene privind deșeurile de echipamente electrice și electronice, acumulatorii, bateriile și deșeurile de baterii și acumulatori, precum și modificările legislației naționale aplicabile, deșeurile de echipamente electrice, bateriile și acumulatorii ar trebui depozitate separat și trasportate la un punct separat de colectare a gunoiului urban, și care să respecte măsurile de protecție a mediului.

Acest simbol este marcat pe coșul de gunoi cu roți tăiat de pe dispozitiv.

Nu vă uitați direct în lampa aflată în funcțiune.

DESCRIEREA FUNCȚIILOR

⚠ **ATENȚIE:** Asigurați-vă întotdeauna că aparatul este oprit și că blocul acumulator este scos înainte de reglarea sau verificarea funcțiilor aparatului.

Instalarea sau scoaterea blocului de baterie (Fig.1)

⚠ **ATENȚIE:**
- Țineți ferm aparatul și blocul acumulator atunci când instalați sau scoateți blocul acumulator. Dacă nu țineți ferm aparatul și blocul acumulator, acestea vă pot aluneca din mâini, putând provoca deteriorarea aparatului și a blocului acumulator, precum și vătămări.
- Instalați întotdeauna blocul acumulator până la capăt, până ce indicatorul roșu nu mai poate fi văzut. În caz contrar, acesta poate cădea accidental din aparat, provocând vătămări corporale dumneavoastră sau unei persoane din apropiere.
- Nu instalați cu forță blocul acumulatorului. Dacă blocul nu glisează ușor la introducere, atunci nu este introdus corect.

Pentru a monta blocul acumulatorului, aliniați limba de pe blocul acumulatorului cu șanțul din carcasă și faceți-o să gliseze în poziție. Introduceți-o până când se angrenează și auziți un declic. Dacă puteți vedea indicatorul roșu, așa cum este prezentat în figură, acesta nu este blocat complet. Pentru a scoate blocul acumulator, glisați-l din aparat în timp ce glisați butonul din partea din față a blocului.

Indicarea capacității rămase a acumulatorului (Fig.2)

Apăsați butonul de verificare de pe blocul acumulator pentru a vedea capacitatea rămasă a acumulatorului. Lămpile indicatoare se aprind timp de câteva secunde.

NOTĂ:
- Prima lampă indicatoare (la stânga) se va aprinde intermitent când funcționează sistemul de protecție a bateriei.
- Când cele două din partea stângă și cele două din partea dreaptă a lămpilor indicatoare se aprind alternativ, este posibil ca bateria să se fi defectat.

Protecție la descărcare excesivă

Când capacitatea acumulatorului nu este suficientă, aparatul se oprește automat. În acest caz, scoateți acumulatorul din aparat și încărcați acumulatorul.

Prevenții împotriva altor cauze

Sistemul de protecție poate fi deteriorat și din alte motive iar aparatul are funcția de oprire automată. Pentru eliminarea cauzelor de oprire temporară sau oprire în timpul fucționii, urmați toate următoarele etape.
1. Opriți aparatul, apoi porniți-l din nou pentru a reporni.
2. Încărcați bateria/bateriile sau înlocuiți-l/înlocuiți-le cu bateria/bateriile încărcată/încărcate.
3. Lăsați aparatul și bateria/bateriile să se răcească.

Dacă prin restaurarea sistemului de protecție nu a adus nicio îmbunătățire, adresați-vă centrului de service Makita.

Aprinderea luminii (Fig.3)

⚠ **ATENȚIE:** Nu priviți în lumină și nu vă uitați direct în sursa de lumină.

Apăsați comutatorul de iluminare pentru a schimba modurile. Schimbarea modurilor la fiecare apăsare sunt in ordine de: mod TOATE LED-URILE / mod LED LATERAL / mod LED SUPERIOR / OPRIRE / mod LED COMPLET.

NOTĂ:

Apăsați și mențineți apăsat comutatorul de iluminare pentru oprirea iluminării. Apăsați din nou butonul de comutare și apindeți iluminarea pe acest mod, apoi opriți iluminarea.

Conectarea dispozitivelor USB (Fig.4)

⚠ **ATENȚIE:**
- Conectați comutatorul de încărcare doar cu dispozitivele corespunzătoare, în caz contrar, puteți provoca deteriorări la suportul bateriei.
- Nu utilizați un cablu USB deteriorat.
- Nu introduceți cuie, fire sau alte elemente în portul USB. Acest lucru poate provoca un scurtcircuit, provocând fum sau incendiu.
- Nu introduceți cablul USB în gură.

Acest corp de iluminat (cu baterie) poate fi folosit ca o sursă externă de alimentare pentru dispozitivele USB. Deschideți capacul, apoi conectați cablul USB (nu este inclus) prin portul de alimentare.
Apoi conectați celălalt capăt al cablului de pe dispozitiv. Apăsați comutatorul de încărcare USB.
Atunci când comutatorul se aprinde, indicatorul va fi de culoarea verde iar portul USB (cu baterie) va alimenta DC5V, 2,1A. Apăsați din nou comutatorul de încărcare USB pentru oprirea sursei de alimentare.

NOTĂ:
- Înainte de conectarea dispozitivului USB cu coprul de iluminat (cu baterie), asigurați-vă că ați făcut o copie de date al dispozitivul USB. În caz contrar, datele dumneavoastră pot fi pierdute prin orice posibilitate.
- Corpul de iluminat poate să nu alimenteze energie pentru unele dispozitive USB.
- Atunci când nu utilizați dispozitivul, sau după ce ați terminat încărcarea, trebuie sa scoateți cablul USB și apoi închideți capacul.
- Pentru a economisi energia bateriei, comutatorul de încărcare se va opri automat după ce au trecut 30 de minute de la terminarea alimentării de energie, sau atunci când nu s-a efectuat alimentarea timp de 30 de minute.
- În cazul în care încărcarea bateriei este scăzută, comutatorul de încărcare USB se va opri, și în același timp nu va mai alimenta energie, prevenind astfel supra descărcarea bateriei. În cazul acesta, trebuie să încărcați bateria sau schimbați o baterie nouă.

Capac de culoare caldă (Fig.5)

Lentila corpului de iluminat este echipat cu un capac detașabil, care schimbă ieșirea luminii într-o culoare caldă și are un efect ridicat de relexare.

Curea cu agățătoare (Fig.6)

Accesorii opționale

Instalați cureaua cu agățătoare așa cum este prezentat în figură.

⚠ **ATENȚIE:** Nu folosiți inelul și orificiul curelei în alt scop decât agățarea aparatului. În caz contrar, poate provoca vătămări corporale.

ÎNTREȚINEREA

⚠ **ATENȚIE:** Asigurați-vă întotdeauna că aparatul este oprit și că blocul acumulator este scos înainte de a încerca să efectuați activități de inspectare sau întreținere.

OBSERVAȚIE: Nu folosiți niciodată benzină, diluant, alcool sau altele asemenea. Pot rezulta decolorări, deformări sau fisuri.

Pentru a menține SIGURANȚA ȘI FIABILITATEA produsului, reparațiile și orice altă operație de întreținere sau reglare trebuie efectuate de către centrele de service autorizate sau de către centrele de producător Makita, folosindu-se întotdeauna piese de schimb Makita.

ACCESORII OPȚIONALE

⚠ **ATENȚIE:** Aceste accesorii sau dispozitive auxiliare sunt recomandate pentru utilizarea cu aparatul Makita specificat în acest manual. Utilizarea oricărui alt accesoriu sau dispozitiv auxiliar poate prezenta un risc de rănire pentru persoane. Utilizați accesoriile sau dispozitivele auxiliare numai în scopul declarat.

Dacă aveți nevoie de asistență pentru mai multe detalii cu privire la aceste accesorii, adresați-vă centrului de service local Makita.
- Curea cu agățătoare [cod piesă: SE00001178].
- Baterie și acumulator original Makita.

NOTĂ:

Unele articole din listă pot fi incluse în pachetul aparatului ca accesorii standard.

DEUTSCH (Originalanleitung)

Erläuterung der allgemeinen Ansicht

1	Batteriefach	2	Rot-Anzeige	3	Taste	4	Anzeigelampen	5	Prüftaste	6	Lichtschalter
7	Obere LED-Leuchte (4 Stück)	8	Seitliche LED-Leuchten (4 Stück)	9	USB-Netzteilanschluss	10	USB-Netzschalter	11	Warme Farbabdeckung	12	Gurt mit Haken (optionales Zubehör)
13	Ring	14	Riemenhalterung	I	Alle LED (8 Stück) leuchten auf	II	Seitliche LED-Leuchten (4 Stück) leuchten auf	III	Obere LED-Leuchte (4 Stück) leuchten auf	IV	AUS

SPEZIFIKATIONEN

Modell:	ML107		
LED	8 Stück		
Abmessungen (L × B × H) (ohne Batteriepatrone)	92 mm × 54 mm × 47 mm		
Nennspannung	D.C. 10,8 V - 12 V max		
Nettogewicht (ohne Batteriefach)	0,13 kg		
USB-Netzteilanschluss	Typ A / Ausgangsspannung D.C. 5 V / Ausgangsstrom D.C. 2,1 A		
(Ungefähre) Betriebsdauer	Alle LED (8 Stück)	Seitliche LED-Leuchten (4 Stück)	Obere LED-Leuchte (4 Stück)
BL1016	6,5 Stunden	11 Stunden	11 Stunden
BL1021B	8,5 Stunden	14 Stunden	14 Stunden
BL1041B	17 Stunden	29 Stunden	29 Stunden

- Die Spezifikationen können ohne vorherige Ankündigung geändert werden, da wir die Forschung und Entwicklung laufend fortsetzen.
- Die Spezifikationen sind je nach Land unterschiedlich.

Zulässiges Batteriefach und Ladegerät

Batteriefach	BL1016 / BL1021B / BL1041B
Ladegerät	DC10SA / DC10SB / DC10WC / DC10WD / DC18RE

Einige der oben aufgeführten Batterien sind an Ihrem Wohnort möglicherweise nicht verfügbar.

⚠ **WARNUNG: Verwenden Sie ausschließlich die oben aufgeführten Batterien.** Die Verwendung anderer Batterien und Ladegeräten kann zu Verletzungen und/oder einem Brand führen.

WICHTIGE SICHERHEITSANWEISUNGEN

⚠ **WARNUNG: Wenn Sie elektrische Geräte verwenden, sollten Sie stets einige der grundlegenden Sicherheitsvorkehrungen beachten, um die Gefahr eines Brandes, elektrischen Schlags oder von Verletzungen zu senken:**

ALLE ANWEISUNGEN DURCHLESEN.

1. Sehen Sie nicht direkt ins Licht und richten Sie das Licht nicht direkt auf Augen. Dies könnte zu Verletzungen an den Augen führen.
2. Decken Sie die Lampe nicht mit einem Tuch oder mit Karton ab, da dies einen Brand verursachen könnte.
3. Das Gerät ist nicht wasserdicht. Verwenden Sie es nicht an einem feuchten oder nassen Ort. Setzen Sie es keinem Regen oder Schnee aus. Nicht in Wasser waschen.
4. Berühren Sie das Innere des Geräts nicht mit Pinzetten, Metallwerkzeugen usw.
5. Wenn das Gerät nicht verwendet wird, müssen Sie es stets abschalten und die Batterie aus dem Gerät entfernen.
6. Um ein Umkippen oder Herunterfallen des Werkzeugs zu verhindern, stellen Sie es auf eine ebene, ebene Fläche oder sichern Sie es auf eine stabile Oberfläche. Verpassen Sie dem Gerät keine Erschütterungen durch Fallenlassen, Schläge usw.
7. Sicherheitsinformationen für tragbare Leuchten mit Batterien.
- Die Batterien sollten gemäß den örtlichen Vorschriften für Gefahrenstoffe entsorgt werden.
- Die Batterie darf nicht verbrannt werden.
8. Zusätzliche Hinweise für Leuchtmittel.
- Die Lichtquelle dieser Lampe ist nicht austauschbar; Wenn die Lebensdauer der Lichtquelle abgelaufen ist, sollte die gesamte Leuchte ausgetauscht werden.
9. Nutzung und Pflege der Batterie.
- WARNUNG: Lesen Sie alle Sicherheitshinweise und Anweisungen. Die Nichtbeachtung der Warnungen und Anweisungen kann zu Stromschlägen, Bränden und/oder schweren Verletzungen führen.
- Vermeiden Sie ungewollte Inbetriebnahme. Achten Sie darauf, dass der Schalter in der Aus-Position steht, bevor Sie die Batterien einsetzen, das Gerät hochheben oder herumtragen. Wenn Sie das Gerät mit dem Finger am Schalter tragen oder gleichzeitig einschalten, kann dies zu Unfällen führen.
- Nehmen Sie die Batterien aus dem Gerät, bevor Sie Änderungen vornehmen, Zubehör auswechseln oder das Gerät lagern. Solche Vorsichtsmaßnahmen senken das Risiko, dass das Gerät versehentlich in Betrieb geht.
- Laden Sie das Gerät nur mit dem vom Hersteller zugelassenen Ladegerät auf. Ein Ladegerät, dass für einen Batterietyp geeignet ist, kann bei anderen Batterietypen zu einer Brandgefahr führen.
- Verwenden Sie Geräte ausschließlich mit den entsprechenden Batterien. Wenn Sie andere Batterien verwenden, kann dies zu Verletzungen oder einem Brand führen.
- Wenn Sie die Batterie nicht verwenden, halten Sie sie von sonstigen Metallgegenständen wie Heftklammern, Münzen, Schlüsseln, Nägel, Schrauben oder sonstigen kleinen Metallgegenständen fern, die einen Kurzschluss auslösen könnten. Ein Kurzschluss der Pole kann zu Verbrennungen oder einem Brand führen.
- Wenn Sie die Batterien missbräuchlich verwenden, kann Flüssigkeit aus der Batterie austreten; vermeiden Sie direkten Kontakt mit der Flüssigkeit. Falls es doch versehentlich zu einem Kontakt kommt, waschen Sie Ihre Hände mit Wasser. Falls die Flüssigkeit in die Augen gelangt, suchen Sie zusätzlich medizinische Hilfe auf. Flüssigkeiten, die aus der Batterie austreten, können Reizungen oder Verbrennungen verursachen.
- Verwenden Sie keine Batterien oder Geräte, die beschädigt oder modifiziert wurden. Beschädigte oder modifizierte Batterien können sich unvorhersehbar verhalten, was zu einem Brand oder einer Explosion führen kann oder ein Verletzungsrisiko darstellt.
- Setzen Sie eine Batterie keinem offenem Feuer oder sehr hohen Temperaturen aus. Wenn Sie das Gerät Feuer oder einer Temperatur über 130 °C (265 °F) aussetzen, kann dies zu einer Explosion führen.
- Halten Sie sich an alle Anweisungen zum Aufladen der Batterie und halten Sie sich an die in den Anweisungen angegebenen Temperatureinschränkungen. Unsachgemäßes Aufladen oder Aufladen bei Temperaturen außerhalb der festgelegten Grenzwerte kann dazu führen, dass die Batterie beschädigt wird, oder das Brandrisiko steigt.
- Lassen Sie Wartungsarbeiten nur von qualifizierten Arbeitern mit passenden Ersatzteilen durchführen. Dadurch wird die Sicherheit des Produkts gewährleistet.
- Modifizieren Sie das Gerät oder die Batterien nicht und versuchen Sie nicht, diese zu reparieren, außer entsprechend den Nutzungs- und Pflegeanweisungen.

10. Wichtige Sicherheitsanweisungen für Batterien.
- Bevor Sie Batterien verwenden, lesen Sie alle Anweisungen und Sicherheitsmarkierungen auf (1) dem Ladegerät, (2) der Batterie und (3) dem Produkt durch, in welches die Batterie eingesetzt wird.
- Zerlegen oder manipulieren Sie die Batteriepatrone nicht. Dies kann zu einem Brand, extremer Hitze oder einer Explosion führen.
- Falls die Betriebsdauer sich wesentlich verkürzt, stellen Sie unverzüglich den Betrieb ein. Es besteht die Gefahr von Überhitzung, möglichen Verbrennungen und es kann sogar zu einer Explosion kommen.
- Falls Sie Elektrolyte in die Augen kriegen, spülen Sie diese mit sauberem Wasser aus und suchen Sie unverzüglich medizinische Hilfe auf. Es besteht die Gefahr, das Augenlicht zu verlieren.
- Schließen Sie die Batterien nicht kurz.

- Lagern und verwenden Sie das Werkzeug und die Batterien nicht an Orten mit Temperaturen über 50 °C (122 °F).
- Verbrennen Sie die Batterie nicht, selbst dann nicht, wenn sie schwer beschädigt oder vollkommen verschlissen ist. Die Batterie kann explodieren.
- Schlagen Sie keine Nägel in die Batterie, schneiden Sie sie nicht auf, zerquetschen Sie sie nicht, werfen Sie sie nicht herunter und lassen Sie sie nicht fallen und schlagen Sie keine harten Gegenstände darauf. Dies kann zu einem Brand, extremer Hitze oder einer Explosion führen.
- Verwenden Sie keine beschädigte Batterie.
- Lithium-Ionen-Batterien unterliegen den gesetzlichen Vorschriften für Gefährliche Güter. Bei kommerziellen Transport, beispielsweise durch Dritte oder Handelsvertreter, müssen die besonderen Bedingungen für Verpackungen und Kennzeichnung eingehalten werden. Bei der Vorbereitung der Versandwaren müssen Sie einen Fachmann für Gefahrengüter zu Rate ziehen. Bitte beachten Sie auch die möglicherweise genaueren nationalen Vorschriften. Kleben Sie offene Kontakte ab und verpacken Sie die Batterie so, dass sie sich in der Verpackung nicht frei bewegen kann.
- Wenn Sie die Batterie entsorgen, müssen Sie sie aus dem Werkzeug nehmen und an einem sicheren Ort entsorgen. Halten Sie sich an die örtlichen Vorschriften zur Entsorgung von Batterien.
- Verwenden Sie die Batterien nur mit den von Makita angegebenen Produkten. Wenn Sie die Batterien in ungeeigneten Produkten verwenden, kann dies zu einem Brand, starker Hitze, einer Explosion oder dem Auslaufen von Elektrolyten führen.
- Falls das Werkzeug längere Zeit nicht verwendet wird, muss die Batterie aus dem Werkzeug entfernt werden.
- Während und nach der Nutzung kann sich die Batterie erhitzen, was zu einem Brand oder zu schleichendem Brand führen kann. Achten Sie darauf, die heißen Batterien sorgfältig zu behandeln.
- Berühren Sie den Anschluss des Werkzeugs nicht unmittelbar nach dem Gebrauch, da es heiß genug werden kann, um Verbrennungen zu verursachen.
- Es dürfen keine Späne, Staub oder Erde in die Anschlüsse, Löcher und Rillen der Batterie gelangen. Es kann zu schlechter Leistung oder zum Ausfall des Werkzeuges oder der Batterie führen.
- Sie dürfen die Batterie nicht in der Nähe von Hochspannungsleitungen verwenden, es sei denn das Werkzeug ist darauf ausgelegt. Dies kann zu schlechter Leistung oder einem Ausfall des Werkzeugs oder des Batteriefachs führen.
- Halten Sie die Batterie von Kindern fern.

11. Tipps für eine maximale Lebensdauer der Batterie.

- Laden Sie die Batterie auf, bevor sie vollständig entladen ist. Sollten Sie merken, dass die Leistung nachlässt, halten Sie das Werkzeug an und laden Sie die Batterien auf.
- Laden Sie keine vollständig geladene Batterie auf. Ein Überladen verkürzt die Lebensdauer der Batterie.
- Laden Sie die Batterie bei Zimmertemperatur zwischen 10-40 °C (50-104 °F) auf. Bevor Sie eine heiße Batterie aufladen, sollten Sie sie abkühlen lassen.
- Entfernen Sie die Batterie aus dem Werkzeug oder dem Ladegerät, wenn Sie sie nicht verwenden.
- Laden Sie die Batterie auf, bevor Sie sie längere Zeit nicht verwenden (länger als sechs Monate).

SPEICHERN SIE DIESE INSTRUKTIONEN

VORSICHT: Verwenden Sie ausschließlich originale Makita-Batterien. Wenn Sie keine originalen Makita-Batterien verwenden, oder Batterien, die modifiziert wurden, besteht die Gefahr, dass die Batterie platzt, was zu einem Brand, Verletzungen oder Schäden führen kann.

Außerdem verfällt die Makita-Garantie für das Makita-Werkzeug und das Ladegerät.

Zeichen

Lesen Sie die Betriebsanleitung

Ni-MH Li-ion Nur für die Nutzung in EU-Ländern

Elektro- und Elektronik-Altgeräte, Akkumulatoren und Batterien aufgrund des Vorhandenseins gefährlicher Bauteile in den Geräten haben negative Auswirkungen auf die Umwelt und die menschliche Gesundheit.

Entsorgen Sie niemals Elektro- und Elektronikgeräte oder Batterien mit Hausmüll!

Gemäß der europäischen Richtlinie über Elektro- und Elektronik-Altgeräte, Akkumulatoren und Altakkumulatoren und deren Anpassung an das nationale Recht sollten Elektroaltgeräte, Akkumulatoren und Akkumulatoren getrennt gelagert und an separate Siedlungsabfallsammelstellen geliefert werden, die gemäß den Umweltschutzvorschriften betrieben werden.

Dies wird durch das Symbol des durchgestrichenen Radbehälters angezeigt, das auf dem Gerät platziert ist.

Nicht direkt in die eingeschaltete Lampe blicken.

FUNKTIONSBESCHREIBUNG

VORSICHT: Achten Sie stets darauf, dass das Gerät abgeschaltet ist und dass die Batterie entfernt wurde, bevor Sie die Funktionen des Geräts einstellen oder überprüfen.

Ein- oder Ausbau der Batteriepatrone (Fig.1)

VORSICHT:

- Halten Sie das Gerät und die Batterie gut fest, wenn Sie die Batterie einsetzen oder entfernen. Wenn Sie Gerät oder Batterie nicht gut festhalten, können Ihnen diese aus den Händen gleiten und zu Schäden am Gerät oder der Batterie sowie zu Verletzungen führen.
- Stecken Sie die Batterie stets soweit ein, bis die rote Anzeige nicht mehr zu sehen ist. Falls Sie das nicht tun, kann es passieren, dass die Batterie aus dem Gerät fällt, was zu Verletzungen führen kann.
- Drücken Sie die Batterie nicht gewaltsam in Position. Falls die Batterie nicht leicht einzusetzen ist, machen Sie etwas falsch.

Um das Batteriefach einzusetzen, müssen Sie den hervorstehenden Teil des Batteriefachs in die Aussparung des Gehäuses einrasten lassen. Legen Sie die Batterie vollständig ein, bis Sie ein kleines Klicken hören können. Wenn Sie die rote Anzeige sehen können, wie in der Abbildung gezeigt, ist sie nicht vollständig gesperrt. Um die Batterie zu entfernen, ziehen Sie sie aus dem Gerät heraus, und drücken Sie gleichzeitig die Taste auf der Vorderseite des Einsatzes.

Anzeige der übrigen Batteriekapazität (Fig.2)

Drücken Sie die Prüftaste an der Batterie, um die restliche Batteriekapazität anzuzeigen. Die Anzeigelampe leuchtet einige Sekunden lang auf.

HINWEIS:

- Die erste (ganz linke) Anzeigeleuchte leuchtet auf, wenn der Batterieschutz in Betrieb ist.
- Wenn die beiden rechten und die beiden linken Anzeigelampen abwechselnd blinken, hat die Batterie eventuell eine Fehlfunktion.

Schutz vor Überentladung

Wenn die Batteriekapazität nicht ausreicht, stellt das Gerät automatisch den Betrieb ein. Entfernen Sie in diesem Fall die Batterie aus dem Werkzeug und laden Sie sie auf.

Schutz vor anderen Ursachen

Das Schutzsystem ist auch für andere Ursachen ausgelegt, die das Gerät beschädigen könnten und ermöglicht es, das Gerät automatisch zu stoppen. Führen Sie alle folgenden Schritte durch, um die Ursachen zu beseitigen, wenn das Gerät vorübergehend angehalten oder den Betrieb eingestellt wurde.

1. Schalten Sie das Gerät aus und schalten Sie es erneut ein, um es neu zu starten.
2. Laden Sie die Batterien auf oder ersetzen Sie sie durch aufgeladene Batterien.
3. Lassen Sie das Gerät und die Batterie(en) abkühlen.

Wenn keine Verbesserung durch die Wiederherstellung des Schutzsystems festgestellt werden kann, wenden Sie sich an Ihr Makita-Service-Center vor Ort.

Einschalten der Beleuchtung (Fig.3)

VORSICHT: Sehen Sie nicht direkt in das Licht oder die Lichtquelle.

Drücken Sie den Lichtschalter, um den Modus einzuschalten und zu ändern. Die Reihenfolge ist Alle LED-Modus / Seitliche LED / Oberer LED-Modus / Aus / Alle LED-Modus für jeden Druck.

HINWEIS:

Halten Sie den Lichtschalter gedrückt, um das Licht auszuschalten. Drücken Sie erneut den Schalter, um das Licht im Modus einzuschalten, bevor Sie das Licht ausschalten.

Anschluss von USB-Geräten (Fig.4)

VORSICHT:

- Schließen Sie nur Geräte an, die mit dem USB-Netzteilanschluss kompatibel sind, sonst kann es zu Fehlfunktionen am Batteriehalter kommen.
- Verwenden Sie kein beschädigtes USB-Kabel.
- Stecken Sie keine Nägel, Kabel oder andere Gegenstände in den USB-Netzanschluss. Dies kann zu Kurzschluss führen, der Rauch oder Feuer verursachen kann.
- Stecken Sie das USB-Kabel nicht in Ihren Mund.

Diese Leuchte (mit der Batterie) kann als externe Stromversorgung für USB-Geräte verwendet werden. Öffnen Sie die Abdeckung und schließen Sie das USB-Kabel (nicht im Lieferumfang enthalten) über den Netzanschluss an.

Verbinden Sie dann das andere Ende des Kabels mit dem Gerät. Drücken Sie den USB-Netzschalter. Der Schalter leuchtet grün und der USB-Netzanschluss (mit der Batterie) beginnt DC5V, 2,1A zu versorgen. Drücken Sie den USB-Netzschalter erneut, um das Netzteil auszuschalten.

HINWEIS:

- Bevor Sie das USB-Gerät an die Leuchte anschließen (mit der Batterie), sichern Sie immer Ihre Daten des USB-Geräts. Andernfalls können Ihre Daten durch jede Möglichkeit verloren gehen.
- Die Leuchte kann einige USB-Geräte nicht mit Strom versorgen.
- Wenn Sie das USB-Kabel nicht verwenden oder nach dem Laden nicht verwenden, entfernen Sie das USB-Kabel und schließen Sie die Abdeckung.
- Um die Batterieleistung zu sparen, schaltet sich der USB-Netzteilschalter automatisch aus, wenn; 30 Minuten sind vergangen, seit die Stromversorgung beendet ist; oder die Stromversorgung wird für 30 Minuten nicht ausgeführt.
- Wenn die verbleibende Batteriekapazität sinkt, schaltet sich der USB-Netzschalter aus und die Stromversorgung stoppt, um eine Überbelastung der Batterie zu verhindern. Laden Sie in diesem Fall den Akku auf oder ersetzen Sie ihn durch einen neuen.

Warme Farbabdeckung (Fig.5)

Ein abnehmbarer Deckel auf Linsenteil der Leuchte zur Änderung der Leuchtenleistung in warme Farbe mit hohem Relaxationseffekt.

Gurt mit Haken (Fig.6)

Zubehör

Installieren Sie den Gurt als Illustration am Werkzeug.

VORSICHT: Verwenden Sie Ring und Riemenhalterung nicht für andere Zwecke, außer um das Gerät aufzuhängen. Andernfalls kann es zu Personenschäden kommen.

WARTUNG

VORSICHT: Achten Sie stets darauf, dass das Werkzeug ausgeschaltet ist und das die Batterie entfernt wurde, bevor Sie Inspektions- oder Wartungsarbeiten durchführen.

HINWEIS: Verwenden Sie niemals Benzin, Leichtbenzin, Verdünner, Alkohol oder ähnliches. Dies kann zu Verfärbungen, Verformungen oder Rissen führen.

Um die Produkt-SICHERHEIT und ZUVERLÄSSIGKEIT beizubehalten, dürfen sonstige Wartungs- und Einstellungsarbeiten nur von einem vom Makita zugelassenen oder von einem Werks-Kundendienst durchgeführt werden, der ausschließlich Ersatzteile von Makita verwendet.

ZUBEHÖR

VORSICHT: Dieses Zubehör und die Zubehörteile können nur für das Makita-Gerät empfohlen werden, das in diesem Handbuch beschrieben ist. Wenn Sie anderes Zubehör oder Zubehörteile verwenden, besteht Verletzungsrisiko. Verwenden Sie Zubehör oder Zubehörteile nur für den angegebenen Zweck.

Falls Sie Hilfe zu bestimmtem Zubehör benötigen, wenden Sie sich an den örtlichen Makita-Kundendienst.

- Gurt mit Haken [Bauteilnummer: SE00001178].
- Makita-Original-Batterie und Ladegerät.

HINWEIS:

Einige Gegenstände in der Liste sind gegebenenfalls als Standard-Zubehör im Lieferumfang enthalten.

MAGYAR (Eredeti utasítások)

Az általános nézet magyarázata

1	Akkumulátor	2	Piros jelzőfény	3	Gomb	4	Jelzőfények	5	Ellenőrzés gomb	6	Villanykapcsoló
7	Felső LED (4 db.)	8	Oldalsó LED (4 db.)	9	USB tápegység port	10	USB tápegység kapcsoló	11	Meleg színű fedő	12	Szíj horoggal (opcionális tartozék)
13	Gyűrű	14	Hordszíj rögzítőfül	I	Minden LED (8 db.) meggyullad	II	Oldalsó LED (4 db.) meggyullad	III	Felső LED (4 db.) meggyullad	IV	KIALSZIK

MŰSZAKI ADATOK

Modell:	ML107		
LED	8 db		
Méretek (Ho × Szé × Ma) (Akkumulátorpatron nélkül)	92 mm × 54 mm × 47 mm		
Névleges feszültség	DC 10,8 V - 12 V max		
Nettó tömeg (akkumulátor nélkül)	0,13 kg		
USB tápegység port	A típus / Kimeneti feszültség D.C. 5 V/ Kimeneti áram DC 2,1 A		
Működési idő (hozzávetőleges érték)	Minden LED (8 db.)	Oldalsó LED (4 db.)	Felső LED (4 db.)
BL1016	6,5 óra	11 óra	11 óra
BL1021B	8,5 óra	14 óra	14 óra
BL1041B	17 óra	29 óra	29 óra

- Folyamatos kutatási és fejlesztési programunk következtében az útmutatóban feltüntetett adatok előzetes értesítés nélkül megváltozhatnak.
- A műszaki adatok országonként eltérhetnek.

Felhasználható akkumulátortípusok és töltő

Akkumulátor	BL1016 / BL1021B / BL1041B
Töltő	DC10SA / DC10SB / DC10WC / DC10WD / DC18RE

Előfordulhat, hogy a fent felsorolt akkumulátortípusok némelyike bizonyos térségekben nem elérhető.

FIGYELMEZTETÉS: Kizárólag a fent felsorolt akkumulátorokat használja. Bármilyen egyéb akkumulátor és töltőberendezés használata sérülést és/vagy tüzet okozhat.

FONTOS BIZTONSÁGI ELŐÍRÁSOK

FIGYELMEZTETÉS: A különböző készülékek használatakor mindig be kell tartani az alapvető biztonsági óvintézkedéseket a tűz, áramütés és személyi sérülések kockázatának csökkentése érdekében, különösen az alábbiakat:

OLVASSA VÉGIG A BIZTONSÁGI ELŐÍRÁSOKAT.

1. Ne nézzen a lámpába vagy irányítsa a fényt a szemére. Megsérülhet a szeme.
2. Ne takarja le a bekapcsolt lámpát ruhadarabbal, kartonpapírral stb.! Ellenkező esetben lángra kaphat.
3. A készülék nem vízálló. Ne használja nedves vagy nyirkos környezetben. Ne tegye ki eső vagy hó hatásának. Ne mossa le vízzel.
4. Csipesszel, fém szerszámmal stb. ne nyúljon a készülék belsejébe.
5. Ha nem használja, mindig kapcsolja ki a készüléket, és vegye ki az akkumulátort a készülékből.
6. Helyezze a szerszámot vízszintes, sík felületre, vagy rögzítse stabil felületre annak érdekében, hogy a szerszám ne boruljon fel vagy essen le. Óvja a készüléket a fizikai behatásoktól, pl. ne ejtse le, ne üsse neki semminek stb.
7. Biztonsági információ az akkumulátoros, hordozható fényforrásokhoz.

- Az akkumulátorok ártalmatlanítását minden esetben a helyi előírásoknak megfelelően végezze, amelyek tartalmazzák a veszélyes anyagokra vonatkozó utasításokat is.
- Az akkumulátorokat ne dobja tűzbe.

8. Fényforrásokkal kapcsolatos egyéb információk.

- Ennek a lámpatestnek a fényforrása nem cserélhető.Amikor a fényforrás eléri élettartamának végét, az egész lámpatestet ki kell cserélni.

9. Akkumulátoros készülék használata és ápolása.

- FIGYELMEZTETÉS: Olvassa el a biztonsági figyelmeztetéseket és előírásokat. Amennyiben a közölt figyelmeztetéseket és előírásokat nem tartja be, áramütést szenvedhet, illetve tüzet és/vagy súlyos sérülést okozhat.
- Gondoskodjon a véletlenszerű bekapcsolással szembeni védelemről. Az akkumulátortelep csatlakoztatása, és a készülék felemelése vagy áthelyezése előtt győződjön meg róla, hogy Off (Ki) helyzetbe állította a kapcsolót. A készülék kapcsolójára helyezett ujjal történő hordozása, vagy bekapcsolt kapcsolóval való feszültség alá helyezése balesetet okozhat.
- A beállítások elvégzése, a kiegészítők kicserélése vagy a készülék tárolása előtt válassza le az akkumulátortelepet a készülékről. Az ilyen, megelőző jellegű biztonsági intézkedések csökkentik a készülék véletlenszerű bekapcsolásának kockázatát.
- Kizárólag a gyártó által megadott töltővel végezze el a feltöltést. Az egyes akkumulátortelepek töltésére alkalmas töltő tűzveszélyt okozhat, ha azt eltérő típusú akkumulátortelep feltöltésére használják.
- A készüléket kizárólag előírt típusú akkumulátorteleppel használja. Bármilyen egyéb akkumulátortelep használata sérülés- és tűzveszélyt okozhat.
- Tartsa távol a használaton kívüli akkumulátortelepet más fémtárgyaktól, például gemkapcsoktól, érméktől, kulcsoktól, szögektől, csavaroktól vagy az egyes csatlakozók közötti kapcsolat létrehozására alkalmas, apróbb méretű egyéb fémtárgyaktól. Az akkumulátorcsatlakozók rövidre zárása égési sérülést vagy tüzet okozhat.
- Nem megfelelő körülmények között folyadék áramolhat ki az akkumulátorból; kerülje az azzal való érintkezést. Véletlenszerű érintkezés esetén öblítse le vízzel. Ha a folyadék szembe kerül, haladéktalanul forduljon orvoshoz. Az akkumulátorból kilépő folyadék irritációt vagy égési sérülést okozhat.
- Ne használjon sérült vagy módosított akkumulátortelepet, illetve készüléket! A sérült vagy módosított akkumulátorok működése kiszámíthatatlanná válhat, ami tüzet, robbanást vagy sérülést okozhat.
- Ne tegye ki az akkumulátortelepet, illetve a készüléket tűz vagy túlságosan nagy hőmérséklet hatásának! A tűznek vagy 130 °C (265 °F) feletti hőmérsékletnek való kitettség robbanást okozhat.
- Maradéktalanul tartsa be a töltéssel kapcsolatos előírásokat, és ne töltse az akkumulátortelepet vagy a készüléket a megadott hőmérsékleti tartományon kívül. A szakszerűtlen vagy a megadott hőmérsékleti tartományon kívüli töltés károsíthatja az akkumulátort, és fokozhatja a tűzveszélyt.
- A készülék szerelése kizárólag szakképzett szerelővel és az eredeti alkatrészekkel megegyező pótalkatrészek felhasználásával végeztethető el. Ily módon garantálható a készülék további biztonságos használata.
- Az útmutatónak a készülék használatával és gondozásával kapcsolatos előírásainál feltüntetetteken kívül semmilyen egyéb módosítást vagy javítást ne végezzen a készüléken, illetve az akkumulátortelepen!

10. Akkumulátorral kapcsolatos fontos biztonsági előírások.

- Az akkumulátor használata előtt olvassa el az (1) akkumulátortöltőn, az (2) akkumulátoron és az (3) akkumulátorral működtethető terméken feltüntetett utasításokat és figyelmeztető jelzéseket.
- Ne szerelje szét és ne szabotázza meg az akkumulátorpatront. Ellenkező esetben tűz, erős hőfejlődés vagy robbanás keletkezhet.
- A működési idő túlságosan nagymértékű lerövidülése esetén haladéktalanul hagyjon fel az érintett akkumulátor használatával. Ellenkező esetben túlmelegedhet az eszköz, égési sérüléseket szenvedhet, vagy akár robbanás történhet.
- Ha az elektrolit a szemébe kerül, öblítse ki tiszta vízzel, és haladéktalanul forduljon orvoshoz. Ellenkező esetben akár a látását is elveszítheti.
- Ne zárja rövidre az akkumulátort!
- Ne tárolja és használja a készüléket, illetve az akkumulátort olyan helyen, ahol a hőmérséklet elérheti vagy meghaladhatja az 50 °C-ot (122 °F).
- Az akkumulátort még abban az esetben se égesse el, ha azt komoly kár érte vagy teljes mértékben elhasználódott! Tűz hatására az akkumulátor felrobbanhat.
- Ne szúrja át, hasítsa fel, zúzza össze, dobálja vagy ejtse le az akkumulátort, illetve ne üsse neki kemény tárgyaknak. Ellenkező esetben tűz, erős hőfejlődés vagy robbanás keletkezhet.
- Ne használjon sérült akkumulátort!
- A lítium-ion tartalmú akkumulátorok a veszélyes árukat szabályozó nemzetközi jogszabályok hatálya alá tartoznak. Kereskedelmi célú – például harmadik felek vagy szállítmányozók általi – szállítás esetén a csomagolásra és a címkézésre vonatkozó különleges követelmények is betartandók. A szállítandó árucikk szakszerű előkészítése érdekében szállítás előtt egyeztessen veszélyes anyagokkal foglalkozó szakemberrel. Ezenkívül az általában részletesebb szabályozást nyújtó állami jogszabályi rendelkezések is figyelembeveendők. Ragassza le vagy fedje le a nyitott érintkezőket, és úgy csomagolja be az akkumulátort, hogy az ne mozdulhasson el a csomagoláson belül.
- Leselejtezés előtt vegye ki az akkumulátort a készülékből, és biztonságos helyen ártalmatlanítsa azt. Kövesse az akkumulátor ártalmatlanítására vonatkozó helyi előírásokat.
- Az akkumulátorokat kizárólag a Makita által meghatározott termékekben használja fel. Az akkumulátorok nem megfelelő termékekbe történő behelyezése és használata tüzet, túlzott mértékű hőképződést, robbanást vagy elektrolitszivárgást okozhat.
- Ha előreláthatólag hosszabb ideig nem használja majd a készüléket, távolítsa el belőle az akkumulátort.
- Használat közben és után az akkumulátor hőt bocsáthat ki, ami égési sérüléseket vagy alacsony hőmérsékletű égési sérüléseket okozhat. Legyen óvatos, ha a még meleg akkumulátort kezeli.
- Használat után ne érintse meg a készülék érintkezőjét, mivel az meleg lehet és égési sérülést okozhat.
- Ügyeljen arra, hogy az akkumulátor érintkezőin, nyílásaiban és hornyaiban ne halmozódjon fel forgács, por vagy egyéb szennyeződés.
  Ez az eszköz vagy az akkumulátor teljesítménycsökkenését, vagy meghibásodását okozhatja.
- Ha az eszköz nem támogatja a nagyfeszültségű távvezetékek közelében történő használatot, ne használja az akkumulátort nagyfeszültségű távvezetékek közelében. Ez az eszköz vagy az akkumulátor meghibásodását okozhatja.
- Az akkumulátort tartsa távol gyermekektől.

11. Tanácsok az akkumulátor élettartamának meghosszabbításához.

- Töltse fel az akkumulátort, mielőtt az teljesen lemerülne. Soha ne működtesse tovább a készüléket és mindig töltse fel az akkumulátort, ha a készülék teljesítményének csökkenését észleli.
- Soha ne töltse az akkumulátort, ha azt teljes mértékben feltöltötték! A túltöltés lerövidíti az akkumulátor hasznos élettartamát.
- 10 °C és 40 °C (50 °F és 104 °F) közötti szobahőmérsékleten végezze el az akkumulátor feltöltését. Ha az akkumulátor felforrósodott, a töltése előtt várja meg, amíg az megfelelően lehűl.
- Ha nem használja az akkumulátort, vegye ki az eszközből vagy a töltőből.
- Ha előreláthatólag huzamosabb (hat hónapnál hosszabb) ideig nem használja majd a készüléket, töltse fel az akkumulátort.

MENTSE EL EZEKET AZ UTASÍTÁSOKAT

FIGYELEM: Kizárólag eredeti Makita akkumulátorokat használjon. A Makitától eltérő gyártmányú, vagy átalakított akkumulátorok használata esetén robbanás keletkezhet, ami tüzet, személyi sérüléseket és károkat okozhat.

Ezen túlmenően a Makita gyártmányú készülékre és töltőre vonatkozó Makita garancia érvénytelenné válását is maga után vonja.

Szimbólum

Olvassa végig a Használati útmutatót.

Ni-MH Li-ion Kizárólag Európai Unión belüli felhasználás vonatkozásában

A veszélyes alkatrészek jelenléte miatt a berendezésben, az elektromos és elektronikus berendezések hulladékai, és az akkumulátorok hulladékai negatív hatással lehetnek a környezetre és az emberi egészségre.

Ne dobja ki az elektromos és elektronikus berendezéseket vagy akkumulátorokat a háztartási hulladékkal együtt!

Az elektromos és elektronikus berendezések hulladékairól, valamint az elemekről és akkumulátorokról, valamint a hulladékelemekről és -akkumulátorokról szóló európai irányelvek szerint, az elektromos berendezések hulladékait, és az akkumulátorok hulladékait külön kell tárolni, és egy külön gyűjtőhelyre kell szállítani a környezetvédelmi előírásoknak megfelelően.

Ezt jelzi a berendezésre helyezett áthúzott kerekes kuka szimbóluma.

Soha ne nézzen a bekapcsolt lámpa fénysugarába!

A KÉSZÜLÉK MŰKÖDÉSE ÉS FUNKCIÓI

FIGYELEM! A készülék beállítása vagy működésének ellenőrzése előtt mindig győződjön meg arról, hogy kikapcsolta a készüléket és eltávolította az akkumulátort.

Az akkumulátorpatron behelyezése vagy eltávolítása (Fig.1)

FIGYELEM!

- Az akkumulátor behelyezésekor, illetve eltávolításakor tartsa szorosan a készüléket és az akkumulátort. Ha nem tartja elég szorosan a készüléket és az akkumulátort, azok kicsúszhatnak a kezéből, készülék-, illetve akkumulátorkárosodást és személyi sérülést okozva ezzel.
- Az akkumulátor akkor van helyesen behelyezve, ha a piros jelzőfény már nem látható. Ellenkező esetben véletlenszerűen kieshet a készülékből, sérülést okozva ezzel Önnek vagy a közelben tartózkodóknak.
- Ne fejtsen ki túlzott mértékű erőhatást az akkumulátor behelyezésekor! Ha az akkumulátor nem csúszik be könnyedén a helyére, akkor azt helytelen módon helyezték be.

Az akkumulátor behelyezéséhez helyezze az akkumulátort a burkolaton található horonnyal egy vonalba, és csúsztassa a helyére. Teljes mértékben illessze be, amíg egy kattintással a helyére nem rögzül. Ha az ábrán látható piros jelzőt meglátja, akkor az nincs teljesen lezárva. Az eltávolításhoz csúsztassa ki a készülékből az akkumulátort, miközben az akkumulátor elülső részén található gombot elcsúsztatja.

Az akkumulátor töltöttségi szintjének kijelzése (Fig.2)

Az akkumulátor töltöttségi állapotának ellenőrzéséhez nyomja meg az akkumulátoron található Ellenőrzés gombot. A jelzőfények néhány másodpercre felvillannak.

MEGJEGYZÉS:

- Az első (bal szélső) jelzőfény villog, amikor az akkumulátorvédő rendszer bekapcsol.
- Ha a bal és jobb oldalon lévő két-két jelzőfény villog, az akkumulátor meghibásodott.

Túlmerülés elleni védelem

Ha az akkumulátor kapacitása nem elégséges, a készülék automatikusan leáll. Ebben az esetben vegye ki az akkumulátort a készülékből, és töltse azt fel.

Védelem más okok ellen

A védelmi rendszert más okokra is tervezték, amelyek károsíthatják a készüléket és lehetővé teszik a készülék automatikus leállítását. Ha a készüléket ideiglenesen leállították vagy leállították, tegye meg az alábbi lépéseket az okok tisztázásához.

1. Kapcsolja ki a készüléket, majd újra kapcsolja be az újraindításhoz.
2. Töltse fel az akkumulátor(oka)t, vagy cserélje ki az(oka)t újratöltött akkumulátor(ok)ra.
3. Hagyja lehűlni a készüléket és az akkumulátort.

Ha a védelmi rendszer helyreállításával nem sikerül javulást elérni, akkor vegye fel a kapcsolatot a helyi Makita szervizközponttal.

A lámpa bekapcsolása (Fig.3)

FIGYELEM: Ne nézzen a lámpába vagy közvetlenül a fényforrásba.

Nyomja meg a villanykapcsolót a bekapcsolásra és az üzemmódok váltására. A sorrend a Minden LED mód / Oldalsó LED / Felső LED / Kikapcsolás / Minden LED mód minden egyes megnyomásával.

MEGJEGYZÉS:

Nyomja meg és tartsa lenyomva a villanykapcsolót a világítás kikapcsolásához. Mielőtt lekapcsolná a világítást, nyomja meg újra a kapcsológombot a világítás bekapcsolásához az üzemmódban.

USB-eszközök csatlakoztatása (Fig.4)

FIGYELEM:

- Csak olyan eszközöket csatlakoztasson, amelyek kompatibilisek az USB tápegység portjával, ellenkező esetben az akkumulátortartó hibás működését okozhatja.
- Ne használjon sérült USB-kábelt.
- Ne helyezzen szögeket, vezetékeket vagy más elemeket az USB tápegység portjába. Ez rövidzárlatot okozhat, ami füstöt vagy tüzet okozhat.
- Ne tegye az USB-kábelt a szájába.

Ez a lámpatest (az akkumulátorral) külső tápegységként működhet az USB-eszközök számára. Nyissa fel a fedőt, és csatlakoztassa az USB-kábelt a tápegység portján keresztül.

Utána csatlakoztassa a kábel másik végét a készülékhez. Nyomja meg az USB tápegység kapcsolóját. A kapcsoló zölden világít, és az USB tápegység port (az akkumulátorral) elkezdi táplálni a DC5V, 2,1A-val. Újra nyomja meg az USB tápegység kapcsolóját a tápegység kikapcsolására.

MEGJEGYZÉS:

- Mindig készítsen biztonsági másolatot az USB-eszköz adatairól mielőtt USB-eszközt csatlakoztatna a lámpatesthez (az akkumulátorral). Ellenkező esetben az Ön adatai elveszhetnek.
- Előfordulhat, hogy a lámpatest nem táplál áramot egyes USB-eszközöknek.
- Amikor nem használja, vagy az ármtöltés után húzza ki az USB-kábelt, és csukja le a fedőt.
- Az akkumulátor kímélése érdekében az USB tápegység kapcsoló automatikusan kikapcsol, ha 30 perc telt el a tápegység befejezése óta, vagy ha a tápegységet 30 percig nem hajtják végre.
- Ha az akkumulátor fennmaradó kapacitása alacsony lenne, az USB tápegység kapcsolója kikapcsol, és a tápegység leáll, hogy megakadályozza az akkumulátor túlmerülését. Ebben az esetben töltse fel az akkumulátort, vagy cserélje ki egy új akkumulátorra.

Meleg színű fedő (Fig.5)

Egy levehető fedő van ellátva a lencse-részhez, amely a fénykibocsátást meleg színűre változtatja, nagy relaxációs hatással.

Szíj horoggal (Fig.6)

Külön megvásárolható kiegészítők

Szerelje fel a hevedert a szerszámra az ábrán mutató módon.

FIGYELEM: A gyűrűt és hordszíj rögzítőfül nyílását ne használja az eszköz függesztésén kívül más célra. Ellenkező esetben személyi sérülés előfordulhat.

KARBANTARTÁS

FIGYELEM: Ellenőrzés vagy karbantartás előtt mindig győződjön meg arról, hogy kikapcsolta a készüléket és eltávolította az akkumulátort.

ÉRTESÍTÉS: Soha ne használjon benzint, hígítót, alkoholt vagy más hasonló szert! Ellenkező esetben elszíneződések, alakváltozások vagy repedések következhetnek be.

A termék BIZTONSÁGÁNAK és MEGBÍZHATÓSÁGÁNAK fenntartása érdekében a javítást, bármely egyéb karbantartást vagy beállítást a Makita által felhatalmazott vagy gyári szervizközpontnak kell végrehajtania Makita cserealkatrészek használata mellett.

KÜLÖN MEGVÁSÁROLHATÓ KIEGÉSZÍTŐK

FIGYELEM! Ezeket a kiegészítőket, illetve tartozékokat javasoljuk a jelen útmutatóban megadott Makita készülékkel történő együttes használat céljára. Bármilyen egyéb kiegészítő vagy tartozék használata személyi sérülést okozhat. A kiegészítők, illetve tartozékok kizárólag rendeltetésszerűen használhatók.

A kiegészítőkkel kapcsolatos bővebb információkért forduljon a Makita helyi márkaszervizéhez.

- Szíj horoggal [cikkszám: SE00001178].
- Makita eredeti akkumulátor és töltő.

MEGJEGYZÉS:

A lista egyes elemeit a készülék csomagolása tartozékként tartalmazhatja.

SLOVENČINA (Originálny návod)

Vysvetlivky k celkovému pohľadu

1	Kazeta s batériou	2	Červený indikátor	3	tlačidlo	4	Svetlá indikátora	5	Tlačidlo kontroly	6	Spínač osvetlenia
7	Vrchné LED svetlo (4 ks)	8	Bočné LED svetlo (4 ks)	9	Port napájania USB	10	Spínač napájania USB	11	Teplý farebný kryt	12	Popruh s háčikom (voliteľné príslušenstvo)
13	Krúžok	14	otvor na popruh	I	Všetky LED (8 ks) sa rozsvieti	II	Bočné LED svetlo (4 ks) sa rozsvieti	III	Vrchné LED svetlo (4 ks) sa rozsvieti	IV	NESVIETI

TECHNICKÉ ÚDAJE

Model:	ML107		
LED	8 ks		
Rozmery (D × Š × V) (Bez batériovej kazety)	92 mm × 54 mm × 47 mm		
Menovité napätie	D.C. 10,8 V/12 V max		
hmotnosť netto (bez kazety s batériou)	0,13 kg		
Port napájania USB	Typ A / Výstupné napätie D.C. 5 V / Výstupný prúd D.C. 2,1 A		
Prevádzková doba (približne)	Všetky LED (8 ks)	Bočné LED svetlo (4 ks)	Vrchné LED svetlo (4 ks)
BL1016	6,5 hodiny	11 hodiny	11 hodiny
BL1021B	8,5 hodiny	14 hodiny	14 hodiny
BL1041B	17 hodiny	29 hodiny	29 hodiny

- Vďaka nášmu nepretržitému programu výskumu a vývoja sa technické údaje uvedené v tomto návode môžu bez predchádzajúceho upozornenia zmeniť.
- Technické údaje sa v jednotlivých krajinách môžu líšiť.

Vhodná kazeta s batériou a nabíjačka

Kazeta s batériou	BL1016 / BL1021B / BL1041B
Nabíjačka	DC10SA / DC10SB / DC10WC / DC10WD / DC18RE

Niektoré kazety s batériou uvedené vyššie nemusia byť dostupné, v závislosti od vášho regiónu.

UPOZORNENIE: Používajte iba kazety s batériou uvedené vyššie. Použitie iných kaziet s batériou a nabíjačiek môže spôsobiť zranenie a/alebo požiar.

DÔLEŽITÉ BEZPEČNOSTNÉ POKYNY

UPOZORNENIE: Pri používaní prístroja vždy dodržiavajte základné bezpečnostné opatrenia, aby sa riziko požiaru, elektrického šoku a zranení osôb znížilo na minimum, a to vrátane:

PREČÍTAJTE SI VŠETKY POKYNY.

1. Nepozerajte sa priamo do svetla a nevystavujte oči svetlu. Mohlo by dôjsť k poškodeniu zraku.
2. Lampu počas prevádzky neprikrývajte textíliami, kartónom a pod. Môže to spôsobiť vznietenie.
3. Pristroj nie je vodotesný. Nepoužívajte ho na vlhkých miestach. Nevystavujte prístroj dažďu ani snehu. Nikdy ho neumývajte vodou.
4. Nedotýkajte sa vnútra prístroju pinzetou, kovovými nástrojmi a pod.
5. Keď sa prístroj nepoužíva, vždy ho vypnite a odpojte kazetu s batériou.
6. Aby ste zabránili prevráteniu alebo pádu náradia, položte ho na rovný povrch alebo ho zaistite na stabilnom povrchu. Nespôsobujte prístroju šok tým, že vám vypadne alebo že doňho udriete.
7. Bezpečnostné informácie k prenosným svietidlám s batériami.

- Batéria sa musí likvidovať v súlade s miestnymi predpismi, ktoré sa zaoberajú likvidáciou nebezpečných materiálov.
- Batérie nespaľujte.

8. Doplňujúce informácie k svietidlám.

- Svetelný zdroj tohto svietidla nie je vymeniteľný; keď svetelný zdroj dosiahne koniec svojej životnosti, musí sa vymeniť celé svietidlo.

9. Používanie a starostlivosť o zariadenie na batérie.

- UPOZORNENIE: Prečítajte si všetky bezpečnostné upozornenia a pokyny. Nedodržanie upozornení a pokynov môže viesť k zásahu elektrickým prúdom, požiaru a/alebo vážnemu úrazu.
- Bráňte neúmyselnému spusteniu prístroja. Pred pripojením kazety s batériou, zdvíhaním alebo prenášaním prístroja sa uistite, že vypínač je v polohe vypnuté. Prenášanie prístroja s prstom na vypínači alebo pripojenie zapnutého prístroja k zdroju napájania zvyšuje pravdepodobnosť nehôd.
- Pred akýmikoľvek úpravami, výmenou príslušenstva alebo uskladnením prístroja odpojte batérie. Tieto preventívne bezpečnostné opatrenia znižujú riziko neúmyselného zapnutia prístroja.
- Batérie nabíjajte iba pomocou nabíjačky predpísane výrobcom. Nabíjačka, ktorá je vhodná pre jeden typ batérií, môže pri použití s iným typom batérií spôsobiť riziko požiaru.
- Prístroj používajte iba s batériami na to určenými. Použitie iných batérií môže spôsobiť riziko zranenia alebo požiaru.
- Keď sa batérie nepoužívajú, držte ich v dostatočnej vzdialenosti od iných kovových predmetov ako sú sponky na papier, mince, kľúče, klince a ďalšie drobné kovové predmety, ktoré môžu vytvoriť prepojenie pólov batérie. Skrat na póloch batérie môže spôsobiť spálenie alebo požiar.
- Pri nevhodných podmienkach môže z batérie vytiecť tekutina. Vyhýbajte sa kontaktu s ňou. Ak náhodou dôjde ku kontaktu, vymyte postihnuté miesto vodou. Ak sa tekutina dostane do očí, vyhľadajte lekársku pomoc. Tekutina vytečená z batérie môže spôsobiť podráždenie alebo popálenie.
- Nepoužívajte poškodené ani upravované batérie a prístroj. Poškodené alebo upravované batérie sa môžu chovať nepredvídateľne a spôsobiť požiar, výbuch alebo riziko zranenia.
- Batérie ani prístroj nevystavujte ohňu ani vysokým teplotám. Vystavenie ohňu alebo teplotám nad 130 °C (265 °F) môže spôsobiť výbuch.
- Dodržiavajte pokyny na nabíjanie a batériu ani prístroj nenabíjajte mimo rozsah teplôt uvedený v návode. Nesprávne nabíjanie alebo mimo uvedený rozsah teplôt môže poškodiť batériu a zvýšiť riziko požiaru.
- Údržbu prístroja musí vykonávať kvalifikovaný odborník s použitím identických náhradných dielov. Tým sa zaistí bezpečnosť prístroja.
- Prístroj ani batérie neupravujte a nepokúšajte sa ich opravovať inak, než spôsobom uvedeným v návode na použitie a starostlivosť.

10. Dôležité bezpečnostné pokyny pre kazetu s batériou.

- Pred použitím kazety s batériou si prečítajte všetky pokyny a výstražné značky na (1) nabíjačke batérie, (2) batérii a (3) produkte, ktorý batériu používa.
- Batériu nerozoberajte ani s ňou nemanipulujte. Môže to spôsobiť požiar, nadmerné teplo alebo explóziu.
- Ak sa prevádzková doba výrazne skrátila, okamžite zastavte prevádzku. Môže to viesť k riziku prehriatia, možným spáleninám a dokonca výbuchu.
- Ak sa vám do očí dostane elektrolyt, vypláchnite ich čistou vodou a okamžite vyhľadajte lekársku pomoc. Môže to viesť k strate zraku.
- Nespôsobujte na kazete s batériou skrat.
- Prístroj ani kazetu s batériou neskladujte a nepoužívajte na miestach, kde teplota môže dosiahnuť alebo prekročiť 50 °C (122 °F).
- Kazetu s batériou nespaľujte, ani ak je vážne poškodená alebo ak je úplne nepoužiteľná. Kazeta s batériou môže v ohni explodovať.
- Kazetu s batériou neprebíjajte, nedrvte, nehádžte, nezhadzujte ani ňou neudierajte o tvrdý predmet. Takéto konanie môže spôsobiť požiar, nadmerné teplo alebo explóziu.
- Poškodenú batériu nepoužívajte.
- Lítium-iónové batérie podliehajú požiadavkám zákonov o nebezpečných predmetoch. Pri komerčnej preprave, napr. tretími osobami a dopravcami je nutné dodržiavať špeciálne požiadavky na balenie a označenie. Prípravu batérie na prepravu konzultujte s odborníkom na nebezpečné materiály. Dodržiavajte aj miestne predpisy, ktoré môžu byť prísnejšie. Voľné kontakty zalepte páskou alebo inak zaslepte a batériu zabaľte tak, aby sa vnútri balenia nemohla pohybovať.
- Pri likvidácii kazety s batériou ju vyberte z prístroja a zlikvidujte na bezpečnom mieste. Postupujte podľa miestnych predpisov o likvidácii batérií.
- Batérie používajte iba vo výrobkoch určených spoločnosťou Makita. Inštalácia batérií do nevhodných produktov môže spôsobiť požiar, prehrievanie, výbuch alebo únik elektrolytu.
- Ak sa prístroj dlhšiu dobu nepoužíva, batériu z neho odstráňte.
- Počas aj po používaní môže kazeta s batériou naberať teplo, čo môže spôsobiť popáleniny alebo poranenia nízkymi teplotami. Pri manipulácii s horúcou kazetou s batériou buďte ostražitý.
- Pólov prístroja sa nedotýkajte bezprostredne po používaní, pretože môžu byť dostatočne horúce na spôsobenie popálenín.
- Úlomky, prach ani zem nenechajte uviaznuť na póloch, v otvoroch a drážkach kazety s batériou. Môže to viesť k nedostatočnému výkonu alebo pokazeniu prístroja alebo kazety s batériou.
- Pokiaľ prístroj nepodporuje používanie v blízkosti elektrického vedenia s vysokým napätím, kazetu s batériou nepoužívajte v blízkosti elektrického vedenia s vysokým napätím. Môže to viesť k zlému fungovaniu alebo pokazeniu prístroja alebo kazety s batériou.
- Batériu držte mimo dosahu detí.

11. Tipy na zaručenie čo najdlhšej životnosti batérie.

- Kazetu s batériou nabíjajte skôr, ako sa úplne vybije. Keď si všimnete, že prístroj má menej energie, okamžite ho vypnite a batériu nabite.
- Nikdy nenabíjajte plne nabitú batériu. Prílišné nabíjanie skracuje životnosť batérie.
- Kazetu s batériou nabíjajte pri izbovej teplote 10 °C - 40 °C (50 °F - 104 °F). Horúcu kazetu s batériou nechajte pred nabíjaním schladiť.
- Ak kazetu s batériou nepoužívajte, odpojte ju z nástroja alebo nabíjačky.
- Kazetu s batériou nabite, ak ste ju dlhšie nepoužívali (viac ako 6 mesiacov).

USCHOVAJTE TIETO POKYNY

POZOR: Používajte iba pôvodné batérie Makita. Použitie iných ako pôvodných batérií Matika alebo upravovaných batérií môže viesť k prasknutiu batérie, požiaru, zraneniu osôb a iným škodám.

Zruší to tiež platnosť záruky Makita poskytovanej spoločnosťou Makita na prístroj a nabíjačku Makita.

Symbol

Prečítajte si návod na použitie.

Ni-MH Li-ion Iba pre krajiny EÚ

Kvôli prítomnosti nebezpečných komponentov v zariadení môže mať odpad z elektrických a elektronických zariadení, akumulátorov a batérií negatívny vplyv na životné prostredie a ľudské zdravie.

Elektrické a elektronické zariadenia alebo batérie neodhadzujte do domového odpadu!

V súlade s európskou smernicou o odpade z elektrických a elektronických zariadení a akumulátorov a batérií a odpadových akumulátorov a batérií, ako aj s ich prispôsobením vnútroštátnym právnym predpisom, by sa použité elektrické zariadenia, batérie a akumulátory mali skladovať oddelene a odovzdať na samostatnom zbernom mieste pre komunálny odpad, spracovať v súlade s predpismi o ochrane životného prostredia.

To je naznačené symbolom preškrtnutej smetnej nádoby na kolieskach umiestneným na zariadení.

Nehľaďte do zapnutej lampy.

FUNKČNÝ OPIS

POZOR: Pred úpravami alebo kontrolou funkcií prístroja sa vždy uistite, že je vypnutý a že je vytiahnutá kazeta s batériou.

Inštalácia alebo vybratie kazety s batériou (Fig.1)

POZOR:

- Pri inštalovaní alebo odstraňovaní kazety s batériou prístroj i kazetu pevne držte. Ak ich nebudete pevne držať, môžu sa vám vyšmyknúť z rúk a poškodiť sa, ako aj spôsobiť zranenie osôb.
- Kazetu s batériou vždy inštalujte úplne tak, aby ste nevideli červený indikátor. Ak to neurobíte, môže z prístroja vypadnúť a spôsobiť zranenie vám alebo osobám v okolí.
- Kazetu s batériou neinštalujte nasilu. Ak sa kazeta nezasúva ľahko, znamená to, že ju neinštalujete správne.

Pri inštalácii kazety s batériou nastavte jazýček na kazete tak, aby bol zarovno s príslušnou drážkou, a zasuňte ju na miesto. Zasuňte ju až na doraz, kým s kliknutím nazapadne na miesto. Ak vidíte červený indikátor, ako je znázornené na obrázku, nie je úplne uzamknutý. Ak chcete kazetu s batériou odstrániť, vysuňte ju z prístroja a zároveň posúvajte tlačidlo na prednej strane kazety.

Indikátor zvyšnej kapacity batérie (Fig.2)

Stlačte tlačidlo kontroly na kazete s batériou, aby sa zobrazila zvyšná kapacita. Svetlá indikátora sa na niekoľko sekúnd rozsvietia.

POZN.:

- Prvá kontrolka (úplne vľavo) bude blikať, ak systém ochrany batérie funguje.
- Ak striedavo svietia dve svetlá indikátora na ľavej strane a dve svetlá indikátora na pravej strane, je možné, že došlo k poruche batérie.

Ochrana proti nadmernému vybitiu

Ak kapacita batérie nie je dostatočná, prístroj sa automaticky vypne. V takom prípade batériu vyberte z prístroja a nabite.

Ochrana pred inými príčinami

Ochranný systém je navrhnutý aj pre iné príčiny, ktoré by mohli poškodiť prístroj a umožňuje automatické zastavenie prístroja. Vykonajte všetky nasledujúce kroky na odstránenie príčin, keď bol prístroj dočasne zastavený alebo zastavený.

1. Vypnite prístroj a potom ho znova zapnite, aby ste ho reštartovali.
2. Nabite batérie alebo ich vymeňte za nabité batérie.
3. Nechajte prístroj a batériu (batérie) vychladnúť.

Ak obnovou ochranného systému nenájdete žiadne zlepšenie, obráťte sa na miestne servisné stredisko Makita.

Zapnutie svetla (Fig.3)

POZOR: Nepozerajte sa priamo do svetla alebo jeho zdroja.

Stlačením spínača svetla zapnete a zmeníte režimy. Poradie pre každé stlačenie spínača je: režim všetky LED svetlá / Bočné LED svetlá / Horné LED svetlo / Vypnutie / všetky LED svetlá.

POZN.:

Stlačením a podržaním spínača svetlo vypnete. Opätovným stlačením spínača zapnete svetlo v tomto režime pred vypnutím svetla.

Pripojenie USB zariadení (Fig.4)

POZOR:

- Pripojte iba zariadenia, ktoré sú kompatibilné s portom napájania USB, inak môže dôjsť k poruche držiaka batérie.
- Nepoužívajte poškodený kábel USB.
- Do USB napájacieho portu nevkladajte klince, drôty ani iné predmety. Ak tak urobíte, môže dôjsť ku skratu, ktorý môže spôsobiť dym alebo požiar.
- Nedávajte si kábel USB do úst.

Toto svietidlo (s batériami) môže fungovať ako externý zdroj napájania pre USB zariadenia. Otvorte kryt a pripojte USB kábel (nie je súčasťou dodávky) cez napájací port.

Potom pripojte druhý koniec kábla k zariadeniu. Stlačte spínač napájania USB.

Spínač sa rozsvieti na zeleno a USB napájací port (s batériami) začne napájať DC5V, 2,1A. Opätovným stlačením spínača napájania USB vypnete napájanie.

POZN.:

- Pred pripojením USB zariadenia k svietidlu (s batériami) si vždy zálohujte údaje USB zariadenia. V opačnom prípade môže dôjsť k strate vašich údajov.
- Svietidlo nemusí napájať niektoré USB zariadenia.
- Keď zariadenie nepoužívate alebo po nabíjaní, odpojte kábel USB a zatvorte kryt.
- Aby sa šetrila energia batérie, spínač napájania USB sa automaticky vypne, keď uplynie 30 minút od ukončenia napájania, alebo ak do 30 minút nie je napájanie.
- Ak je zostávajúca kapacita batérie nízka, spínač napájania USB sa vypne a súčasne sa zastaví napájanie, aby sa predišlo nadmernému vybitiu batérie. V takom prípade nabite batérie alebo ich vymeňte za nové.

Teplý farebný kryt (Fig.5)

Šošovková časť svietidla je vybavená odnímateľným krytom, ktorý mení svetelný výkon do teplých farieb s vysokým relaxačným efektom.

Popruh s háčikom (Fig.6)

Voliteľné príslušenstvo

Nainštalujte popruh na nástroj podľa obrázka.

POZOR: Krúžok aj otvor na popruh nepoužívajte na žiaden iný účel, ako na zavesenie prístroja. V opačnom prípade môže dôjsť k zraneniu osôb.

ÚDRŽBA

POZOR: Pred pokusom o kontrolu alebo údržbu na prístroji sa vždy uistite, že je vypnutý, odpojený od napájania, a že je vytiahnutá kazeta s batériou.

UPOZORNENIE: Nikdy nepoužívajte benzín, riedidlo, alkohol a pod. Môžu spôsobiť odfarbenie, deformáciu alebo praskliny.

V záujme zachovania BEZPEČNOSTI a SPOĽAHLIVOSTI zariadenia by opravy a akúkoľvek údržbu a úpravy mali robiť iba autorizované alebo továrenské servisné centrá Makita s náhradnými dielmi Makita.

VOLITEĽNÉ PRÍSLUŠENSTVO

POZOR: Na použitie s prístrojom Makita uvedenom v tomto návode sa odporúča nasledujúce príslušenstvo a nadstavce. Použitie iného príslušenstva či nadstavcov môže predstavovať riziko zranenia osôb. Príslušenstvo a nadstavce používajte iba na účel, na aký sú určené.

Ak potrebujete pomoc alebo ďalšie informácie o príslušenstve, obráťte sa na miestne servisné centrum Makita.

- Popruh s háčikom [Č. dielu: SE00001178].
- Originálna batéria a nabíjačka Makita.

POZN.:

Niektoré položky na tomto zozname môžu byť súčasťou balenia ako štandardné príslušenstvo.

ČESKY (Původní návod k používání)

Vysvětlivky k celkovému pohledu

1	Kazeta s baterií	2	Červený ukazatel	3	Tlačítko	4	Světlo indikátoru	5	Tlačítko kontroly	6	Spínač osvětlení
7	Vrchní LED světlo (4 ks)	8	Boční LED světlo (4 ks)	9	Port napájení USB	10	Spínač napájení USB	11	Teplý barevný kryt	12	Popruh s háčkem (volitelné příslušenství)
13	Očko	14	Otvor na řemínek	I	Všechny LED (8 ks) se rozsvítí	II	Boční LED světlo (4 ks) se rozsvítí	III	Vrchní LED světlo (4 ks) se rozsvítí	IV	NESVÍTÍ

TECHNICKÉ ÚDAJE

Model:	ML107		
LED	8 ks		
Rozměry (D × Š × V) (Bez bateriové kazety)	92 mm × 54 mm × 47 mm		
Jmenovité napětí	D.C. 10,8 V - 12 V max		
Čistá váha (bez kazety s baterií)	0,13 kg		
Port napájení USB	Typ A / Výstupní napětí D.C. 5 V / Výstupní proud D.C. 2,1 A		
Provozní doba (přibližně)	Všechny LED (8 ks)	Boční LED světlo (4 ks)	Vrchní LED světlo (4 ks)
BL1016	6,5 hodiny	11 hodiny	11 hodiny
BL1021B	8,5 hodiny	14 hodiny	14 hodiny
BL1041B	17 hodiny	29 hodiny	29 hodiny

- Díky našemu nepřetržitému programu výzkumu a vývoje se zde uvedené technické údaje mohou měnit bez předchozího upozornění.
- Technické údaje se v jednotlivých zemích mohou lišit.

Bateriová kazeta a nabíječka

Kazeta s baterií	BL1016 / BL1021B / BL1041B
Nabíječka	DC10SA / DC10SB / DC10WC / DC10WD / DC18RE

V závislosti na vašem regionu nemusí být některé kazety s bateriemi uvedené výše k dispozici.

VAROVÁNÍ: Používejte jenom kazety s bateriemi uvedené výše. Použití jiných kazet s bateriemi a nabíječky může způsobit zranění a/nebo požár.

DŮLEŽITÉ BEZPEČNOSTNÍ POKYNY

VAROVÁNÍ: Při používání tohoto přístroje byste vždy měli dodržovat základní bezpečnostní opatření, abyste omezili riziko požáru, elektrického šoku a osobních zranění, včetně:

PŘEČTĚTE SI VŠECHNY POKYNY.

1. Nedívejte se do světla a nevystavujte oči světlu. Může dojít k poškození zraku.
2. Je-li lampa v provozu, nezakrývejte jej textilem, kartónem ani jiným materiálem, jinak hrozí riziko vznícení.
3. Zařízení není vodotěsné. Nepoužívejte je ve vlhkém prostředí. Nevystavujte nastroj dešti nebo sněhu. Neumývejte je vodou.
4. Nedotýkejte se vnitřku přístroje pinzetou, kovovými nástroji a pod.
5. Když přístroj nepoužíváte, vždy jej vypněte, vyndejte kazetu s baterií z přístroje.
6. Abyste zabránili převrácení nebo pádu nářadí, položte jej na rovný povrch nebo jej zajistěte na stabilním povrchu. Přístroj byste neměli upustit nebo do něj uhodit.
7. Bezpečnostní informace pro přenosné svítilny s bateriemi.

- Likvidace baterií by měla být v souladu s místními předpisy, které se zabývají likvidací nebezpečných materiálů.
- Baterii nespalujte

8. Další informace o svítilnách.

- Světelný zdroj této svítilny není vyměnitelný; když světelný zdroj dosáhne konce své životnosti, musí se vyměnit celá svítilna.

9. Použití a péče o zařízení na baterie.

- VAROVÁNÍ: Přečtěte si všechna bezpečnostní varování a pokyny. Nedodržení varování a pokynů může vést k úrazu elektrickým proudem, ke vzniku požáru a/nebo vážnému zranění.
- Zabraňte neúmyslnému spuštění přístroje. Před připojením baterií, zvedáním nebo přenášením přístroje se ujistěte, že vypínač je v poloze vypnuto. Přenášení přístroje s prstem na vypínači nebo zapájení přístroje do zásuvky s vypínačem v poloze zapnuto je často důvodem nehod.
- Před provedením jakýchkoli úprav nebo výměny příslušenství a před uložením elektrického přístroje odpojte baterie. Taková preventivní bezpečnostní opatření snižují riziko náhodného spuštění přístroje.
- Nabíjejte jenom podle pokynů uváděných výrobcem. Nabíječka vhodná pro jeden typ baterií může při použití s jiným typem způsobit riziko požáru.
- Přístroje používejte jenom s příslušnými bateriemi. Použití jiných baterií může způsobit zranění a/nebo požár.
- Když baterie nejsou v provozu, držte je v určité vzdálenosti od jiných kovových předmětů jako jsou sponky na papír, mince, klíče, hřebíky, vruty nebo jiné drobné kovové předměty, které by mohly vytvořit propojení dvou pólů baterie. Zkrat baterie může způsobit spáleniny nebo požár.
- V nesprávných podmínkách použití může z baterie vytéct tekutina; nedotýkejte se jí. Pokud dojde k náhodnému kontaktu, omyjte místo vodou. Pokud se tekutina dostane do očí, vyhledejte lékařskou pomoc. Tekutina vytečená z baterie může způsobit podráždění nebo popáleniny.
- Baterie ani přístroj nepoužívejte, jsou-li poškozeny nebo byly-li upraveny. Poškozené nebo upravované baterie se mohou chovat nepředvídatelně a způsobit požár, explozi nebo riziko poranění.
- Baterie ani přístroj nevystavujte ohni ani vysokým teplotám. Vystavení ohni nebo teplotám nad 130 °C (265 °F) může způsobit výbuch.
- Dodržujte všechny pokyny pro napájení a baterie ani přístroj nenabíjejte mimo rozsah teplot uvedený v návodu. Nesprávné nabíjení nebo překročení uvedeného rozsahu teplot může poškodit baterie a zvýšit riziko požáru.
- Údržbu přístroje musí provádět kvalifikovaná osoba za použití pouze identických náhradních součásti. Tím se zajistí, že bude zachována bezpečnost přístroje.
- Přístroj ani baterii neupravujte ani se nepokoušejte je opravovat jinak, než je to uvedeno v návodu k použití.

10. Důležité bezpečnostní pokyny pro kazetu s baterií.

- Před použitím kazety s baterií si přečtěte návod a výstražné značky na (1) nabíječce, (2) baterii a (3) produktu, který baterii používá.
- Baterii nerozebírejte ani s ní nemanipulujte. To by mohlo způsobit požár, nadměrné zahřátí nebo výbuch.
- Pokud se provozní doba výrazně zkrátí, okamžitě provoz zastavte. Může to způsobit riziko přehřátí, možné spáleniny a dokonce výbuch.
- Pokud se vám do očí dostane elektrolyt, vypláchněte je čistou vodou a okamžitě vyhledejte lékařskou pomoc. Může to vést ke ztrátě zraku.
- Nezpůsobujte zkrat na kazetě s baterií.
- Zařízení ani kazetu s baterií neskladujte a nepoužívejte na místech, kde může teplota dosáhnout nebo překročit 50 °C (122 °F).
- Kazetu s baterií nespalujte, ani pokud je vážně poškozena nebo úplně nepoužitelná. V ohni může explodovat.
- S bateriovou kazetou neházejte, neřežte ji, nemačkejte, nepouštějte ji na zem, nezatloukejte do ní hřebík ani s ní nebouchejte o tvrdý předmět. Takové chování by mohlo způsobit požár, nadměrné zahřátí nebo výbuch.
- Poškozenou baterii nepoužívejte.
- Lithium-iontové baterie uvnitř kazety podléhají požadavkům předpisů o nebezpečných věcech. Pro komerční přepravu např. třetími stranami nebo dopravci, platí speciální požadavky na balení a označení. Přípravu předmětu pro přepravu nutno konzultovat s odborníkem na nebezpečné materiály. Dodržujte také místní nařízení, která mohou bát přísnější. Otevřené kontakty přelepte nebo jinak zaslepte a baterii zabalte takovým způsobem, aby se v obalu nemohla pohybovat.
- Při likvidaci kazety ji vyndejte z přístroje a zlikvidujte na bezpečném místě. Postupujte podle místních předpisů pro likvidaci baterií.
- Baterie používejte jenom v produktech, pro které je doporučuje společnost Makita. Instalace baterií do nevhodných produktů může způsobit požár, přehřátí, výbuch nebo vytečení elektrolytu.
- Pokud přístroj delší dobu nepoužíváte, baterii z něj vyndejte.
- Během a po použití se může bateriová kazeta zahřát, což může způsobit popálení nebo popálení při nízké teplotě. Při zacházení s horkými bateriovými kazetami dávejte pozor.
- Nedotýkejte se terminálu přístroje ihned po použití, protože by mohl být dostatečně horký, aby mohl způsobit popáleniny.
- Nedovolte, aby se do svorek, otvorů a drážek v bateriové kazetě dostaly třísky, prach nebo zemina. To může mít za následek špatný výkon nebo poruchu přístroje nebo bateriové kazety.
- Pokud přístroj nepodporuje použití v blízkosti elektrických vedení vysokého napětí, nepoužívejte bateriovou kazetu v blízkosti elektrických vedení vysokého napětí. Mohlo by to způsobit špatný výkon nebo poruchu přístroje nebo bateriové kazety.
- Udržujte baterii mimo dosah dětí.

11. Tipy pro zachování co nejdelší životnosti baterie.

- Kazetu s baterií nabíjejte dřív, než se úplně vybije. Když si všimnete, že nastroji dochází energie, vždy jej vypněte a nabijte kazetu s baterií.
- Nikdy nenabíjejte plně nabitou kazetu s baterií. Přebití baterie zkracuje její životnost.
- Kazetu s baterií nabíjejte za pokojové teploty, při 10 °C - 40 °C (50 °F - 104 °F). Horkou kazetu s baterií nechte před nabitím vychladit.
- Pokud bateriovou kazetu nepoužíváte, vyjměte ji z přístroje nebo nabíječky.
- Pokud kazetu s baterií delší dobu (víc než šest měsíců) nepoužíváte, nabijte ji.

USCHOVEJTE TYTO POKYNY

POZOR: Používejte jenom původní baterie Makita. Použití jiných než původních lithium-iontových baterií Makita nebo upravovaných baterií může vést k prasknutí baterie, požáru, osobní zraněním nebo poškozením.

Způsobí to také zneplatnění záruky společnosti Makita na přístroj a nabíječku Makita.

Symbol

Přečtěte si návod k použití.

Ni-MH Li-ion Jen pro země EU

Kvůli přítomnosti nebezpečných komponentů v zařízení může mít odpad z elektrických a elektronických zařízení, akumulátorů a baterií negativní vliv na životní prostředí a lidské zdraví.

Elektrická a elektronická zařízení nebo baterie neodhazujte do domovního odpadu!

V souladu s evropskou směrnicí o odpadních elektrických a elektronických zařízení a akumulátorů a baterií a odpadních baterií, jakož i s jejich přizpůsobením vnitrostátním právním předpisům, by se použité elektrické zařízení, baterie a akumulátory měli skladovat odděleně a předat na samostatném sběrném místě pro komunální odpad, zpracovat v souladu s předpisy o ochraně životního prostředí.

To je naznačeno symbolem přeškrtnuté pojízdné popelnice umístěným na zařízení.

Nedívejte se do zapnuté lampy.

FUNKČNÍ POPIS

POZOR: Před úpravou nebo kontrolou funkce přístroje se vždy ujistěte, že je přístroj vypnutý a kazeta s baterií je odstraněna.

Instalace nebo vyjmutí kazety s baterií (Fig.1)

POZOR:

- Přístroj a kazetu s baterií při instalaci nebo odstraňování kazety s baterií pevně držte. Pokud přístroj a kazetu s baterií nebudete pevně držet, může se stát, že vám vyklouznou a způsobí poškození přístroje nebo kazety s baterií nebo zranění.
- Kazetu s baterií vždy instalujte úplně, aby nebyl vidět červený ukazatel. Pokud to neuděláte, může z přístroje vypadnout a způsobit zranění vám nebo dalším osobám.
- Kazetu s baterií neinstalujte násilím. Pokud kazeta nezajíždí dovnitř lehce, znamená to, že ji neinstalujete správně.

Pro instalaci kazety s baterií srovnejte jazýček na kazetě s baterií srovnejte s drážkou a zasuňte ji na místo. Zasuňte ji na doraz, dokud s kliknutím nezapadne na místo. Pokud vidíte červený indikátor, jak je znázorněno na obrázku, není zcela uzamčen. Pro odstranění kazety s baterií ji ze zařízení vysuňte a zároveň posouvejte tlačítko na přední straně kazety.

Indikátor zbývající kapacity baterie (Fig.2)

Zbývající kapacitu baterie můžete zobrazit stisknutím tlačítka kontroly na kazetě s baterií. Indikátor se na několik sekund rozsvítí.

POZN.:

- Nejprve kontrolka (zcela vlevo) bude blikat, když systém ochrany baterie funguje.
- Pokud se střídavě rozsvítí dvě kontrolky na levé straně a dvě na pravé straně, pravděpodobně došlo k poškození baterie.

Ochrana před přílišným vybitím

Pokud kapacita baterie není dostatečná, přístroj se automaticky zastaví. V takovém případě vyjměte baterii z přístroje a nabijte ji.

Ochrana před jinými příčinami

Ochranný systém je navržen i pro jiné příčiny, které by mohly poškodit přístroj a umožňuje automatické zastavení přístroje. Proveďte všechny následující kroky k odstranění příčin, když byl přístroj dočasně zastaven nebo zastaven.

1. Vypněte přístroj a poté jej znovu zapněte, abyste jej restartovali.
2. Nabijte baterie nebo je vyměňte za nabité baterie.
3. Nechte přístroj a baterii (baterie) vychladnout.

Pokud obnovou ochranného systému nenajdete žádné zlepšení, obraťte se na místní servisní středisko Makita.

Rozsvícení kontrolky (Fig.3)

POZOR: Nedívejte se do přímo světla nebo jeho zdroje.

Stisknutím spínače světla zapnete a změníte režimy. Pořadí pro každý stisk spínače je: režim všechna LED světla / Boční LED světlo / Horní LED světlo / Vypnutí / všechna LED světla.

POZN.:

Stisknutím a podržením spínače světlo vypnete. Opětovným stisknutím spínače zapnete světlo v tomto režimu před vypnutím světla.

Připojení USB zařízení (Fig.4)

POZOR:

- Připojte pouze zařízení, která jsou kompatibilní s portem napájení USB, jinak může dojít k poruše držáku baterie.
- Nepoužívejte poškozený kabel USB.
- Do USB napájecího portu nevkládejte hřebíky, dráty ani jiné předměty. Pokud tak učiníte, může dojít ke zkratu, který může způsobit kouř nebo požár.
- Nedávejte si kabel USB do úst.

Toto svítidlo (s bateriemi) může fungovat jako externí zdroj napájení pro USB zařízení. Otevřete kryt a připojte USB kabel (není součástí dodávky) přes napájecí port.

Potom připojte druhý konec kabelu k zařízení. Stiskněte spínač napájení USB.

Spínač se rozsvítí zeleně a USB napájecí port (s bateriemi) začne napájet DC5V, 2,1A. Opětovným stisknutím spínače napájení USB vypnete napájení.

POZN.:

- Před připojením USB zařízení ke svítidlu (s bateriemi) si vždy zálohujte data USB zařízení. V opačném případě může dojít ke ztrátě vašich dat.
- Svítilna nemusí napájet některá USB zařízení.
- Když zařízení nepoužíváte nebo po nabíjení, odpojte kabel USB a zavřete kryt.
- Aby se šetřila energie baterie, spínač napájení USB se automaticky vypne, když uplyne 30 minut od ukončení napájení, nebo pokud do 30 minut není napájení.
- Pokud je zbývající kapacita baterie nízká, spínač napájení USB se vypne a současně se zastaví napájení, aby se předešlo nadměrnému vybití baterie. V takovém případě nabijte baterie nebo je vyměňte za nové.

Teplý barevný kryt (Fig.5)

Čočková část svítidla je vybavena odnímatelným krytem, který mění světelný výkon do teplých barev s vysokým relaxačním efektem.

Popruh s háčkem (Fig.6)

Volitelné příslušenství

Nainstalujte popruh na nástroj podle obrázku.

POZOR: Nepoužívejte kroužek a otvor pro řemínek k jinému účelu, než k zavěšení zařízení. V opačném případě může dojít ke zranění osob.

ÚDRŽBA

POZOR: Před pokusem o vykonání kontroly nebo údržby se vždy ujistěte, že je přístroj vypnutý, odpojený od proudu a kazeta s baterií je odstraněna.

UPOZORNĚNÍ: Nikdy nepoužívejte benzin, ředidlo, alkohol ani podobné látky. Mohou způsobit odbarvení, deformaci nebo praskliny.

Pro zachování BEZPEČNOSTI a SPOLEHLIVOSTI zařízení by všechny opravy a další údržbu nebo nastavení měli provádět autorizovaná nebo tovární servisní centra Makita za použití původních náhradních dílů Makita.

VOLITELNÉ PŘÍSLUŠENSTVÍ

POZOR: Pro použití s vaším přístrojem Makita uvedeným v tomto návodu se doporučuje následující příslušenství. Použití jiného příslušenství nebo nástavců může představovat riziko poranění osob. Příslušenství nebo nástavce používejte jenom na účel, k jakému jsou určeny.

Potřebujete-li pomoc nebo další informace o tomto příslušenství, obraťte se na místní servisní centrum Makita.

- Popruh s háčkem [Č. dílu: SE00001178].
- Originální baterie a nabíječka Makita.

POZN.:

Některé položky na tomto seznamu mohou být součástí balení jako standardní příslušenství.

Makita Europe N.V. Jan-Baptist Vinkstraat 2, 3070 Kortenberg, Belgium

Makita Corporation 3-11-8, Sumiyoshi-cho, Anjo, Aichi 446-8502 Japan

www.makita.com

ML107-AT8-2208

GER/CRE